muse

MS-020 SC/ MS-020 DG/ MS-020 AG/ MS-020 VB/ MS-020 BS

FR	Manuel de l'utilisateur
GB	User Manual
PT	Manual do Utilizador
DE	Benutzerhandbuch
ES	Manual de instrucciones
IT	Manuale di istruzioni
NL	Handleiding

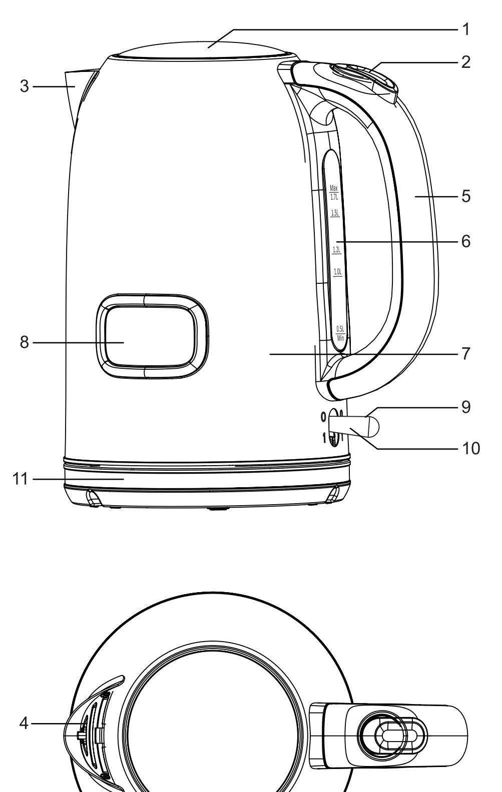

FR	Lire attentivement les instructions avant de faire fonctionner l'appareil.
GB	Please read the instruction carefully before operating the unit.
PT	Leia este manual com atenção antes de qualquer utilização.
DE	Bitte lesen sie dieses Handbuch vor dem gebrauch des gerätes sorgfältig durch.
ES	Antes de utilizar este aparato, lea atentamente las siguientes instrucciones.
IT	Leggere attentamente queste manuale prima di utilizzare l'apparecchio.
NL	Lees deze handleiding aandachtig voor u het toestel gebruikt.

FR BOUILLOIRE SANS FIL

CONSIGNES DE SÉCURITÉ

LISEZ ATTENTIVEMENT TOUTES LES INSTRUCTIONS AVANT TOUTE UTILISATION ET CONSERVEZ-LES POUR RÉFÉRENCE ULTÉRIEURE

Lors de l'utilisation d'appareils électriques, des précautions de sécurité de base doivent toujours être prises, notamment les suivantes:
ATTENTION ! Une mauvaise utilisation de l'appareil peut entraîner des blessures corporelles.
AVERTISSEMENT: Ne plongez jamais la bouilloire dans l'eau !
ATTENTION: Évitez tout déversement sur le connecteur.
ATTENTION ! Ne retirez pas le couvercle pendant que l'eau bout.
MISE EN GARDE: Assurez-vous que la bouilloire est éteinte avant de la retirer de la base électrique.
AVERTISSEMENT: Placez le couvercle de manière à ce que la vapeur soit dirigée loin de la poignée.

1. Lisez toutes les instructions avant d'utiliser l'appareil.
2. Avant de brancher l'appareil à la prise de courant, assurez-vous que la tension indiquée sur l'étiquette signalétique située au bas de l'appareil correspond à la tension de votre domicile. Si ce n'est pas le cas, contactez immédiatement votre revendeur et n'utilisez pas l'appareil.
3. Cette bouilloire peut simplement être utilisée avec la base d'alimentation attachée et ne doit pas utiliser avec d'autres bases. L'appareil ne doit être utilisé qu'avec le socle qui lui associé.
4. NE PAS faire fonctionner un appareil avec un cordon ou une fiche endommagé voire même après une défaillance ou des dommages même minimes à l'appareil. Retournez l'appareil au centre de service agréé le plus proche pour examen, réparation ou réglage.
5. Assurez-vous toujours d'éteindre et de débrancher l'appareil avant le montage, le démontage, le nettoyage et le stockage.
6. NE laissez PAS le cordon d'alimentation (ou toute rallonge) pendre sur le bord d'une table ou d'un comptoir, ou toucher des surfaces chaudes.
7. NE PAS placer sur ou à proximité d'un brûleur à gaz ou réchaud électrique, ou dans un four chaud.
8. Ne faites pas fonctionner la bouilloire sans eau. Ne remplissez pas la bouilloire lorsqu'elle est encore chaude. Le changement brusque de température pourrait l'endommager.
9. Cet appareil ne doit pas être utilisé par des enfants et des précautions doivent être prises lorsqu'il est utilisé à proximité d'enfants.
10. Ne placez pas le cordon, la fiche, la base ou toute autre partie de la bouilloire dans ou sous l'eau ou tout autre liquide.
11. Après l'ébullition, veuillez ne pas toucher la vapeur du bec ; n'ouvrez pas non plus le couvercle à la hâte, pour éviter de vous blesser avec la vapeur.
12. Lorsque vous versez, soyez extrêmement prudent afin de vous protéger.
13. Avant que l'eau ne refroidisse, faites attention lorsque vous ouvrez le couvercle, car de la vapeur chaude pourrait vous bruler.
14. Lors de l'utilisation de la bouilloire, tenez-la éloignée des enfants, car ils peuvent tirer le cordon d'alimentation ou renverser le couvercle de la bouilloire et provoquer des blessures, des brûlures ou un risque d'électrocution.
15. NE PAS utiliser l'appareil pour un usage autre que celui prévu.
16. NE PAS toucher les surfaces chaudes. Utilisez la poignée et la poignée du couvercle.
17. Cette bouilloire est uniquement destinée à un usage domestique.
18. Lors du retrait de la bouilloire avec de l'eau bouillante, veuillez faire attention, des brûlures peuvent se produire.
19. Les jeunes enfants doivent être surveillés pour s'assurer qu'ils ne jouent pas avec la bouilloire. Les enfants ne doivent pas jouer avec l'appareil.
20. N'utilisez pas de pièces qui ne sont pas fabriquées par le fabricant ou qui ne sont pas recommandées pour éviter les accidents.
21. Débranchez-le lorsqu'il n'est pas utilisé et avant de le nettoyer. Laisser refroidir complètement avant de mettre ou de retirer des pièces.
22. Lors de l'utilisation, il n'est pas recommandé de placer la base d'alimentation sur une plaque métallique ou ayant un aspect métallique.
23. La bouilloire doit être utilisée uniquement avec le support fourni.
24. Si la bouilloire est trop pleine, les éclaboussures d'eau bouillante peuvent déborder.
25. Si le cordon d'alimentation est endommagé, il doit être remplacé par le fabricant, son technicien ou une personne de qualification similaire afin d'éviter tout danger.
26. Cet appareil est destiné à être utilisé pour des applications domestiques ou assimilées telles que:
- Les cuisines du personnel dans les magasins, les bureaux et autres environnements de travail;
- Maisons de ferme;
- Par des clients dans des hôtels, des motels et d'autres environnements de type résidentiel;
- Environnements de type chambres d'hôtes.
27. Gardez l'appareil et son cordon hors de portée des enfants de moins de 8 ans.
28. Cet appareil peut être utilisé par des enfants âgés de 8 ans et plus et des personnes ayant des capacités physiques, sensorielles ou mentales réduites voire même ayant un manque d'expérience et de connaissances s'ils ont reçu une supervision ou des instructions concernant l'utilisation de l'appareil en toute sécurité et comprennent les dangers impliqués. Les enfants ne doivent pas jouer avec l'appareil. Le nettoyage et l'entretien par l'utilisateur ne doivent pas être effectués par des enfants à moins qu'ils aient plus de 8 ans et qu'ils soient surveillés. NEW ONE recommande de ne pas laisser les enfants utiliser cet appareil.
29. ÉLIMINATION: Ne jetez pas les appareils électriques avec les déchets menagers non triés, utilisez des installations de collecte séparées. Contactez votre agence locale pour obtenir des informations sur les systèmes de collecte disponibles. Si les appareils électriques sont jetés dans des décharges ou des déchetteries, des substances dangereuses peuvent s'infiltrer dans les eaux souterraines et pénétrer dans la chaîne alimentaire, ce qui nuira à votre santé et à votre bien-être.
30. Cet appareil n'est pas destiné à chauffer un liquide autre que de l'eau.
31. Le cordon d'alimentation peut vous aider à manipuler le produit. Afin de garantir votre sécurité, veuillez conserver une distance MINIMUM entre la base d'alimentation et la prise. Lorsque vous tirez sur le cordon d'alimentation, faites attention pour éviter de l'endommager.
32. Lors de l'utilisation de cet appareil, laissez un espace suffisant au-dessus et sur tous les côtés pour la circulation de l'air. Ne laissez pas cet appareil toucher des rideaux, des revêtements muraux, des vêtements, des torchons ou d'autres matériaux inflammables pendant son utilisation.
33. NE PAS utiliser à l'extérieur ou près d'une source d'eau.
34. Assurez-vous que l'appareil est éteint avant de le débrancher de la prise.
35. Placez la bouilloire sur une surface de travail facilement accessible, plane, sèche, résistante à la chaleur et suffisamment stable.
36. Rincez l'intérieur de votre bouilloire.
37. La surface des éléments chauffants présente une chaleur résiduelle après chaque utilisation. NE PAS toucher cette surface.
38. Le produit et ses pièces ne doivent pas être nettoyés au lave-vaisselle.

DANGER LORS DU DÉBALLAGE pour les enfants - danger de mort par suffocation/ ingestion.
Conservez le matériel d'emballage hors de portée des enfants. Jetez-le immédiatement.
* Retirez soigneusement toutes les pièces de l'emballage et vérifiez qu'aucune pièce ne manque ou n'est éventuellement endommagée.
* Retirez tous les matériaux d'emballage.

AVERTISSEMENT! FAITES ATTENTION AUX SURFACES CHAUDES
Traitement des brûlures:
• Faites couler immédiatement de l'eau froide sur la zone touchée.
• Ne vous arrêtez pas même pour enlever des vêtements.
• Consultez rapidement un médecin.

EMPLACEMENT ET DESCRIPTION DES COMMANDES

1. Couvercle	7. Bouilloire
2. Bouton de déverrouillage du couvercle	8. Jauge de température de l'eau
3. Bec verseur anti-projections	9. Commutateur marche/ arrêt
4. Filtre amovible du bec, pour l'élimination des particules de tartre	10. Indicateur MARCHE/ ARRÊT (ON/OFF)
5. Poignée	11. Socle, avec casier de rangement du cordon d'alimentation
6. Indication du niveau d'eau	

COMMENT UTILISER VOTRE BOUILLOIRE

Première utilisation
Pour garantir une longue durée de vie à la bouilloire, procédez comme suit avant de l'utiliser pour la première fois:
1. Remplissez la bouilloire d'eau et ajoutez du vinaigre selon un rapport de 1:3 (1 volume de vinaigre / 3 volumes d'eau).
2. Portez à ébullition (voir section « Eau bouillante »), puis versez.
3. Laissez la bouilloire refroidir, puis remplissez-la d'eau fraîche, faites bouillir l'eau puis versez-la à nouveau.
Pour éviter les dépôts de tartre, détartrez la bouilloire à intervalles réguliers (après environ toutes les 15 utilisations) comme décrit dans la section « Détartrage ».

Eau bouillante
1. Assurez-vous que la bouilloire s'est automatiquement éteinte ou éteignez-la vous même avant de la retirer de son socle.
2. Appuyez sur le bouton de déverrouillage du couvercle pour ouvrir automatiquement le couvercle.
3. Versez la quantité souhaitée d'eau fraîche froide dans la bouilloire. Vous pouvez vérifier le niveau de remplissage grâce aux repères de niveau d'eau. Appuyez fermement sur la partie avant du couvercle pour le fermer.
4. Pour allumer la bouilloire, mettez le commutateur en position de marche (position «I»): Le voyant s'allume pour confirmer que la bouilloire est en service.
5. La bouilloire s'éteint automatiquement lorsque l'eau atteint son point d'ébullition (retour à la position « 0 »).
6. Vous pouvez vérifier la température de l'eau grâce à la jauge de température de l'eau.
7. Si vous souhaitez interrompre le cycle d'ébullition, vous pouvez à tout moment éteindre manuellement la bouilloire en mettant le commutateur en position « 0 »: Le voyant s'éteint pour confirmer l'arrêt de la bouilloire.
8. L'élément chauffant de votre bouilloire est protégé par un dispositif de sécurité par coupure qui éteint automatiquement la bouilloire lorsque celle-ci est mise en service accidentellement ou avec un volume d'eau insuffisant. Dans ce cas, arrêtez la bouilloire, débranchez la prise murale et laissez refroidir l'appareil avant de le remplir d'eau froide. La bouilloire peut alors être réutilisée normalement.

Attention:
* Dans certaines régions, l'eau semble trouble. Ceci est causé par le calcaire dans l'eau et devient apparent lorsque l'eau est bouillie. C'est phénomène tout à fait normal.
* Assurez-vous que le couvercle est enclenché de manière audible et perceptible, sinon la bouilloire risque de ne pas s'éteindre.
* La température de l'eau peut être indiquée en observant le thermomètre pendant le processus d'ébullition.
* Assurez-vous que la bouilloire et sa base sont sèches avant chaque utilisation.
* Ne pas ouvrir le couvercle lorsque l'eau bout ou pour verser de l'eau. Risque d'ébouillantage!
* Ne retirez pas le couvercle pendant que l'eau bout.
* Si la bouilloire est trop pleine, les éclaboussures d'eau bouillante peuvent déborder.
* La bouilloire est destinée uniquement à faire bouillir de l'eau. Le chauffage du lait, des boissons gazeuses ou d'autres liquides entraînera un dysfonctionnement ou endommagera l'appareil.
* Tenez-vous les uns et les autres à l'écart de la vapeur d'eau qui s'échappe de l'appareil! Le contact avec la vapeur montante peut provoquer des brûlures!

AVERTISSEMENT-RISQUE D'INCENDIE ET DE BRÛLURES
* La bouilloire et son couvercle deviennent chauds pendant leur utilisation. Ne les touchez pas.
* Le couvercle doit être bien fermé pendant le processus d'ébullition. Il ne faut pas l'ouvrir pour verser l'eau. Laissez l'appareil refroidir avant d'ouvrir le couvercle.

MISE EN GARDE-DÉGÂTS MATÉRIELS/ BLESSURES LÉGÈRES
* Ne remplissez pas le réservoir d'eau avec moins de 0,5 litre ou plus de 1,7 litre d'eau.

AVERTISSEMENT-RISQUE D'INCENDIE ET DE BRÛLURES
* Assurez-vous que la bouilloire est éteinte avant de la retirer de la base électrique.
* Le tamis dans le bec verseur empêche l'écoulement de grosses particules de tartre.
* Ne faites pas bouillir de l'eau viciée. Jetez-la.

MAINTENANCE
Nettoyage
1. Débranchez la fiche d'alimentation de la prise de courant et laissez refroidir la bouilloire.
2. Enlevez la bouilloire de son socle.
3. L'extérieur de votre bouilloire ne requiert qu'un nettoyage occasionnel : frottez doucement à l'aide d'un chiffon imprégné d'un detergent ménager classique.
4. N'immergez jamais la bouilloire ou le socle dans du liquide. Frottez simplement à l'aide d'un chiffon sec.

Détartrer
1. Les résidus de tartre qui se déposent et s'accumulent à l'intérieur de la bouilloire doivent être régulièrement éliminés afin de préserver la clarté de l'eau.
2. Pour détartrer, vous pouvez utiliser un détartrant du commerce (respecter les recommandations du fabricant) ou mélanger du vinaigre avec de l'eau avec un rapport 1:1.
3. Versez le détartrant dans la bouilloire et faites-le bouillir
4. Laissez ensuite le liquide agir pendant une demi-heure environ.
5. Uniquement si la bouilloire est très entartrée: Faites bouillir le mélange une seconde fols, puis jeter le liquide.
6. Faites bouillir de l'eau fraîche du robinet dans la bouilloire,puis jetez l'eau.Vous pouvez ensuite utiliser votre bouilloire normalemant.

Attention: N'utillsez pas de détergents chimiques agressifs,de produits abrasifs, d'éponges dures etc. pour nettoyer la bouilloire.

FICHE TECHNIQUE
Alimentation: Secteur: 220-240V ~ 50/60Hz
Consommation: 1850-2200W
Capacité maximale: 1.7 litre
Capacité minimale: 0.5 litre
Consommation électrique en mode arrêt : 0 W
Période d'entrée automatique en mode arrêt : 1 minute

Les caractéristiques et les spécifications sont sujettes à modification sans préavis.

Éliminer correctement ce produit

Ce marquage indique que ce produit ne doit pas être jeté avec les autres déchets ménagers sur tout le territoire de l'UE. Pour éviter d'éventuels dommages à l'environnement ou à la santé humaine dus à une élimination incontrôlée des déchets, recyclez-les de manière responsable afin de promouvoir la réutilisation durable des ressources matérielles. Pour retourner votre appareil usagé, veuillez utiliser les systèmes de retour et de collecte ou contacter le revendeur où le produit a été acheté. Ils peuvent reprendre ce produit pour un recyclage sans danger pour l'environnement.

Nos emballages peuvent faire l'objet d'une consigne de tri, pour en savoir plus: www.quefairedemesdechets.fr

FR Cet appareil se recycle — À DÉPOSER EN MAGASIN ou À DÉPOSER EN DÉCHÈTERIE
Points de collecte sur www.quefairedemesdechets.fr
Privilégiez la réparation ou le don de votre appareil !

FR ÉLÉMENTS D'EMBALLAGE + ÉLÉMENTS PAPIER

NEW ONE S.A.S
10, Rue de la Mission, 25480 Ecole Valentin, France
contact@muse-europe.com

CE

GB CORDLESS KETTLE

SAFETY INSTRUCTIONS

READ ALL THE INSTRUCTIONS CAREFULLY BEFORE USE AND SAVE FOR FUTURE REFERENCE

When using electrical appliances, basic safety precautions should always be followed including the following:
WARNING: Misuse of the appliance could cause personal injury!
WARNING: Never immerse the kettle in water!
ATTENTION: Avoid spillage on the connector.
WARNING: Do not remove the lid while the water is boiling.
CAUTION: Be sure that the water kettle is switched off before taking it off the power base.
WARNING: Position the lid so that steam is directed away from the handle.

1. Read all instructions before using the appliance.
2. Before you connect the kettle to the power outlet, make sure that the voltage indicated on the rating label, located on the bottom of the kettle matches the voltage in your home. If it does not, please contact with your dealer and do not use the kettle immediately.
3. This kettle just can use with the attached power base, mustn't use it with other sets. The device should only be used with the base associated with it.
4. DO NOT operate any appliance with a damaged cord or plug or after the appliance malfunctions, or has been damaged in any manner. Return appliance to the nearest authorized service facility for examination, repair or adjustment.
5. Always be sure to turn off and unplug the appliance prior to assembly, disassembly, cleaning, and storage.
6. DO NOT let cord hang over edge of table or counter, or touch hot surfaces.
7. DO NOT place on or near a hot gas or electric burner, or in a heated oven.
8. Do not operate without water in the kettle. Do not fill the kettle while it is still hot. The sudden change in temperature might damage it.
9. This appliance should not be used by children and care should be taken when used near children.
10. Do not put cord, plug, base or any part of the kettle in or under water or other liquid.
11. After boiling, please do not touch the steam from spout; do not open the cover in a hurry too, to avoid hurt by steam.
12. When pouring, be careful in order to protect yourself.
13. Before the water cool down, please take care when opening the lid, hot steam may be ejected.
14. When using the kettle, please keep far away from the children, they may pull the power cord over or knock the kettle cover and cause personal injury, scalding or electric shock hazard risk.
15. DO NOT use appliance for other than intended use.
16. DO NOT touch hot surfaces. Use the handle and lid handle.
17. This kettle only for the household use.
18. When removing kettle with full boiling water, please be careful, Scalding may occur.
19. Young children should be supervised to ensure that they do not play with the kettle. Children should not play with the device.
20. Do not use parts which are not made by manufacturer or recommendation to avoid accidents.
21. Unplug when not in use, and before cleaning. Allow to cool completely before putting on or taking off parts.
22. When using, it cannot put the power base on the metallic plate or metallic appearance.
23. The kettle is only to be used with the stand provided.
24. If the kettle is overfilled, boiling water maybe ejected.
25. If the supply cord is damaged, it must be replaced by the manufacturer or its service agent or a similarly qualified person in order to avoid a hazard.
26. This appliance is intended to be used in household and similar applications such as:
- Staff kitchens areas in shops, offices and other working environments;
- Farm houses;
- By clients in hotels, motels and other residential type environments.
- Bed and breakfast type environments.
27. Keep children younger than eight years old away from the kettle and the power cable.
28. This appliance can be used by children aged from 8 years and above and persons with reduced physical, sensory or mental capabilities or lack of experience and knowledge if they have been given supervision or instruction concerning use of the appliance in a safe way and understand the hazards involved. Children shall not play with the appliance. Cleaning and user maintenance shall not be made by children unless they are older than 8 and supervised. NEW ONE does not recommend allowing children to operate this appliance.
29. DISPOSAL: Do not dispose of electrical appliances as unsorted municipal waste, use separate collection facilities. Contact your local government for information regarding the collection systems available. If electrical appliances are disposed of in landfills or dumps, hazardous substances can leak into the groundwater and get into the food chain, damaging your health and well-being.
30. This appliance is not intended to heating liquid other than water.
31. The power cord can handle-control. In order to keep you safety, please keep the MIN distance between power base and socket. When pull the power cord, be careful on it to avoid damage it.
32. When using this appliance, allow adequate air space above and on all slides for air circulation. Do not allow this appliance to touch curtains, wall coverings, clothing, dishtowels or other flammable materials during use.
33. DO NOT use outdoors or near water.
34. Make sure the appliance is off first before unplugging from outlet.
35. Place the kettle on an easily accessible, level, dry, heat resistant and sufficiently stable work surface.
36. Remove the packaging and stickers if any before using the appliance.
37. The surface of the heating elements shows residual heat after use. DO NOT touch the surface.
38. The product and its parts must not be cleaned in the dishwasher.

UNPACKING DANGER to children- danger to life due to suffocation/ swallowing
Keep the packing material out of children's reach. Dispose of it immediately.
* Carefully remove all parts from the packaging and check that no parts are missing or possibly damaged.
* Remove all packaging material.

CAUTION! PLEASE BE AWARE OF HOT SURFACES
Treating scalds:
• Run cold water over the affected area immediately.
• Do not stop to remove clothing.
• Seek medical advice quickly.

LOCATION OF CONTROLS

1. Lid	6. Water level markings
2. Lid release button	7. Body
3. Spout	8. Water Temperature Gauge
4. Removable spout filter for remove limescale particles	9. On/Off switch
5. Handle	10. On/Off Indicator
	11. Base with cord storage particle

HOW TO USE THE KETTLE
First time use
To ensure a long service-life of the water kettle, proceed as follows before using it for the first time:
1. Fill the kettle with water and add vinegar in a ratio of 1:3 (1 part vinegar / 3 parts water).
2. Bring to a boil (see Boiling water), then pour away.
3. Allow the kettle to cool down and then refill it fresh water, boil the water and then pour it away, again.
To avoid scale deposits, descale the water kettle at regular intervals (after about every 15th use) as described in the section "Descaling".

Boiling water
1. Ensure that the kettle has switched "off" automatically or is switched "off" manually before remove it from the base unit.
2. Press the lid release button, then the lid opens automatically.
3. Fill the kettle with the amount of water required. You can check the filling level through the water level markings.Press the lid front location down firmly to close it.
4. Press the On/Off switch to the "I" position, and the indicator will turn blue, then start to boil.
5. Kettle will automatically switch itself off when the water reaches boiling point and the switch will return to the off "0" position.
6. You can check the water temperature through the water temperature gauge.
7. If you want to interrupt the boiling cycle, you can move the switch to the off "0" position manually. And the indicator light will turn off.
8. The element in your kettle is protected by a safety cut-out device, which will automatically switch the kettle off if it is accidentally switched on or allowed to boil without water, or without sufficient water. If this occurs, switch off and unplug at the socket and allow the kettle to cool down, before filling with cold water. The kettle may then be operated normally.

Notes:
* In some areas, water appears cloudy. This is caused by calcium within the water and becomes apparent when the water is boiled. This is normal.
* Make sure that the lid engage saudibly and perceptible, otherwise the water kettle may not switch off.
* The temperature of the water can be told by observing the thermometer during the boiling process.
* Keep the kettle and base dry before using.
* Do not open the lid when pouring out hot water!
* Do not remove the lid while the water is boiling.
* If the kettle is overfilled, boiling water may be ejected.
* The kettle is intended solely for boiling water. Heating of milk, carbonated drinks or other liquids will cause malfunction or damage the appliance.
* Keep yourself and others away from escaping water vapour! Contact with rising steam can cause scalding!

WARNING - RISK OF FIRE AND BURNS
* The kettle and its lid become hot while in use. Do not touch them.
* The lid must be tightly closed during the boiling process. It must not be opened while pouring water out. Let the appliance cool down before opening the lid.

CAUTION - MATERIAL DAMAGE/SLIGHT INJURIES
* Do not fill the water container with less than 0.5 litres or more than 1.7 litres of water.

WARNING - RISK OF FIRE AND BURNS
* Be sure that the water kettle is switched off before taking it off the power base.
* The sieve insert in the spout prevents any larger particles of scale being poured out.
* Do not reboil stale water. Pour it away.

MAINTENACE
CLEANING
1. Disconnect the power plug from the socket and allow the kettle to cool down.
2. Remove the kettle from the base.
3. The outside of your kettle requires only an occasional wipe with a damp cloth and normal household detergent.
4. Do not immerse the kettle or base unit in water. Wipe it with a dry cloth.

DESCALING
1. Scale residue on the inside of your kettle body should be wiped away regularly in order to preserve water clarity.
2. Use the commercial descaling agents (observe the manufacturer's instructions) or mix household vinegar with water in a ratio of 1:1.
3. Fill the descaling liquid into the kettle and boil it.
4. Allow the liquid to take effect for approximately 30 minutes.
5. Only if severely scaled: Boil the mixture a second time, then discard it.
6. Bring fresh tap water to the boil and discard it too. Then you can use your kettle as usual.

Note: Do not use any aggressive detergents, brushes with metal or nylon bristles or sharp or metallic cleaning implements, such as knives, hard spatulas and similar. These may damage the surfaces.

TECHNICAL SPECIFICATIONS
Power source: 220-240V ~ 50/60Hz
Power consumption: 1850-2200W
Maximum capacity: 1.7 liter
Minimum capacity: 0.5 liter
Off mode power consumption: 0 W
Auto enter off mode period: 1 minute

Specifications and appearance are subject to change without notice.

Correct Disposal of this product

This marking indicates that this product should not be disposed with other household wastes throughout the EU. To prevent possible harm to the environment or human health from uncontrolled waste disposal, recycle it responsibly to promote the sustainable reuse of material resources. To return your used device, please use the return and collection systems or contact the retailer where the product was purchased. They can take this product for environmental safe recycling.

NEW ONE S.A.S
10, Rue de la Mission, 25480 Ecole Valentin, France
contact@muse-europe.com

CE

PT CHALEIRA SEM FIOS

INSTRUÇÕES DE SEGURANÇA

LEIA CUIDADOSAMENTE TODAS AS INSTRUÇÕES ANTES DE UTILIZAR E GUARDE-AS PARA REFERÊNCIA FUTURA

Ao utilizar aparelhos elétricos, as precauções básicas de segurança devem ser sempre seguidas, incluindo o seguinte:
AVISO! O mau uso do aparelho pode causar danos pessoais.
AVISO! Nunca mergulhe a chaleira em água!
ATENÇÃO: Evite derramar líquidos no conetor.
AVISO! Não remova a tampa enquanto a água estiver fervendo.
CUIDADO: Certifique-se de que a chaleira elétrica está desligada antes de a retirar da base de alimentação.
AVISO: Coloque a tampa de modo a que o vapor seja direcionado para longe da pega.

1. Leia todas as instruções antes de usar o aparelho.
2. Antes de ligar o aparelho à tomada elétrica, certifique-se de que a tensão indicada na etiqueta de características, situada na parte inferior do aparelho, corresponde à tensão da sua casa. Se não corresponder, contacte imediatamente o seu revendedor e não utilize o aparelho.
3. Esta chaleira só pode ser utilizada com a base de energia fornecida, não deve ser utilizada com outros aparelhos. O dispositivo só deve ser utilizado com a base associada.
4. NÃO utilize qualquer aparelho com um cabo ou ficha danificados ou após o mau funcionamento do aparelho, ou que tenha sido danificado de qualquer forma. Devolva o aparelho à instalação de serviço autorizado mais próxima para análise, reparação ou ajuste.
5. Certifique-se sempre de desligar e retirar a ficha do aparelho da tomada antes de montar, desmontar, limpar e armazenar.
6. NÃO deixe o cabo principal (ou qualquer cabo de extensão) pendurado sobre a borda de uma mesa ou balcão, ou a tocar em superfícies quentes.
7. NÃO coloque sobre ou perto de um queimador a gás quente ou elétrico, ou num forno aquecido.
8. Não utilize a chaleira elétrica sem água. Não encha a chaleira enquanto esta ainda estiver quente. A mudança súbita de temperatura pode danificá-la.
9. Este aparelho não deve ser utilizado por crianças e deve ter-se cuidado quando for utilizado perto de crianças.
10. Não coloque o cabo, a ficha, a base ou qualquer parte da chaleira elétrica dentro ou debaixo de água ou de outro líquido.
11. Após a fervura, não toque no vapor do bico; também não abra a tampa com pressa, para evitar danos causados pelo vapor.
12. Ao verter, tenha cuidado a fim de se proteger.
13. Antes de a água arrefecer, tenha cuidado ao abrir a tampa, pois pode ser expelido vapor quente.
14. Ao utilizar a chaleira, mantendo-a longe das crianças, elas podem puxar o cabo eléctrico ou deixar cair a tampa da chaleira e causar ferimentos pessoais, queimaduras ou risco de choque eléctrico.
15. NÃO utilize o aparelho para outra utilização que não a destinada.
16. NÃO toque nas superfícies quentes. Utilize a pega e a pega da tampa.
17. Esta chaleira destina-se apenas a uso doméstico.
18. Ao remover a chaleira com água fervente, tenha cuidado, pois pode ocorrer queimadura.
19. As crianças pequenas devem ser supervisionadas para garantir que não brincam com a chaleira. As crianças não devem brincar com o aparelho.
20. Não utilize peças que não sejam fornecidas pelo fabricante ou recomendadas para evitar acidentes.
21. Desligue quando não estiver a ser utilizado e antes de limpar. Deixar arrefecer completamente antes de colocar ou retirar peças.
22. Durante a utilização, não coloque a base elétrica sobre uma chapa metálica ou de aparência metálica.
23. A chaleira só deve ser utilizada com o suporte fornecido.
24. Se a chaleira estiver demasiado cheia, a água a ferver pode ser projectada.
25. Se o cabo de alimentação estiver danificado, deve ser substituído pelo fabricante, pelo seu agente de assistência técnica ou por pessoas com qualificações semelhantes, de modo a evitar qualquer perigo.
26. Este aparelho destina-se a ser utilizado em aplicações domésticas e similares, tais como:
- Áreas de cozinha para os funcionários em lojas, escritórios e outros ambientes de trabalho;
- Casas rurais;
- Por clientes em hotéis, motéis e outros ambientes de tipo residencial;
- Ambientes do tipo "Bed and Breakfast".
27. Mantenha o aparelho e o cabo fora do alcance das crianças com menos de 8 anos.
28. Este aparelho pode ser utilizado por crianças a partir dos 8 anos de idade e por pessoas com capacidades físicas, sensoriais ou mentais reduzidas ou com falta de experiência e conhecimentos, sob supervisão ou lhes tiver sido dada instruções relativas à utilização do aparelho de uma forma segura e compreender os perigos envolvidos. As crianças não devem brincar com o aparelho. A limpeza e a manutenção pelo utilizador não devem ser feitas por crianças, a menos que tenham mais de 8 anos e sejam supervisionadas. A NEW ONE não recomenda que este aparelho seja utilizado por crianças.
29. ELIMINAÇÃO: Não elimine os aparelhos elétricos como resíduos urbanos não separados, utilize instalações de recolha diferenciada. Contacte o seu município para obter informações sobre os sistemas de recolha disponíveis. Se os aparelhos elétricos forem eliminados em aterros ou lixeiras, as substâncias perigosas podem infiltrar-se nas águas subterrâneas e entrar na cadeia alimentar, prejudicando a sua saúde e bem-estar.
30. Este aparelho não se destina a aquecer outros líquidos para além da água.
31. O cabo de alimentação pode ser controlado. Para a sua segurança, por favor, mantenha a distância mínima entre a base de alimentação e a tomada. Quando desligar o cabo de alimentação, tenha cuidado para não o danificar.
32. Ao utilizar este aparelho, deixe um espaço de ar adequado acima e em todos os lados para a circulação de ar. Não deixe que este aparelho toque em cortinas, papeis de parede, vestuário, panos de cozinha ou outros materiais inflamáveis durante a sua utilização.
33. NÃO utilize o aparelho ao ar livre ou perto de água.
34. Certifique-se de que o aparelho está desligado primeiro antes de retirar a ficha da tomada.
35. Coloque a chaleira em uma superfície de trabalho facilmente acessível, nivelada, seca, resistente ao calor e suficientemente estável.
36. Remova a embalagem e os adesivos, se houver, antes de usar o aparelho.
37. A superfície dos elementos de aquecimento tem calor residual após utilização... NÃO toque na superfície.
38. O produto e as suas peças não devem ser lavados na máquina de lavar loiça.

DESEMBALAGEM PERIGO para as crianças - perigo de vida devido a asfixia/ engolimento
Mantenha o material de embalagem fora do alcance das crianças. Elimine-o imediatamente.
* Retire cuidadosamente todas as peças da embalagem e verifique se não há peças em falta ou possivelmente danificadas.
* Retire todo o material de embalagem.

Cuidado! POR FAVOR ESTEJA ATENTO ÀS SUPERFÍCIES QUENTES
Tratamento de queimaduras:
• Passe imediatamente água fria sobre a área afetada.
• Não pare para retirar a roupa.
• Procure aconselhamento médico rapidamente.

DESCRIÇÃO DO APARELHO

1. Tampa	6. Marcações de nível de água
2. Botão de libertar da tampa	7. Corpo
3. Abertura	8. Medidor de temperatura da água
4. Filtro de bico removível para remover partículas de calcário	9. Botão Ligar/ Desligar (ON/OFF)
5. Pega	10. Indicador Ligar/ Desligar (ON/OFF)
	11. Base com partícula de armazenamento de cabo

COMO USAR A CHAVE
Primeira utilização
Para garantir uma maior durabilidade da chaleira elétrica, proceda da seguinte forma antes de a utilizar pela primeira vez:
1. Encha a chaleira elétrica com água e adicione vinagre numa proporção de 1:3 (1 parte de vinagre / 3 partes de água).
2. Leve a água a ferver (ver Ferver a água) e depois deite-a fora.
3. Deixe a chaleira elétrica arrefecer e volte a encher com água limpa, ferva a água e depois despeje-a novamente.
Para evitar depósitos de calcário, descalcifique a chaleira elétrica em intervalos regulares (após cerca de cada 15ª utilização), conforme descrito na secção "Descalcificação".)

Água a ferver
1. Certifique-se de que a chaleira se desligou automaticamente ou manualmente antes de removê-la da base.
2. Prima o botão de libertar a tampa, depois a tampa abre-se automaticamente.
3. Abra a tampa da máquina de chave para cima.Introduza água fria e limpa no recipiente para a água. Você pode verificar o nível de enchimento através das marcações de nível de água e.Prima firmemente a parte da frente da tampa para baixo, para a fechar.
4. Pressione o interruptor de ligar/desligar para a posição "I" e o indicador ficará azul e começará a ferver.
5. A chaleira desliga-se automaticamente quando a água atinge o ponto de ebulição e o interruptor volta à posição "0" desligado.
6. É possível verificar a temperatura da água através do medidor de temperatura da água.
7. Se você quiser interromper o ciclo de ebulição, você pode mover o interruptor para a posição "0" manualmente. E a luz indicadora se apagará.
8. A resistência da chaleira está protegida por um dispositivo de corte de segurança, que desliga automaticamente a chaleira se for ligada acidentalmente ou ferver sem água ou sem água suficiente. Se isso ocorrer, desligue e desconecte da tomada e deixe a chaleira esfriar, antes de encher com água fria. A chaleira pode então ser operada normalmente.

Nota:
* Em algumas áreas, a água parece turva. Isto é causado pelo cálcio dentro da água e torna-se aparente quando a água é fervida. Isto é normal.
* Certifique-se de que a tampa está encaixada de forma audível e percetível, caso contrário a chaleira elétrica pode não se desligar.
* A temperatura da água pode ser medida observando o termómetro durante o processo de fervura.
* Mantenha a chaleira e a base seca antes de a utilizar.
* Não abra a tampa ao despejar água quente!
* Não remova a tampa enquanto a água estiver fervendo.
* Se a chaleira estiver demasiado cheia, a água a ferver pode ser projectada.
* A chaleira destina-se exclusivamente para ferver água. O aquecimento de leite, bebidas gaseificadas ou outros líquidos causará o mau funcionamento ou danos no aparelho.
* Mantenha-se a si e aos outros longe do vapor de água! O contato com o vapor ascendente pode causar queimaduras!

AVISO - RISCO DE INCÊNDIO E DE QUEIMADURAS
* A chaleira e a sua tampa ficam quentes durante a utilização. Não lhes toque.
* A tampa deve estar bem fechada durante o processo de ebulição. Não deve ser aberta quando se está a verter água. Deixe o aparelho arrefecer antes de abrir a tampa.

CUIDADO - DANOS MATERIAIS/ FERIMENTOS LIGEIROS
* Não encha o reservatório de água com menos de 0,5 litros ou mais de 1,7 litros de água.

AVISO - RISCO DE INCÊNDIO E DE QUEIMADURAS
* Certifique-se de que a chaleira elétrica está desligada antes de a retirar da base elétrica.
* O filtro inserido no bico evita que as partículas maiores de calcário sejam despejadas.
* Não volte a ferver água estagnada. Deite-a fora.

MANUTENÇÃO
Limpeza
1. Retire a ficha da tomada e deixearrefecer o aparelho.
2. Retire a chaleira da base.
3. A parte externa de sua chaleira requer apenas uma limpeza ocasional com um pano úmido e detergente doméstico normal.
4. Não mergulhe a chaleira ou a base na água. Limpe-o com um pano seco.

Descalcificar
1. Os resíduos de calcário no interior do corpo da chaleira devem ser limpos regularmente para preservar a transparência da água.
2. Para proceder à descalcificação poderá utilizar um descalcificante convencional (ter em atenção as indicações do fabricante) ou água com vinagre na proporção de 1:1.
3. Encha o líquido descalcificador no fervedor de água e ferva-o.
4. Finalmente deixe atuar o líquido durante cerca de meia hora.
5. Apenas no caso de uma calcificação demasiado grande: Ferva a mistura uma segunda vez. De seguida deite-a fora.
6. Ferva água da torneira e deite-a também fora. Finalmente poderá voltar a usar o seufervedor de água como habitualmente.

Nota: Para a limpeza não use produtos quem Icos agressivos, abrasivos, esponjas duras ou semelhantes.

ESPECIFICAÇÕES
Alimentação: 220-240V ~ 50/60Hz
Consumo: 1850-2200W
Capacidade: Max. 1.7 Litros
Min. 0.5 Litros
Consumo de energia no modo desligado: 0 W
Período para entrar automaticamente no modo desligado: 1 minuto

O desenho e as especificações estão sujeitas a mudanças sem aviso prévio.

Eliminação correta deste produto

Esta marcação indica que este produto não deve ser eliminado juntamente com outros resíduos domésticos em toda a UE. Para evitar possíveis danos para o ambiente ou para a saúde humana devido à eliminação descontrolada de resíduos, recicle-o de forma responsável para promover a reutilização sustentável dos recursos materiais. Para devolver o seu aparelho usado, utilize os sistemas de devolução e recolha ou contacte o retalhista onde o produto foi comprado. Este pode levar o produto para uma reciclagem ambientalmente segura.

NEW ONE S.A.S
10, Rue de la Mission, 25480 Ecole Valentin, France
contact@muse-europe.com

CE

DE SCHNURLOSER WASSERKOCHER

SICHERHEITSHINWEISE

DIESES BENUTZERHANDBUCH VOR DEM GEBRAUCH SORGFÄLTIG DURCHLESEN UND FÜR EIN ZUKÜNFTIGES NACHSCHLAGEN GUT AUFBEWAHREN

Bei der Verwendung elektrischer Geräte sind die nachfolgenden grundlegenden Sicherheitsvorkehrungen einzuhalten:
WARNUNG! Bei Fehlgebrauch des Geräts besteht Verletzungsgefahr.
WARNUNG! Tauchen Sie den Wasserkocher niemals in Wasser.
ACHTUNG: Keine Flüssigkeiten über dem Stecker verschütten.
WARNUNG! Entfernen Sie den Deckel nicht, während das Wasser kocht.
VORSICHT: Der Wasserkocher muss ausgeschaltet sein, bevor er vom Sockel genommen wird.
WARNUNG: Positionieren Sie den Deckel so, dass der Dampf nicht auf den Griff gerichtet wird.

1. Lesen Sie vor dem Gebrauch des Gerät alle Anleitungen sorgfältig durch.
2. Vergewissern Sie sich vor dem Anschluss des Geräts an die Stromversorgung, dass die Spannungsangaben auf dem Typenschild Ihrer Netzspannung vor Ort entsprechen. Falls nicht, wenden Sie sich bitte umgehend an Ihren Händler und verwenden Sie das Gerät nicht.
3. Das Gerät darf nur mit dem mitgelieferten und nicht mit anderen Sockeln verwendet werden. Das Gerät darf nur mit der dazugehörigen Basis verwendet werden.
4. Das Gerät darf NICHT verwendet werden, wenn das Kabel oder der Stecker beschädigt sind oder wenn das Gerät nicht ordnungsgemäß funktioniert oder in irgendeiner Art beschädigt wurde. Bringen Sie das Gerät zum nächstgelegenen Kundendienst, um es überprüfen, reparieren oder einstellen zu lassen.
5. Stellen Sie sicher, das Gerät vor der Montage, Demontage, Reinigung und Lagerung auszuschalten und vom Netz zu trennen.
6. Netzkabel (bzw. Verlängerungskabel) dürfen NICHT über Tischkanten oder Arbeitsplatten hängen oder heiße Oberflächen berühren.
7. Stellen Sie das Gerät NICHT auf oder in die Nähe von heißen Gas- oder E-Herden oder in einen heißen Ofen.
8. Verwenden Sie den Wasserkocher nicht ohne Wasser. Füllen Sie den Wasserkocher nicht, während dieser noch heiß ist. Das Gerät könnte aufgrund des plötzlichen Temperaturwechsels beschädigt werden.
9. Dieses Gerät darf nicht von Kindern verwendet werden. Vorsicht ist geboten, wenn das Gerät in der Nähe von Kindern verwendet wird.
10. Das Kabel, der Stecker, der Sockel oder andere Teile des Geräts dürfen nicht in Wasser oder andere Flüssigkeiten getaucht werden.
11. Berühren Sie nach dem Kochen bitte nicht den Dampf aus der Tülle; Öffnen Sie die Abdeckung nicht zu schnell, um Schäden durch Dampf zu vermeiden.
12. Seien Sie beim Ausgießen vorsichtig, damit Sie sich nicht verbrennen.
13. Wenn das Wasser noch nicht abgekühlt ist, ist beim Öffnen des Deckels Vorsicht geboten, da heißer Dampf austreten könnte.
14. Halten Sie Kinder während des Betriebs vom Gerät fern, da diese am Netzkabel ziehen oder das Gerät umstoßen und so Verletzungen, Verbrühungen oder Stromschläge verursachen könnten.
15. Verwenden Sie das Gerät NUR zweckgemäß.
16. Berühren Sie NICHT heiße Oberfläche. Verwenden Sie immer den Griff des Geräts und den Griff des Deckels.

17. Dieses Gerät ist nur für den Gebrauch in Privathaushalten vorgesehen.
18. Seien Sie vorsichtig, wenn Sie den Wasserkocher mit kochendem Wasser entfernen, da es zu Verbrühungen kommen kann.
19. Kleinkinder müssen beaufsichtigt werden, damit sie nicht mit dem Gerät spielen. Kinder dürfen nicht mit dem Gerät spielen.
20. Verwenden Sie nur vom Hersteller produzierte oder empfohlene Teile, um Unfälle zu vermeiden.
21. Trennen Sie den Netzstecker während des Nichtgebrauchs und vor der Reinigung. Lassen Sie das Gerät immer vollständig abkühlen, bevor Sie Teile anbringen oder abnehmen.
22. Während des Gebrauchs darf der Sockel nicht auf Metallplatten oder Geräte aus Metall gestellt werden.
23. Der Wasserkocher darf nur mit dem mitgelieferten Sockel verwendet werden.
24. Ist das Gerät überfüllt, kann kochendes Wasser herausspritzen.
25. Ein beschädigtes Netzkabel muss vom Hersteller, von dessen Kundendienst oder einer ähnlich qualifizierten Person ersetzt werden, um Gefahrensituationen zu vermeiden.
26. Dieses Gerät ist vorgesehen für den Einsatz in privaten Haushalten sowie für andere Anwendungen, wie z.B.:
- Personalküchen in Geschäften, Büros und anderen Arbeitsumgebungen;
- Gutshäusern;
- Durch Gäste in Hotels, Motels und anderen Übernachtungseinrichtungen;
- Frühstückspensionen.
27. Gerät und Netzkabel von Kindern unter 8 Jahren fernhalten.
28. Dieses Gerät ist vorgesehen für den Gebrauch durch Kinder ab 8 Jahren sowie für Personen mit eingeschränkten körperlichen, sensorischen oder geistigen Fähigkeiten oder ohne Erfahrung und Wissen, es sei denn sie werden beaufsichtigt oder hinsichtlich der sicheren Nutzung des Geräts angeleitet und verstehen die damit einhergehenden Gefahren. Kinder dürfen nicht mit dem Gerät spielen. Reinigungsarbeiten und Benutzerwartungen dürfen nur von Kindern über 8 Jahren und nur unter Aufsicht durchgeführt werden. NEW ONE empfiehlt nicht, dass Kinder dieses Gerät bedienen.
29. ENTSORGUNG: Entsorgen Sie elektrische Geräte nicht über den Hausmüll, sondern an entsprechenden Sammelstellen. Informationen über Sammelstellen erhalten Sie bei Ihrer Behörde vor Ort. Falls elektrische Geräte auf Deponien oder Müllhalden entsorgt werden, können gefährliche Substanzen austreten und in das Grundwasser und somit in die Nahrungskette gelangen, was wiederum zu Gesundheitsschäden führen kann.
30. Dieses Gerät ist nur für das Erhitzen von Wasser und keiner anderen Flüssigkeiten vorgesehen.
31. Achten Sie aus Gründen Ihrer Sicherheit darauf, dass zwischen dem Sockel und der Steckdose der erforderliche MINDEST-Abstand eingehalten wird. Ziehen Sie immer vorsichtig am Netzkabel, um Schäden am Kabel zu vermeiden.
32. Während der Nutzung des Geräts muss oberhalb und an allen Seiten des Geräts genügend Platz für die Luftzirkulation gelassen werden. Das Gerät darf während des Betriebs nicht mit Gardinen, Wandverkleidungen, Kleidung, Handtüchern oder anderen brennbaren Materialien in Berührung kommen.
33. NICHT im Freien oder in der Nähe von Wasser verwenden.
34. Schalten Sie das Gerät aus, bevor Sie es vom Netz trennen.
35. Stellen Sie den Wasserkocher auf eine leicht zugängliche, ebene, trockene, hitzebeständige und ausreichend stabile Arbeitsfläche.
36. Packen Sie das Gerät vollständig aus und entfernen Sie vor der Benutzung alle Aufkleber.
37. Die Oberfläche der Heizelemente ist auch nach dem Betrieb noch heiß. Berühren Sie die Oberfläche NICHT.
38. Das Produkt und seine Komponenten sind nicht spülmaschinentauglich.

AUSPACKEN GEFAHR für Kinder: Lebensgefahr durch Strangulation/ Verschlucken.
Das Verpackungsmaterial gehört nicht in Kinderhände. Entsorgen Sie es umgehend.
* Entfernen Sie alle Verpackungsmaterialien und prüfen Sie, ob alle Teile vollständig und intakt sind.
* Entfernen Sie das gesamte Verpackungsmaterial.

VORSICHT! ACHTUNG HEISSE OBERFLÄCHEN
Behandlung von Verbrennungen:
• Halten Sie die betroffenen Stellen umgehend unter kaltes Wasser.
• Halten Sie nicht an, um Kleidung auszuziehen.
• Suchen Sie umgehend einen Arzt auf.

BESCHREIBUNG DES GERÄTES
1. Deckel
2. Freigabetaste Deckel
3. Ausgießöffnung
4. Herausnehmbarer Filter an der Tülle zur Entfernung von Kalkpartikeln
5. Henkel
6. Wasserstandsanzeige
7. Kanne
8. Wassertemperaturanzeige
9. Ein-/ Ausschalter
10. Ein-/ Ausschalter-Anzeige
11. Sockel mit Kordelspeicherpartikel

BENUTZUNG DES WASSERKOCHERS
Erstmaliger Gebrauch
Um eine lange Lebensdauer des Geräts zu gewährleisten, gehen Sie beim erstmaligen Gebrauch wie folgt vor:
1. Füllen Sie den Wasserkocher mit Wasser und Essig in einem Verhältnis von 1:3 (1 Teil Essig, 3 Teile Wasser).
2. Bringen Sie das Gemisch zum Kochen (siehe Abschnitt Wasser kochen) und schütten Sie das Gemisch weg.
3. Lassen Sie den Wasserkocher abkühlen und füllen Sie ihn dann erneut mit Wasser. Bringen Sie das Wasser zum Kochen und schütten Sie auch dieses Wasser weg.

Um Kalkablagerungen zu vermeiden, entkalken Sie den Wasserkocher regelmäßig (nach ungefähr 15 Anwendungen) gemäß den Anleitungen im Abschnitt "Entkalken".

Wasser kochen
1. Vergewissern Sie sich, dass sich der Wasserkocher automatisch abschaltet, oder schalten Sie ihn selbst ab, bevor Sie ihn vomSockel nehmen.
2. Drücken Sie zum Öffnen des Deckels auf dessen Freigabetaste.
3. Füllen Sie den Wasserkocher mit der erforderlichen Wassermenge. Den Füllstand können Sie an den Wasserstandsmarkierungen ablesen. Drücken Sie den Deckel vorn nach unten, um ihn zu schließen.
4. Drücken Sie den Ein-/ Ausschalter auf die Position „I", und die Anzeige wird blau und beginnt dann zu kochen.
5. Der Wasserkocher schaltet sich automatisch ab, wenn das Wasser kocht (der Schalter springt in die Position 0 zurück).
6. Die Temperatur des Wassers können Sie an der Wassertemperaturanzeige ablesen.
7. Sie können den Aufheizvorgang jederzeit unterbrechen, indem Sie den Wasserkocher manuell abschalten: Bringen Sie den Schalter in die Ausgangsposition (0): Die Kontrollleuchte erlischt und zeigt damit an, dass der Wasserkocher abgeschaltet ist.
8. Die Heizvorrichtung des Wasserkochers ist durch eine Sicherheitsabschaltung geschützt, die das Gerät automatisch abschaltet, wenn es unbeabsichtigt oder mit einem zu geringen Wasserstand eingeschaltet wurde. Schalten Sie in diesem Fall den Wasserkocher ab, ziehen Sie den Stecker aus der Netzsteckdose und lassen Sie das Gerät abkühlen, bevor Sie es erneut mit Wasser füllen. Danach kann der Wasserkocher wieder normal benutzt werden.

HINWEISE:
* In einigen Regionen ist das Wasser trüb. Dies wird aufgrund von Kalzium im Wasser verursacht. Das ist normal, und das Wasser wird nach dem Kochen klarer.
* Der Deckel muss hörbar und spürbar einrasten; anderenfalls lässt sich das Gerät nicht einschalten.
* Die Temperatur können Sie während des Kochvorgangs am Thermometer des Geräts ablesen.
* Vergewissern Sie sich vor dem Gebrauch, dass der Kocher und der Sockel trocken sind.
* Beim Ausgießen von heißem Wasser nicht den Deckel öffnen!
* Entfernen Sie den Deckel nicht, während das Wasser kocht.
* Ist das Gerät überfüllt, kann kochendes Wasser herausspritzen.
* Das Gerät ist nur zum Kochen von Wasser bestimmt. Beim Erhitzen von Milch, kohlesäurehaltigen Getränken oder anderen Flüssigkeiten können Fehlfunktionen oder Schäden am Gerät verursacht werden.
* Schützen Sie sich und andere vor heißem austretendem Wasserdampf! Kontakt mit aufsteigendem Dampf kann zu Verbrühungen führen!

WARNUNG - GEFAHR VON FEUER UND VERBRENNUNGEN
* Der Wasserkocher und der Deckel werden während des Betriebs heiß. Nicht berühren.
* Der Deckel muss während des Kochvorgangs sicher geschlossen sein. Öffnen Sie den Deckel nicht, wenn Sie Wasser ausgießen. Lassen Sie das Gerät abkühlen, bevor Sie den Deckel öffnen.

VORSICHT - MATERIALSCHÄDEN/ LEICHTE VERLETZUNGEN
* Füllen Sie den Wasserkocher mit mindestens 0,5L und mit höchstens 1,7L Wasser.

WARNUNG - GEFAHR VON FEUER UND VERBRENNUNGEN
* Vergewissern Sie sich, dass der Wasserkocher ausgeschaltet ist, bevor Sie ihn vom Sockel nehmen.
* Der Siebeinsatz in der Ausgussöffnung verhindert, dass größere Partikel mit ausgegossen werden.
* Kochen Sie abgestandenes Wasser nicht erneut auf. Schütten Sie es weg.

WARTUNG
Reinigen
1. Ziehen Sie den Netzstecker aus der Steckdose und lassen Sie den Wasserkocher abkühlen.
2. Nehmen Sie den Wasserkocher vom Sockel.
3. Die Außenseite des Wasserkochers braucht nur gelegentlich gereinigt zu werden: Wischen Sie den Wasserkocher mit einem feuchten Tuch und einem herkömmlichen Reinigungsmittel ab.
4. Tauchen Sie den Wasserkocher und den Sockel nie in eine Flüssigkeit. Wischen Sie ihn einfach mit einem trockenen Tuch ab.

Entkalken
1. Die Kalkrückstände, die sich im Innern des Wasserkochers ablagern und ansammeln,müssen regelmäßig entfernt werden, damit das Wasser klar bleibt.
2. Zum Entkalken können Sie handelsüblichen Entkalker verwenden (Herstelleranweisungen beachten) oder Haushaltsessig mit Wasser im Verhaltnis 1:1 mischen.
3. Füllen Sie die Entkalkungsflüssigkeit in den Wasserkocher und kochen Sie sie auf.
4. Lassen Sie die Flüssigkeit anschließend ca eine halbe Stunde einwirken.
5. Nur bei stärkerer Verkalkung: Kochen Sie das Gemisch ein zweites Mal auf. Danach gießen Sie es weg.
6. Kochen Sie frisches Leitungswasser auf und genießen Sie es weg. Anschließenf Können Sie Ihren Wasserkocher wie gewohnt benutzen.

HINWEISE: Verwenden Sie zum Reinigen keine aggressiven chemischen Reinigungsmittel, Scheuremttel, harte Schwamme o.ä.

TECHNISCHE EIGENSCHAFTEN
Netzstromversorgung: 220-240V ~ 50/60Hz
Stromversorgung: 1850-2200W
Kapazität: Max. 1.7 Liter
Min. 0.5 Liter
Stromverbrauch im abgeschalteten Zustand: 0 W
Automatisches Umschalten in den ausgeschalteten Modus: 1 Minute

Gestaltung und Ausführung bleiben Änderungen vorbehalten.

Ordnungsgemäße Entsorgung

Diese Kennzeichnung weist darauf hin, dass das Produkt innerhalb der EU nicht über den Hausmüll entsorgt werden darf. Recyceln Sie das Gerät verantwortungsvoll, um Umwelt- und Gesundheitsschäden aufgrund einer unsachgemäßen Entsorgung zu vermeiden und um eine nachhaltige Verwendung von Rohstoffen zu unterstützen. Bitte geben Sie Ihr Altgerät an einer Sammelstelle oder bei dem Händler, bei dem Sie das Gerät erworben haben, ab. Dort wird das Produkt für ein umweltgerechtes Recycling entgegengenommen.

NEW ONE S.A.S
10, Rue de la Mission, 25480 Ecole Valentin, France
contact@muse-europe.com

CE

ES HERVIDOR INALÁMBRICO

INSTRUCCIONES DE SEGURIDAD
LEA TODAS LAS INSTRUCCIONES CUIDADOSAMENTE ANTES DE USAR EL APARATO Y GUÁRDELAS PARA CONSULTAS FUTURAS
Al usar aparatos eléctricos, siempre deben seguirse las precauciones básicas de seguridad, incluidas las siguientes:
ADVERTENCIA! El uso incorrecto del aparato puede causar lesiones personales.
ADVERTENCIA: Nunca sumerja el hervidor en agua!
ATENCIÓN: Evite derrames sobre el conector.
ADVERTENCIA: No quite la tapa mientras el agua esté hirviendo.
PRECAUCIÓN: Asegúrese de que el hervidor de agua esté apagado antes de retirarlo de la base eléctrica.
ADVERTENCIA: Coloque la tapa de manera que el vapor se dirija lejos del mango.
1. Lea todas las instrucciones antes de utilizar la aparato.
2. Antes de conectar el aparato a la toma de corriente, asegúrese de que el voltaje indicado en la etiqueta de clasificación ubicada en la parte inferior del aparato, coincida con el voltaje de su hogar. Si no fuera así, póngase en inmediatamente contacto con el distribuidor y no use el aparato.
3. Este hervidor sólo puede usarse con la base eléctrica acoplada, no debe usarse con otros equipos. El dispositivo sólo debe utilizarse con la base asociada.
4. NO use ningún aparato con un cable o enchufe dañado, o después de que el aparato funcione mal o se haya dañado de alguna manera. Devuelva el aparato al centro de servicio autorizado más cercano para su revisión, reparación o ajuste.
5. Asegúrese siempre de apagar y desenchufar el aparato antes del montaje, desmontaje, limpieza y almacenamiento.
6. NO permita que el cable de alimentación (o cualquier alargador) cuelgue del borde de una mesa o mostrador, ni que toque superficies calientes.
7. NO lo coloque sobre o cerca de un quemador de gas o eléctrico caliente, ni en un horno caliente.
8. No lo use sin agua en el hervidor. No llene el hervidor mientras aún esté caliente. El cambio brusco de temperatura podría dañarlo.
9. Este aparato no debe ser usado por niños y debe tenerse cuidado cuando se use cerca de ellos.
10. No coloque el cable, el enchufe, la base ni ninguna parte del hervidor dentro o debajo del agua u otro líquido.
11. Después de hervir, no toque el vapor del pico; no abra la tapa a toda prisa, para evitar daños por el vapor.
12. Al verter, tenga cuidado de protegerse.
13. Antes de que el agua se enfríe, tenga cuidado al abrir la tapa, ya que podría salir vapor caliente.
14. Cuando utilice el hervidor, manténgalo alejado de los niños, ya que podrían tirar del cable de alimentación o golpear la tapa del hervidor y provocar lesiones personales, quemaduras o descargas eléctricas.
15. NO use el aparato para otro uso que no sea el previsto.
16. NO toque superficies calientes. Use el asa y el asa de la tapa.
17. Este hervidor es solo para uso doméstico.
18. Tenga cuidado al retirar la tetera con agua hirviendo por completo, ya que podría sufrir quemaduras.
19. Los niños pequeños deben ser supervisados para garantizar que no jueguen con el hervidor. Los niños no deben jugar con el aparato.
20. No use piezas que no estén fabricadas por el fabricante o por recomendación para evitar accidentes.
21. Desenchúfelo cuando no esté en uso y antes de limpiarlo. Deje que se enfríe por completo antes de poner o quitar piezas.
22. Al usarlo, no puede colocar la base de alimentación sobre la placa metálica o la apariencia metálica.
23. El hervidor solo debe usarse con el soporte provisto.
24. Si el hervidor se llena en exceso, puede salir agua hirviendo.
25. Si el cable de alimentación está dañado, debe ser sustituido por el fabricante, su agente de servicio o personas con cualificación similar con el fin de evitar un peligro.
26. Este aparato está diseñado para ser utilizado en el hogar y aplicaciones similares, tales como:
- Zonas de cocina de personal en tiendas, oficinas y otros entornos de trabajo.
- Casas de campo.
- Por clientes en hoteles, moteles y otros entornos de tipo residencial.
- Entornos de tipo alojamiento y desayuno.
27. Mantenga el aparato y el cable fuera del alcance de los niños menores de 8 años.
28. Este aparato puede ser usado por niños a partir de los 8 años y por personas con capacidades físicas, sensoriales o mentales reducidas o que carezcan de experiencia y conocimiento si han recibido supervisión o instrucciones sobre el uso seguro del aparato y entienden los peligros involucrados. Los niños no deben jugar con el aparato. La limpieza y el mantenimiento por parte del usuario no deben ser realizados por niños, a menos que sean mayores de 8 años y estén supervisados. No se recomienda que los niños utilicen este aparato.
29. ELIMINACIÓN: No deseche los aparatos eléctricos como residuos municipales sin clasificar, use instalaciones de recogida separadas. Póngase en contacto con el gobierno local para obtener información sobre los sistemas de recogida disponibles. Si los aparatos eléctricos se desechan en vertederos, las sustancias peligrosas pueden filtrarse a las aguas subterráneas y entrar en la cadena alimentaria, dañando su salud y bienestar.
30. Este aparato no está diseñado para calentar líquidos que no sean agua.
31. El cable de alimentación puede manejar el control. Por su seguridad, mantenga la distancia MÍNIMA entre la base de alimentación y el enchufe. Cuando tire del cable de alimentación, tenga cuidado para evitar dañarlo.
32. Cuando use este aparato, deje un espacio de aire adecuado encima y en todos los laterales para que circule el aire. No permita que el aparato toque cortinas, revestimientos de paredes, ropa, trapos de cocina u otros materiales inflamables durante su uso.
33. NO lo use al aire libre o cerca del agua.
34. Asegúrese de que el aparato esté apagado antes de desenchufarlo de la toma de corriente.
35. Coloque el hervidor sobre una superficie de trabajo de fácil acceso, nivelada, seca, resistente al calor y suficientemente estable.
36. Retire el embalaje y las pegatinas, si las hubiera, antes de utilizar el aparato.
37. La superficie de los elementos térmicos muestra calor residual después del uso NO toque la superficie.
38. El producto y sus piezas no deben lavarse en el lavavajillas.

DESEMBALAJE PELIGRO para los niños: Peligro de muerte por asfixia o ingestión
Mantenga el material de embalaje fuera del alcance de los niños. Deséchelo inmediatamente.
* Retire con cuidado el embalaje de todas las piezas y compruebe que no falte ninguna pieza ni estén dañadas.
* Retire todo el material de embalaje.

PRECAUCIÓN! TENGA CUIDADO CON LAS SUPERFICIES CALIENTES
Tratamiento de quemaduras:
• Deje correr agua fría sobre el área afectada inmediatamente.
• No se detenga para quitarse la ropa.
• Busque atención médica rápidamente.

DESCRIPCIÓN DEL APARATO
1. Tapa
2. Botón de apertura de la tapa
3. Abertura
4. Filtro de boquilla extraíble para eliminar las partículas de cal.
5. Asa
6. Marcas de nivel de agua
7. Cuerpo
8. Indicador de temperatura del agua
9. Botón ON/OFF
10. Indicador de ON/OFF
11. Base con partícula de almacenamiento de cordón

CÓMO USAR EL HERVIDOR
Primer uso
Para garantizar una larga vida útil del hervidor de agua, proceda de la siguiente manera antes de usarlo por primera vez:
1. Llene el hervidor con agua y añada vinagre en una proporción de 1:3 (1 parte de vinagre/3 partes de agua).
2. Déjela hervir (consulte la sección Hervir agua) y, a continuación, viértala.
3. Deje que el hervidor se enfríe y, a continuación, llénelo con agua fresca, hierva el agua y viértala nuevamente.

Para evitar depósitos de cal, descalcifique el hervidor de agua a intervalos regulares (aproximadamente cada 15 usos) tal y como se describe en la sección "Descalcificación".

Hervir agua
1. Asegúrese de que el hervidor se haya apagado automáticamente o manualmente antes de retirarlo de la unidad base.
2. Presione el botón de apertura de la tapa y, a continuación, la tapa se abrirá automáticamente.
3. Llene el hervidor con la cantidad de agua necesaria. Puede comprobar el nivel de llenado a través de las marcas de nivel de agua.Presione firmemente la ubicación frontal de la tapa hacia abajo para cerrarla.
4. Presione el interruptor de encendido/ apagado a la posición "I", y el indicador se volverá azul y luego comenzará a hervir.
5. El hervidor se apagará automáticamente cuando el agua alcance el punto de ebullición y el interruptor volverá a la posición de apagado "0".
6. Puede comprobar la temperatura del agua a través del indicador de temperatura del agua.
7. Si desea interrumpir el ciclo de ebullición, puede mover el interruptor a la posición de apagado "0" manualmente. Y la luz indicadora se apagará.
8. El elemento de su hervidor está protegido por un dispositivo de corte de seguridad, que apagará automáticamente el hervidor si se enciende accidentalmente o se deja hervir sin agua, o sin suficiente agua. Si esto ocurre, apague y desconecte el enchufe y deje que el hervidor se enfríe antes de llenarlo con agua fría. La tetera puede entonces funcionar normalmente.

ATENCIÓN:
* En algunas áreas, el agua parecerá turbia. Esto es causado por el calcio dentro del agua y se hace evidente cuando se hierve el agua. Esto es normal.
* Asegúrese de que la tapa esté cerrada de forma audible y perceptible, de lo contrario, es posible que el hervidor de agua no se apague.
* La temperatura del agua puede saberse observando el termómetro durante el proceso de hervido.
* Mantenga el hervidor y la base secos antes de usarlos.
* ¡No abra la tapa cuando vierta agua caliente!
* No quite la tapa mientras el agua esté hirviendo.
* Si el hervidor se llena en exceso, puede salir agua hirviendo.
* El hervidor está destinado únicamente para hervir agua. El calentamiento de leche, bebidas carbonatadas u otros líquidos provocará un mal funcionamiento o dañará el aparato.
* Manténgase a sí mismo y a los demás alejados del vapor de agua que se libera. ¡El contacto con el vapor ascendente puede causar quemaduras!

ADVERTENCIA - RIESGO DE INCENDIO Y QUEMADURAS
* El hervidor y la tapa se calientan mientras está en uso. No los toque.
* La tapa debe estar bien cerrada durante el proceso de hervido. No debe abrirse mientras se vierte agua. Deje que el aparato se enfríe antes de abrir la tapa.

PRECAUCIÓN - DAÑOS MATERIALES/ LESIONES LEVES
* No llene el recipiente de agua con menos de 0,5 litros o más de 1,7 litros de agua.

ADVERTENCIA - RIESGO DE INCENDIO Y QUEMADURAS
* Asegúrese de que el hervidor de agua esté apagado antes de retirarlo de la base eléctrica.
* El tamiz insertado en la boquilla evita que se derramen partículas de cal más grandes.
* No vuelva a hervir el agua estancada. Viértela.

MANTENIMIENTO
Limpieza
1. Desconecte el enchufe de la toma de alimentación y espere hasta que el hervidor se haya enfriado.
2. Retire la tetera de la base.
3. El exterior de su hervidor solo requiere una limpieza ocasional con un paño húmedo y detergente doméstico normal.
4. No sumerja el hervidor o la unidad base en agua. Límpielo con un paño seco.

Eliminación de cal
1. Los residuos de sarro en el interior del cuerpo de la tetera deben limpiarse regularmente para preservar la claridad del agua.
2. Para eliminar la cal puede utilizar un agente antical convencional disponible en el mercado (observe las indicaciones del fabricante) o bien, utilizar vi nag re domestico diluido en agua en una relación de 1:1.
3. Liene líquido antical en el hervidor de agua y hiérvalo.
4. A continuación esper e media hora para que el liquido ac túe.
5. Solo cuando haya mucha a acumulación de cal: Hierva la mezcia de nuevo. A continuación, tirela.
6. Hierva agua corriente y deséchela igualmente. A continuacion puede seguir utilizando el hervidor como lo hace habitualmente.

ATENCIÓN: Para limpiar no debe utilizar limpiadores con sustancias químicas agresivas,lejias trapos duros o similares.

FICHA TÉCNICA
Alimentación: 220-240V ~ 50/60Hz
Potencia: 1850-2200W
Capacidad: Max. 1.7 litros
Min. 0.5 litros
Consumo de energía en modo apagado: 0 W
Periodo de ingreso automático al modo apagado: 1 minuto

Los diseños y especificaciones están sujetos a cambio sin previo aviso.

Eliminación correcta del producto

Esta marca indica que este producto no debe desecharse junto con otros residuos domésticos en toda la UE. Para evitar posibles daños al medioambiente o a la salud humana por la eliminación descontrolada de desechos, recíclelo de manera responsable para promover la reutilización sostenible de los recursos materiales. Para devolver el dispositivo usado, use los sistemas de devolución y recogida o póngase en contacto con el minorista donde compró el producto. Ellos pueden recoger el producto para un reciclaje respetuoso con el medioambiente.

NEW ONE S.A.S
10, Rue de la Mission, 25480 Ecole Valentin, France
contact@muse-europe.com

CE

IT BOLLITORE SENZA FILI

ISTRUZIONI PER LA SICUREZZA
LEGGI CON CURA TUTTE LE ISTRUZIONI PRIMA DELL'USO E CONSERVALE PER RIFERIMENTO FUTURO
Quando si utilizzano elettrodomestici è sempre necessario rispettare alcune essenziali e basilari regole di sicurezza, incluse le seguenti:
AVVERTIMENTO! L'uso improprio dell'apparecchio potrebbe causare lesioni personali.
ATTENZIONE! Non immergere mai il bollitore in acqua.
PERICOLO: Evitare fuoriuscite sul connettore.
AVVERTIMENTO! Non rimuovere il coperchio mentre l'acqua bolle.
ATTENZIONE: Assicurarsi che il bollitore sia spento prima di rimuoverlo dalla base di alimentazione.
AVVERTENZA: Sistema il coperchio in modo che getto di vapore non investa la maniglia.
1. Leggi tutte le istruzioni prima di utilizzare il apparecchio.
2. Prima di collegare l'apparecchio alla presa elettrica, accertati che il voltaggio sia compatibile con i dati indicati sull'etichetta situata sul lato inferiore dell'apparecchio. In caso contrario, contatta immediatamente il tuo rivenditore e non utilizzare l'apparecchio.
3. Questo bollitore può essere utilizzato solo con la base di alimentazione inclusa, e non deve essere utilizzato con altri set. Il dispositivo deve essere utilizzato esclusivamente con la base associata.
4. NON usare l'apparecchio se il cavo o la spina hanno subito danni o se l'apparecchio stesso non funzionasse a dovere o abbia subito danni di qualsiasi tipo. Consegna l'apparecchio al più vicino centro di assistenza autorizzato per eventuali controlli, riparazioni e regolazioni.
5. Accertati sempre di spegnere e scollegare l'apparecchio prima di montarlo, smontarlo, pulirlo e riporlo.
6. NON lasciare che il cavo di alimentazione (o qualsiasi prolunga) penda dal bordo di un tavolo o bancone o tocchi superfici calde.
7. NON porre l'apparecchio sopra o vicino stufe calde o fornelli elettrici, o in un forno caldo.
8. Non utilizzare il bollitore senz'acqua. Non riempire il bollitore mentre è ancora caldo. L'improvviso sbalzo di temperatura potrebbe danneggiarlo.
9. Questo apparecchio non deve essere utilizzato dai bambini, ed è necessario prestare la massima attenzione quando viene utilizzato vicino ai bambini.
10. Non immergere il cavo, la spina, la base o qualsiasi parte del bollitore in acqua o altri liquidi.
11. Dopo l'ebollizione, non toccare il vapore dal beccuccio; non aprire il coperchio troppo in fretta, per evitare di ferirsi con il vapore.
12. Quando versi, fai attenzione alla tua incolumità personale.
13. Prima che l'acqua si raffreddi, fai attenzione quando apri il coperchio, in quanto potrebbe fuoriuscire del vapore caldo.
14. Tieni i bambini a distanza di sicurezza quando usi il bollitore, in quanto potrebbero tirare il cavo di alimentazione o far cadere il coperchio del bollitore, rischiando di causare lesioni personali, scottature o e scosse elettriche.
15. NON utilizzare l'apparecchio per usi diversi da quelli previsti.
16. NON toccare le superfici calde. Utilizza la maniglia del bollitore e la maniglia del coperchio.
17. Questo bollitore è destinato esclusivamente ad un uso domestico.
18. Quando si rimuove il bollitore con acqua completamente bollente, fare attenzione, potrebbero verificarsi ustioni.
19. Sorveglia i bambini piccoli per accertarti che non giochino con il bollitore. I bambini non devono giocare con l'apparecchio.
20. Non utilizzare parti non prodotte od approvate dal produttore, per evitare incidenti.
21. Stacca la spina dell'apparecchio quando non è in uso e prima di pulirlo. Lascialo raffreddare completamente prima di montare o smontare gli accessori.
22. Durante l'uso, non posizionare la base di alimentazione su superfici metalliche.
23. Il bollitore deve essere utilizzato esclusivamente con il supporto in dotazione.
24. Se il bollitore è troppo pieno, l'acqua bollente potrebbe essere fuoriuscire.
25. Se il cavo di alimentazione è danneggiato, per evitare rischi deve essere sostituito dal produttore, da un suo agente di assistenza o da personale qualificato.
26. Questo apparecchio è destinato agli usi domestici e simili:
- Cucine per il personale in negozi, uffici e altri ambienti di lavoro;
- Agriturismi;
- Clienti in hotel, motel e altri ambienti di tipo residenziale;
- Ambienti tipo bed & breakfast.
27. Tieni l'apparecchio e il relativo cavo fuori dalla portata dei bambini di età inferiore agli 8 anni.
28. Questo apparecchio può essere usato da bambini sopra gli 8 anni di età e da persona con ridotte capacità fisiche, mentali e sensoriali, o prive dell'esperienza e perizia necessarie, purché opportunamente supervisionate e istruite sull'uso sicuro dell'apparecchio e sui rischi ad esso collegati. I bambini non devono giocare con l'apparecchio. La pulizia e la manutenzione assegnate all'utente non possono essere effettuate da bambini, a meno che non abbiano più di 8 anni e siano supervisionati. NEW ONE sconsiglia di lasciare usare l'apparecchio ai bambini.
29. SMALTIMENTO - Non smaltire gli apparecchi elettrici come rifiuti urbani indifferenziati, ma rivolgiti a una struttura per la raccolta differenziata. Contatta l'amministrazione locale per informazioni sui sistemi di raccolta disponibili. Se gli apparecchi elettrici vengono smaltiti in discariche, le sostanze pericolose potrebbero penetrare nelle acque sotterranee ed infiltrarsi nella catena alimentare, danneggiando la salute e il benessere umani.
30. Questo apparecchio non è destinato a riscaldare liquidi diversi dall'acqua.
31. Il cavo di alimentazione funge da interruttore di emergenza. Per garantire la tua sicurezza, mantieni la distanza MINIMA tra la base di alimentazione e la presa elettrica. Non staccare il cavo tirando il cavo stesso, ma afferra la spina, per evitare di danneggiarlo.
32. Quando usi l'apparecchio, lascia un adeguato spazio libero sopra e su per la circolazione d'aria. Evita che l'apparecchio venga in contatto con tende, rivestimenti murali, abiti, asciugamani o altri materiali infiammabili.
33. NON usare all'aperto o vicino all'acqua.
34. Accertati che l'apparecchio sia spento prima di staccarne la spina.
35. Posizionare il bollitore su una superficie di lavoro facilmente accessibile, piana, asciutta, resistente al calore e sufficientemente stabile.
36. Liberate l'apparecchio dall'imballaggio e, prima di usarlo, togliete tutti gli adesivi.
37. La superficie degli elementi riscaldanti conserva del calore residuo dopo l'uso. NON toccare la superficie.
38. Il prodotto e le sue parti non devono essere lavati in lavastoviglie.

DISIMBALLAGGIO PERICOLO per i bambini – rischio di soffocamento/ deglutizione.
Tieni il materiale di imballaggio fuori dalla portata dei bambini e smaltiscilo immediatamente.
* Rimuovi con cura l'intero imballaggio, e controlla che tutte le parti siano presenti e che non siano danneggiate.
* Rimuovi tutto il materiale di imballaggio.

ATTENZIONE! FAI ATTENZIONE ALLE SUPERFICI CALDE
Trattare la scottatura:
• Fai scorrere immediatamente acqua fredda sull'area interessata.
• Continua a rimuovere i vestiti.
• Rivolgiti subito ad un medico.

DESCRIZIONE DEL PRODOTTO
1. Coperchio
2. Botão de libertar da tampa
3. Beccuccio
4. Filtro amovibile del beccuccio, per l'eliminazione dei frammenti di tartaroIndicatore di livello
5. Impugnatura
6. Indicatore di livello
7. Contenitore
8. Indicatore della temperatura dell'acqua
9. Pulsante AVVIO/ ARRESTO (ON/OFF)
10. Indicatore AVVIO/ ARRESTO (ON/OFF)
11. Supporto di base, con scomparto per riporre il cavo di alimentazione

COME USARE IL BOLLITORE
Primo utilizzo
Per garantire una lunga durata del bollitore, prima dell'utilizzo iniziale procedi come segue:
1. Riempi il bollitore con acqua e aggiungi dell'aceto in un rapporto di 1:3 (1 parte di aceto / 3 parti di acqua).
2. Portare a ebollizione (vedi Acqua bollente), quindi getta.
3. Lascia raffreddare il bollitore, quindi riempilo nuovamente con acqua fresca, fai bollire l'acqua e poi gettala.

Per evitare depositi di calcare, decalcificare il bollitore a intervalli regolari (circa ogni 15 utilizzi) come descritto nella sezione "Decalcificazione".

Acqua bollente
1. Accertatevi che il bollitore sia spento automaticamente o spegnetelo prima di toglierlo dal supporto di base.
2. Premi il tasto di rilascio del coperchio, e il coperchio si aprirà automaticamente.
3. Encha a chaleira com a quantidade de água necessária. Você pode verificar o nível de enchimento através das marcas de nível de água.Premi con decisione la porzione anteriore del coperchio per chiuderlo.
4. Premere l'interruttore di accensione/ spegnimento sulla posizione "I" e l'indicatore diventerà blu, quindi inizierà a bollire.
5. Il bollitore si spegne automaticamente quando l'acqua raggiunge il punto di ebollizione (ritorno alla posizione « 0 »).
6. Puoi controllare la temperatura dell'acqua attraverso l'apposito indicatore.
7. Se volete interrompere il ciclo di ebollizione, potete spegnere manualmente il bollitore in qualsiasi momento mettendo il commutatore in posizione « 0 »: la spia si spegne per confermare l'arresto del bollitore.
8. L'elemento riscaldante del bollitore è protetto da un dispositivo di sicurezza tramite interruzione, che spegne automaticamente il bollitore quando esso viene messo in funzione incidentalmente o con un volume d'acqua insufficiente. In tal caso, spegnete il bollitore, disinserite la presa a muro e lasciate raffreddare l'apparecchio prima di riempirlo con acqua fredda. Quindi potete usare di nuovo normalmente il bollitore.

Nota:
* In alcune aree, l'acqua appare torbida. Ciò è causato dalla concentrazione di calcio nell'acqua, che diventa visibile dopo che l'acqua bolle. Si tratta di un evento normale.
* Accertati di chiudere il coperchio fino allo scatto, altrimenti il bollitore potrebbe non spegnersi.
* La temperatura dell'acqua può essere rilevata osservando il termometro durante il processo di ebollizione.
* Tieni il bollitore e la base asciutti prima dell'uso.
* Non aprire il coperchio quando si versa acqua calda!
* Non rimuovere il coperchio mentre l'acqua bolle.
* Se il bollitore è troppo pieno, l'acqua bollente potrebbe essere fuoriuscire.
* Il bollitore è destinato esclusivamente all'ebollizione dell'acqua. Il suo uso con latte, bibite gassate o altri liquidi può causare malfunzionamenti o danneggiare l'apparecchio.
* Non esporre te stesso e gli altri al vapore acqueo! Il contatto con il vapore che sale può causare scottature!

ATTENZIONE -RISCHIO DI INCENDIO E USTIONI
* Il bollitore e il suo coperchio si surriscaldano durante l'uso. Non toccarli.
* Il coperchio deve essere ben chiuso durante il processo di ebollizione. Non deve essere aperto mentre si versa l'acqua. Lascia raffreddare l'apparecchio prima di aprire il coperchio.

ATTENZIONE - DANNI MATERIALI/ LESIONI LIEVI
* Non riempire il contenitore dell'acqua con meno di 0,5 litri o più di 1,7 litri d'acqua.

ATTENZIONE -RISCHIO DI INCENDIO E USTIONI
* Accertati che il bollitore sia spento prima di rimuoverlo dalla base di alimentazione.
* L'inserto a setaccio nel beccuccio impedisce la fuoriuscita delle particelle di calcare più grandi.
* Non far bollire nuovamente l'acqua stantia, ma gettala.

MANUTENZIONE
Pulizia
1. Estrarre la spina elettrica dalla presa e lasciare raffreddare il bollitore prima di effettuarne la pulizia.
2. Togliete il bollitore dal supporto di base.
3. L'esterno del bollitore richiede solo una pulizia occasionale: Pulitelo delicatamente con un panno imbevuto di normale detersivo per uso domestico.
4. Non immergete mai il bollitore o il supporto in liquidi. Pulitelo semplicemente con un panno asciutto.

Trattamento antlcalcare
1. I residui di tartaro che si depositano ed accumulano all'interno del bollitore devono essere eliminati regolarmente per preservare la limpidezza dell'acqua.
2. Per il trattamento anticalcare è possibile utllizzare i decalcificanti comunemente in commercio (rispettare le in dicazioni dei produttore) oppure dell'aceto comunein un rapporto 1:1.
3. Vesareil liquido per il trattamento anticalcarenel bollitore e farlo bollire.
4. Quindi lasciare riposare per circa mezz'ora.
5. In caso di incrostazioni persistenti: Bollire il liuidoper una se con da volta. Quindi gettare il liquido.
6. Successivamente fare bollire dell'acqua potabile fresca e ettarla. Ora è possibile utllizzare il bollitore come di consueto.

Nota: Non utilizzare detergenti aggressivi, spazzole con setole in metallo o nylon o strumenti per la pulizia affilati o metallici, come coltelli, spatole dure e simili. Questi possono danneggiare le superfici.

SPECIFICHE
Alimentatore: 220-240V ~ 50/60Hz
Potenza: 1850-2200W
Capacità: Massimo 1,7 litri
Minimo 0,5 litri
Consumo energetico in modalità OFF: 0 W
Periodo di attivazione automatica della modalità OFF: 1 minuto

Il modello e le caratteristiche tecniche possono subire variazioni senza preavviso.

Smaltisci correttamente questo prodotto

Questo marchio indica che questo prodotto non va smaltito con altri rifiuti domestici in tutta l'UE. Per prevenire possibili danni all'ambiente o alla salute umana derivanti dallo smaltimento incontrollato dei rifiuti, riciclali in modo responsabile per promuovere il riutilizzo sostenibile delle risorse materiali. Consegna il dispositivo usato ad una rete di raccolta o contattare il rivenditore presso il quale è stato acquistato il prodotto, in modo che questo prodotto possa essere riciclato in modo sicuro per l'ambiente.

NEW ONE S.A.S
10, Rue de la Mission, 25480 Ecole Valentin, France
contact@muse-europe.com

CE

NL SNOERLOZE WATERKOKER

VEILIGHEIDSINSTRUCTIES
LEES ALLE INSTRUCTIES ZORGVULDIG DOOR VOOR GEBRUIK EN BEWAAR ZE ZODAT U ZE LATER NOG EENS KUNT DOORNEMEN
Bij het gebruik van elektrische apparaten moeten altijd elementaire voorzorgsmaatregelen in acht worden genomen, waaronder de volgende:
WAARSCHUWING: Misbruik van het apparaat kan persoonlijk letsel veroorzaken!
WAARSCHUWING: Dompel de waterkoker nooit onder in water!
LET OP: Zorg dat u geen vloeistof morst op de aansluiting.
WAARSCHUWING: Verwijder het deksel niet terwijl het water kookt.
VOORZICHTIG: Controleer of de waterkoker uitgeschakeld is alvorens hem van de voet te nemen.
WAARSCHUWING: Plaats het deksel op zo'n manier dat de stoom weggeleid wordt van de handgreep.
1. Lees alle instructies alvorens het apparaat te gebruiken.
2. Controleer alvorens u het apparaat op de stroomvoorziening aansluit of de op het typeplaatje aan de onderkant van het apparaat aangegeven spanning overeenkomt met de spanning in uw huis. Als dit niet het geval is, neem dan onmiddellijk contact op met uw handelaar en gebruik het apparaat niet.
3. Deze ketel mag uitsluitend gebruikt worden met de aangesloten stroomvoorziening. Andere stroomvoorzieningen mogen niet worden gebruikt. Het apparaat mag alleen worden gebruikt met het bijbehorende basisstation.
4. Gebruik GEEN apparaten met een beschadigd netsnoer of beschadigde stekker of apparaten die defect zijn geraakt of op enige wijze zijn beschadigd. Breng het apparaat in dit geval naar de dichtstbijzijnde erkende servicedienst voor onderzoek, reparatie of aanpassing.
5. Zorg er altijd voor dat u het apparaat uitschakelt en de stekker uit het stopcontact haalt voordat u het apparaat monteert, demonteert, reinigt of opbergt.
6. Laat het netsnoer (of andere verlengsnoeren) NIET over de rand van een tafel of aanrecht hangen of in aanraking komen met hete oppervlakken.
7. Plaats het apparaat NIET in de buurt van een hete gas- of elektrische brander of in een verwarmde oven.
8. Zet de koker niet aan zonder dat er water in zit. Vul de koker niet terwijl hij nog heet is. De plotselinge verandering van temperatuur kan schade veroorzaken.
9. Dit apparaat mag niet door kinderen worden gebruikt, en bij gebruik in de aanwezigheid van kinderen is extra voorzichtigheid geboden.
10. Dompel het netsnoer, de stekker, de voet of enig ander onderdeel van de koker niet onder in water of andere vloeistoffen.
11. Raak na het koken de stoom uit de tuit niet aan; open het deksel ook niet gehaast, om letsel door stoom te voorkomen.
12. Wees voorzichtig als u het kokende water uitgiet. Gevaar voor brandwonden.
13. Als het water nog heet is, wees dan voorzichtig bij het openen van het deksel. Er kan hete stoom uitkomen.
14. Zorg dat u kinderen uit de buurt houdt wanneer u de ketel gebruikt. Het gevaar bestaat dat ze aan het netsnoer trekken of de ketel omver stoten, met als gevolg het risico op persoonlijk letsel, brandwonden of een elektrische schok.
15. Gebruik het apparaat NIET voor ander gebruik dan het bedoelde gebruik.
16. Raak hete oppervlakken NIET aan. Gebruik het handvat van de koker en het deksel.
17. Deze waterkoker is uitsluitend bedoeld voor huishoudelijk gebruik.
18. Wees voorzichtig bij het verwijderen van de waterkoker met kokend water, er kunnen brandwonden optreden.
19. Jonge kinderen moeten onder toezicht staan om te voorkomen dat ze met de ketel spelen. Laat kinderen nooit met het apparaat spelen.
20. Voor uw eigen veiligheid mag u geen onderdelen gebruiken die niet door de fabrikant zijn vervaardigd of aangeraden.
21. Haal de stekker uit het stopcontact wanneer het apparaat niet wordt gebruikt en alvorens reinigingswerkzaamheden uit te voeren. Laat het apparaat volledig afkoelen voordat u onderdelen aanbrengt of verwijdert.
22. Zet de voet van de waterkoker tijdens het gebruik niet op een metalen plaat of een metaalachtige ondergrond.
23. De waterkoker mag uitluitend worden gebruikt met de meegeleverde voet.
24. Als de ketel met te veel water wordt gevuld, kan er kokend water uit spatten.
25. Als het netsnoer beschadigd is, moet het door de fabrikant, diens serviceagent of een persoon met soortgelijke kwalificaties vervangen worden om ongelukken te voorkomen.
26. Dit apparaat is bedoeld om gebruikt te worden in huishoudelijke en soortgelijke omgevingen, bijvoorbeeld:
- Personeelskeukens in winkels, kantoren en andere werkomgevingen;
- Boerderijen;
- Voor klanten in hotels, motels en soortgelijke voorzieningen.
- Bed & breakfast-achtige omgevingen.
27. Houd het apparaat en het netsnoer buiten het bereik van kinderen jonger dan 8 jaar.
28. Dit apparaat mag worden gebruikt door kinderen vanaf 8 jaar en door personen met verminderde lichamelijke, zintuiglijke of geestelijke capaciteiten of personen met een gebrek aan ervaring en kennis, mits zij onder toezicht staan of instructies hebben gekregen over het veilig gebruik van dit apparaat zij de gevaren die gepaard gaan met het gebruik begrijpen. Laat kinderen nooit met het apparaat spelen. Het reinigings- en onderhoudswerk mag niet gedaan worden door kinderen, tenzij ouder dan 8 jaar en onder toezicht van een volwassene. NEW ONE raadt u aan dit apparaat niet door kinderen te laten bedienen.
29. AFVOER: Gooi elektrische apparaten niet weg als ongesorteerd huishoudelijk afval, maar maak gebruik van gescheiden inzamelingsvoorzieningen. Neem contact op met uw gemeente voor informatie over de beschikbare inzamelingssystemen. Als elektrische apparaten op vuilnisbelten of stortplaatsen terechtkomen, kunnen gevaarlijke stoffen in het grondwater lekken en in de voedselketen terechtkomen, wat schadelijk is voor uw gezondheid en welzijn.
30. Dit apparaat is niet bedoeld voor het verwarmen van andere vloeistoffen dan water.
31. De lengte van het netsnoer is aanpasbaar. Gelieve voor uw eigen veiligheid een zo klein mogelijke afstand tussen de voet en het stopcontact te bewaren. Trek voorzichtig aan het netsnoer om beschadiging te voorkomen.
32. Zorg er bij gebruik van dit apparaat voor dat er voldoende luchtruimte boven en aan alle kanten van het apparaat is voor luchtcirculatie. Zorg ervoor dat het apparaat tijdens gebruik niet in contact komt met gordijnen, wandbekleding, kleding, theedoeken of andere ontvlambare materialen.
33. NIET buitenshuis of in de buurt van water gebruiken.
34. Zorg ervoor dat het apparaat eerst is uitgeschakeld voordat u de stekker uit het stopcontact haalt.
35. Plaats de waterkoker op een gemakkelijk toegankelijk, vlak, droog, hittebestendig en voldoende stabiel werkoppervlak.
36. Haal het apparaat volledig uit de verpakking en verwijder alle plakstroken voordat u het apparaat gebruikt.
37. Het oppervlak van de verwarmingselementen blijft na gebruik een poosje heet. Raak ze NIET aan.
38. Het product en de onderdelen ervan mogen niet in de vaatwasser worden gereinigd.

UITPAKKEN GEVAAR voor kinderen - levensgevaarlijk vanwege verstikking/ inslikken.
Houd het verpakkingsmateriaal buiten het bereik van kinderen. Gooi het onmiddellijk weg.
* Verwijder voorzichtig alle onderdelen uit de verpakking en controleer of er onderdelen ontbreken of beschadigd zijn.
* Verwijder alle verpakkingsmateriaal.

VOORZICHTIG! LET OP HETE OPPERVLAKKEN
Brandwonden behandelen:
• Laat onmiddellijk koud water over het getroffen gebied lopen.
• Stop niet om kleding te verwijderen.
• Raadpleeg snel een arts.

BESCHRIJVING VAN HET TOESTEL
1. Deksel
2. Ontgrendelknop deksel
3. Uitgietopening
4. Uitneembaar schenktuitfilter voor het verwijderen van kalkaanslagdeeltjes
5. Handgreep
6. Niveau-indicatie
7. Reservoir
8. Watertemperatuurmeter
9. Knop aan/ uit (ON/OFF)
10. Aan/ uit (ON/OFF)–indicator
11. Sokkel met opbergvak voor het elektriciteitssnoer

HET GEBRUIK VAN UW WATERKOKER
Bij het eerste gebruik
Om de levensduur van de waterkoker niet aan te tasten, gelieve u bij het eerste gebruik ervan de volgende stappen te nemen:
1. Vul de koker met water en voeg er azijn aan toe in de verhouding 1:3 (1 deel azijn op 3 delen water).
2. Breng aan de kook (zie Water koken) en giet vervolgens weg.
3. Laat de koker afkoelen, vul hem opnieuw met vers water, laat het water koken en giet het opnieuw weg.

Om kalkafzetting te voorkomen moet u de koker op gezette tijden ontkalken (ongeveer om de 15 keer koken) zoals beschreven in de sectie "Ontkalken".

Water koken
1. Let erop dat de waterkoker automatisch uit is geschakeld of schakel het apparaat zelf uit voordat u het reservoir van de sokkel haalt.
2. Druk op de ontgrendelknop van het deksel, het deksel gaat vervolgens automatisch open.
3. Vul de waterkoker met de benodigde hoeveelheid water. U kunt het vulpeil controleren aan de hand van de waterpeilmarkeringen. Druk de voorkant van het deksel stevig naar beneden om het te sluiten.
4. Druk de aan/ uit-schakelaar in de "I"-stand, de indicator wordt blauw en begint dan te koken.
5. De waterkoker schakelt zichzelf automatisch uit wanneer het water het kookpunt bereikt en de schakelaar keert terug naar de uit-stand "0".
6. U kunt de watertemperatuur controleren via de watertemperatuurmeter.
7. De waterkoker gaat automatisch uit als het water het kookpunt bereikt (terug op de stand «0»). Als u het verwarmen eerder wilt beëindigen, kunt u op elk gewenst moment de waterkoker met de hand uitschakelen door de schakelaar op de stand «0» te zetten. Het lampje gaat dan uit om aan te geven dat de waterkoker is uitgeschakeld.
8. Het verwarmingselement van de waterkoker is voorzien van een beveiligingssysteem dat de stroomtoevoer automatisch onderbreekt als de waterkoker per ongeluk of met onvoldoende water wordt aangezet. Als dit gebeurt, moet u de waterkoker uitschakelen, de stekker uit het stopcontact halen en het apparaat laten afkoelen. Vervolgens kan de waterkoker op de normale wijze opnieuw worden gebruikt.

Opmerking:
* In sommige gebieden lijkt het water troebel te zijn. Dit wordt veroorzaakt door calcium in het water en wordt zichtbaar wanneer het water wordt gekookt. Dit is normaal.
* Controleer of het deksel hoorbaar en zichtbaar vergrendeld is. Anders bestaat de mogelijkheid dat de koker niet automatisch afslaat.
* De temperatuur van het water tijdens het kookproces kan worden afgelezen op de thermometer.
* Zorg ervoor dat de waterkoker en voet droog zijn voor gebruik.
* Open het deksel niet bij het uitgieten van heet water!
* Verwijder het deksel niet terwijl het water kookt.
* Als de ketel met te veel water wordt gevuld, kan er kokend water uit spatten.
* De waterkoker is uitsluitend bedoeld voor kokend water. Het opwarmen van melk, koolzuurhoudende dranken of andere vloeistoffen veroorzaakt storingen of beschadiging van het apparaat.
* Houd uzelf en anderen uit de buurt van ontsnappende waterdamp! Contact met opstijgende stoom kan brandwonden veroorzaken!

WAARSCHUWING - GEVAAR VOOR BRAND EN BRANDWONDEN
* De koker en het deksel worden heet tijdens het gebruik. Gelieve ze niet aan te raken.
* Het deksel moet tijdens het koken stevig vergrendeld zijn. Het mag niet open zijn wanneer u het kokende water uitschenkt. Laat het apparaat afkoelen alvorens het deksel te openen.

VOORZICHTIG - MATERIËLE SCHADE/ LICHT LETSEL
* Vul de koker niet met minder dan 0,5 liter of met meer dan 1,7 liter water.

WAARSCHUWING - GEVAAR VOOR BRAND EN BRANDWONDEN
* Controleer of de waterkoker uitgeschakeld is alvorens hem van de voet te nemen.
* De zeef in de tuit voorkomt dat grotere stukken kalkaanslag samen met het water worden uitgeschonken.
* Kook oud water niet opnieuw. Gooi het weg.

ONDERHOUD
Schoonmaken
1. Trek de stekker uit het stopcontact en laat de waterkoker afkoelen.
2. Haal de waterkoker van de basis.
3. De buitenzijde van uw waterkoker hoeft slechts zelden te worden schoongemaakt. U kunt het apparaat voorzichtig schoonmaken met een doekje met een gewoon huishoudelijk schoonmaakmiddel.
4. Dompel de waterkoker of de sokkel nooit onder in een vloeistof. Alleen wrijven met een droog doekje.

Ontkalken
1. De kalkaanslag die in het interieur van de waterkoker wordt afgezet, moet regelmatig worden verwijderd om het water helder te houden.
2. Om te ontkalken kunt u de commercieel verkrijgbare ontkalkers gebruiken (houd u aan de aanwijzingen van de fabrikant) of huishoudazijn met water in de verhouding 1:1 mengen.
3. Schenk de ontkalkvloestof in de waterkoker en kook deze.
4. Laat de vloeistof vervolgens ca. een half uur inwerken.
5. Alleen bij sterkere verkalking: Kook het mengsel een tweede keer op. Giet het daarna weg.
6. Kook vers leidingwater en giet het eveneens weg. Vervolgens kunt u uw waterkoker weer gewoon gebruiken.

Opmerking: Gebruik voor de reiniging geen agressleve chemlsche relnlglngsmlddelen, schuurmiddelen, harde sponzen of lets dergelljks.

TECHNISCHE KENMERKEN
Netstroom: 220-240V ~ 50/60Hz
Verbruik: 1850-2200W
Capaciteit: Max. 1,7 liter
Min. 0,5 liter
Stroomgebruik in de uitstand: 0 W
Periode automatische uitschakeling: 1 minuut

Ontwerp en specificaties zijn onderhevig aan verandering zonder kennisgeving.

De juiste afvoerwijze van dit product

Deze markering geeft aan dat dit product in de EU niet samen met ander huishoudelijk afval mag worden weggegooid. Om mogelijke schade aan het milieu of de volksgezondheid door ongecontroleerde afvalverwijdering te voorkomen, moet u het op verantwoorde wijze recyclen om het duurzaam hergebruik van materiaalbronnen te bevorderen. Als u uw gebruikte apparaat wilt inleveren, gebruik dan de beschikbare retour- en inzamelsystemen of neem contact op met de winkel waar u het product hebt gekocht. Deze kan ervoor zorgen dat het product bij een milieuveilige recyclingvoorziening wordt afgeleverd.

NEW ONE S.A.S
10, Rue de la Mission, 25480 Ecole Valentin, France
contact@muse-europe.com

CE

MS-020SC/IB/V8