RAPID SL
Bâti support pour WC, 1.13 m x 0.42 m

Référence : 38599001

GROHE s.a.r.l | Siège, salle d'exposition – 60, Boulevard de la Mission Marchand
92418 Courbevoie – La Défense Cedex
Tél +33 (0)1 49 97 29 00 | Fax +33(0)1 55 70 20 38

Pure Freude an Wasser

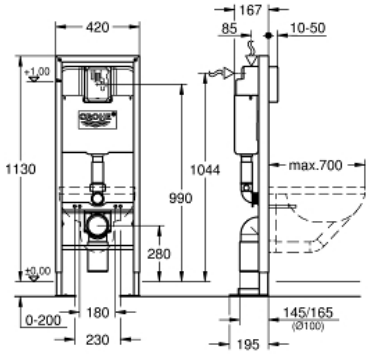

Descriptif Produit :
RAPID SL
Bâti support pour WC, 1.13 m x 0.42 m

Spécifications Produit :
avec réservoir 6 l
Pour mur porteur ou non porteur
Châssis en acier finition époxy
Pour cloison sèche, complètement pré-monté
Alimentation en eau réglable en hauteur
Livré avec matériel de fixation
Livré avec tiges et écrous pour fixation de la cuvette WC
Fixation céramique
Ecartement des fixations 180/230 mm
Pipe coudée PVC 100 mm
Garniture d´évacuation et d´alimentation
Mécanisme à déclenchement pneumatique compatible avec plaque de commande simple touche (interrompable) et double touche (interrompable)
Réservoir isolé contre la condensation
Alimentation d'eau avec robinet d'équerre et raccordement flexible, connection rapide sans outil
Pour une installation murale, munissez-vous des supports muraux 3855800M (vendus séparément)

Finition :
❑ 38599001