FUXTEC

de en fr it es pt nl se pl sk cz

FX-GW30

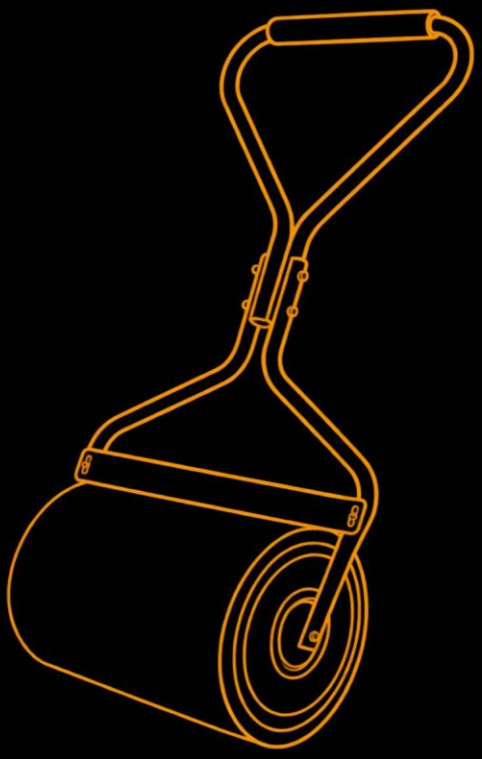





FUXTEC GmbH
Kappstraße 69 | 71083 Herrenberg | Germany
www.FUXTEC.com | info@FUXTEC.com

Inhalt

DEUTSCHE VERSION 3
ENGLISH VERSION 4
VERSION FRANCAISE 5
VERSIONE ITALIANA 6
VERSION ESPANOLA 7
VERSAO PORTUGUESA 8
NEDERLANDSE VERSIE 9
SVENSK VERSION 10
POLSKA WERSJA JEZYKOWA 11
SLOVENSKÁ VERZIA 12
ČESKÁ VERZE 13

DEUTSCHE VERSION

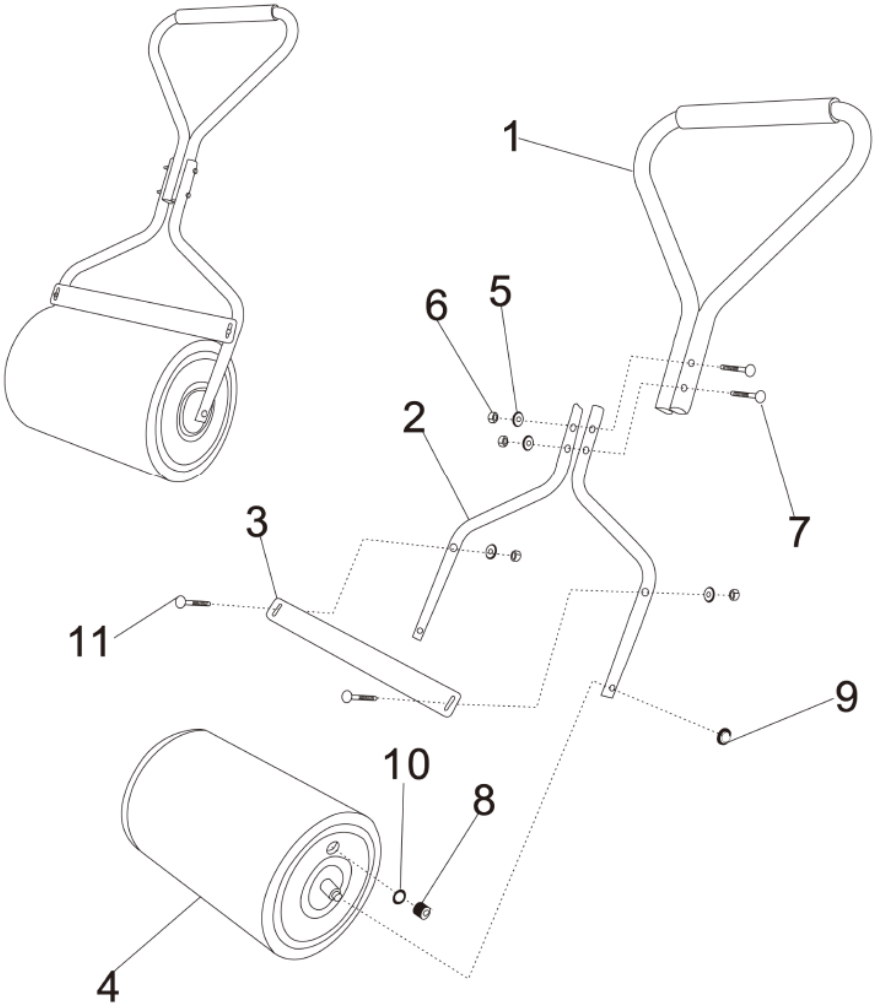

Beschreibung

1	Oberer Griff
2	Unterer Griff
3	Schürfleiste
4	Walze
5	4 Unterlegscheiben
6	4 Muttern
7	2 Schrauben M6x70
8	Ablassschraube
9	Sicherungsring
10	Dichtring
11	2 Schrauben M6x30

ENGLISH VERSION

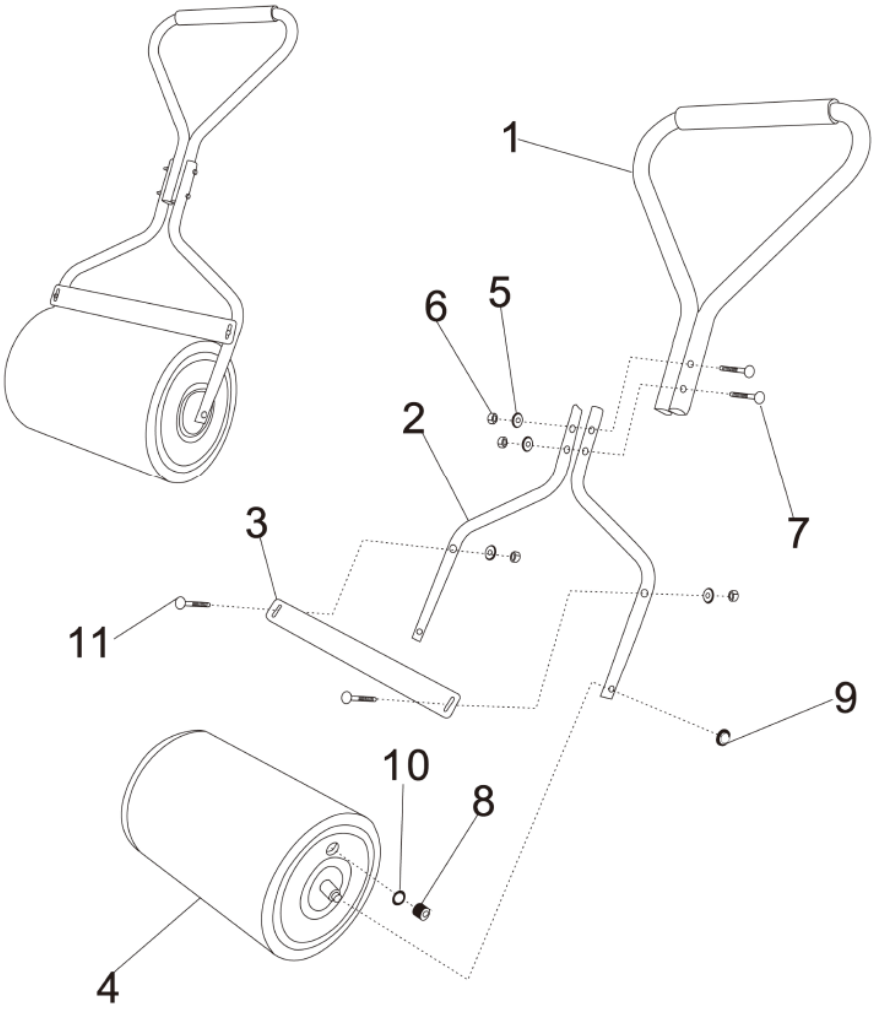

Description

1	Upper Handle
2	Lower Handle
3	Scrape bar
4	Roll
5	4 Washers
6	4 Nuts
7	2 Screws M6x70
8	Drain plug
9	Lock ring
10	Seal ring
11	2 Screws M6x30

VERSION FRANCAISE

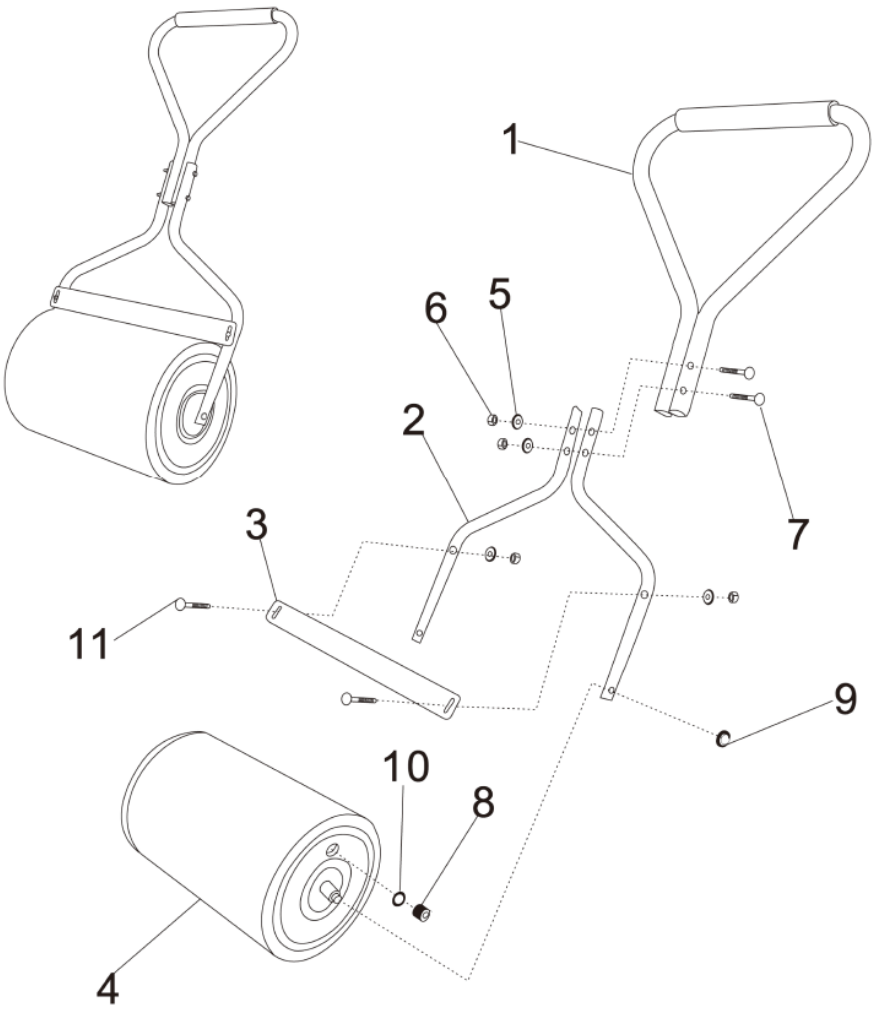

Description

1	Poignée supérieure
2	Poignée inférieure
3	Lame d’usure
4	Rouleau
5	4x rondelles
6	4x boulons
7	2 vis M6x70
8	Bouchon de remplissage
9	Bague de verrouillage
10	Bague d'étanchéité
11	2 vis M6x30





VERSIONE ITALIANA

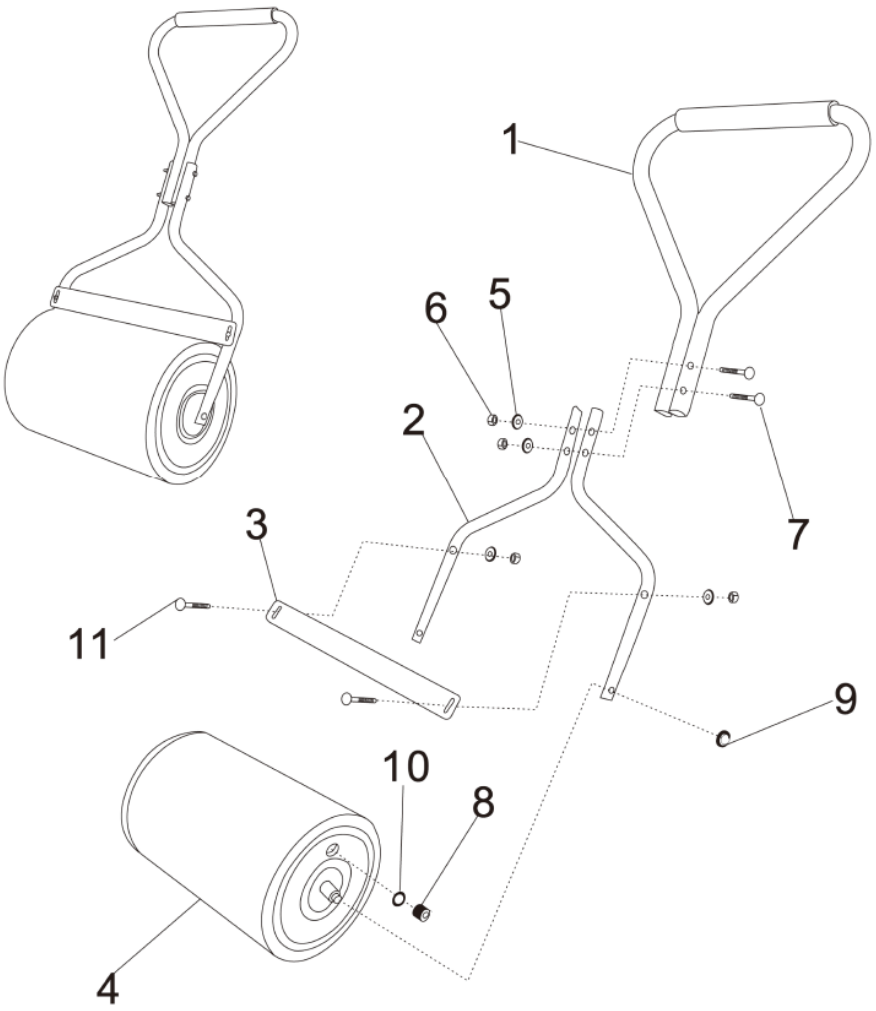

Descrizione

1	Manico superiore
2	Manico inferiore
3	Raschietto
4	Rullo
5	4x Rondelle
6	4x Dadi
7	2x Viti M6x70
8	Tappo di scarico
9	Anello di sicurezza
10	Guarnizione
11	2x Viti M6x30

VERSION ESPANOLA

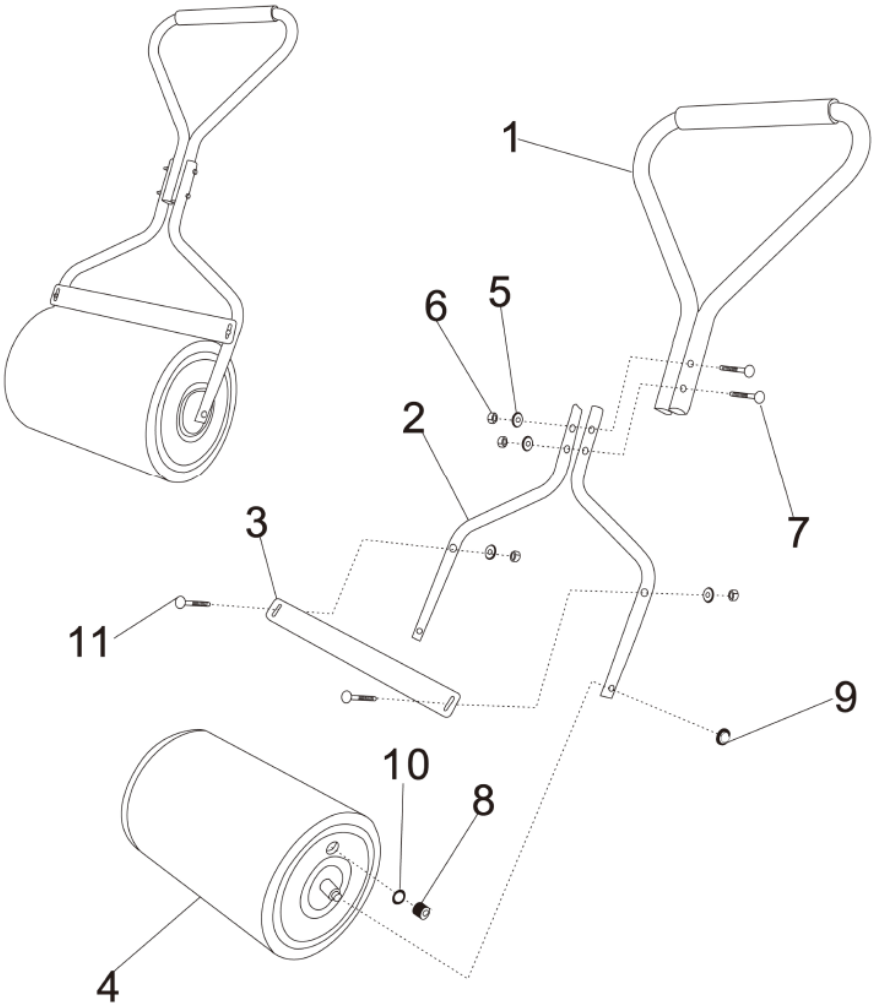

Descripción

1	Empuñadura superior
2	Mango inferior
3	Barra rascadora
4	Rodillo
5	4 Arandelas
6	4 Tuercas
7	2 Tornillos M6x70
8	Tapón de drenaje
9	Anillo de cierre
10	Junta de estanqueidad
11	2 Tornillos M6x30

VERSAO PORTUGUESA

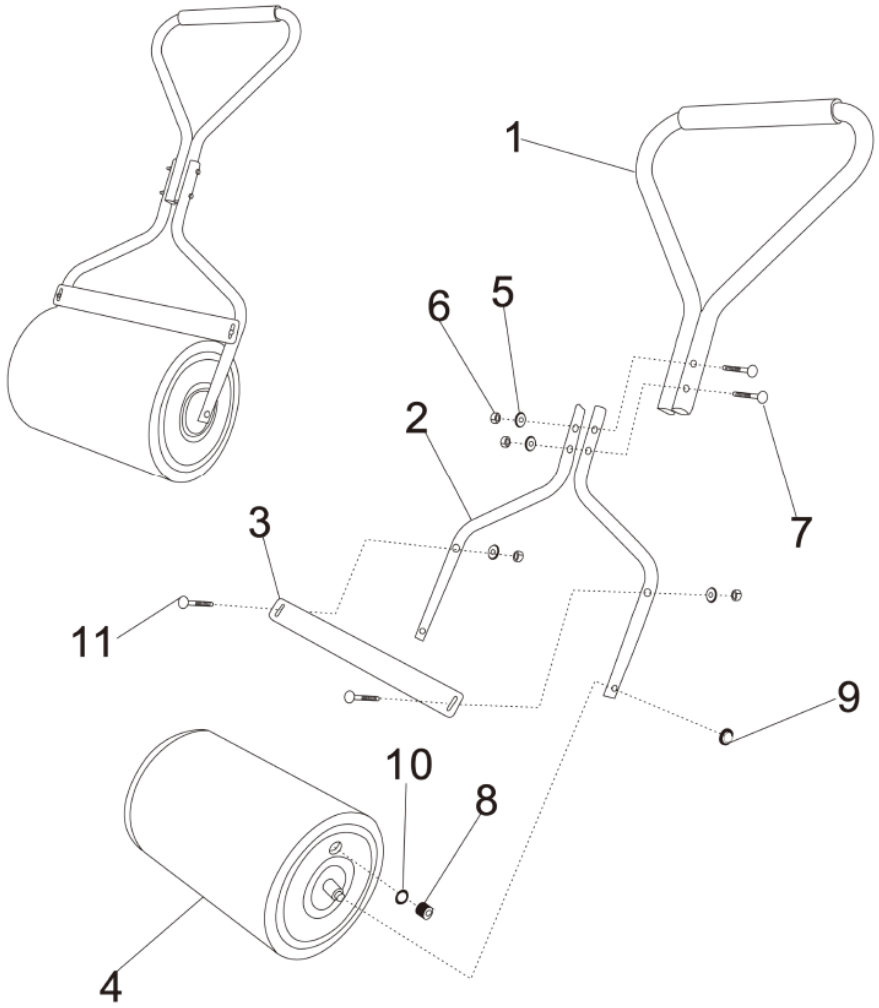

Descrição da

1	Pega superior
2	Pega inferior
3	Barra de raspagem
4	Rolo
5	4 anilhas
6	4 porcas
7	2 parafusos M6x70
8	Bujão de drenagem
9	Anel de bloqueio
10	Anel de vedação
11	2 Parafusos M6x30

NEDERLANDSE VERSIE

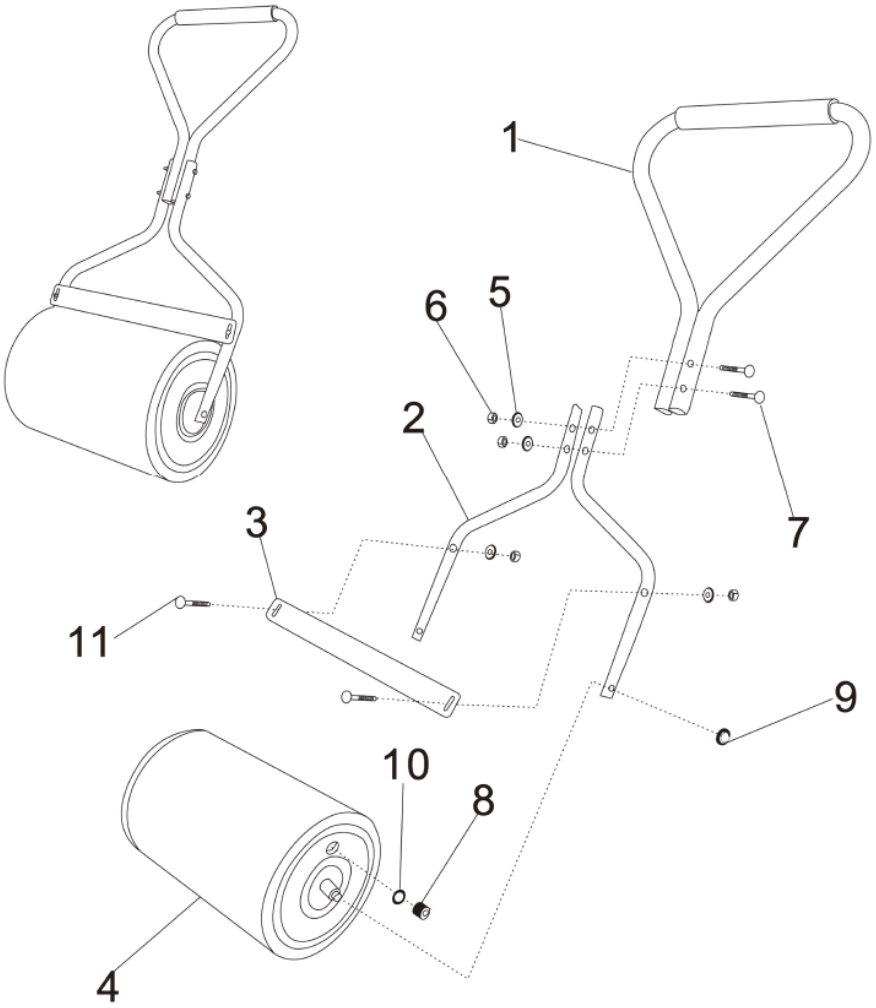

Beschrijving van de

1	Bovenste handgreep
2	Onderste handgreep
3	Schraperstang
4	Rol
5	4 sluitringen
6	4 moeren
7	2 M6x70 bouten
8	Aftapplug
9	Borgring
10	afdichtring
11	2 schroeven M6x30

SVENSK VERSION

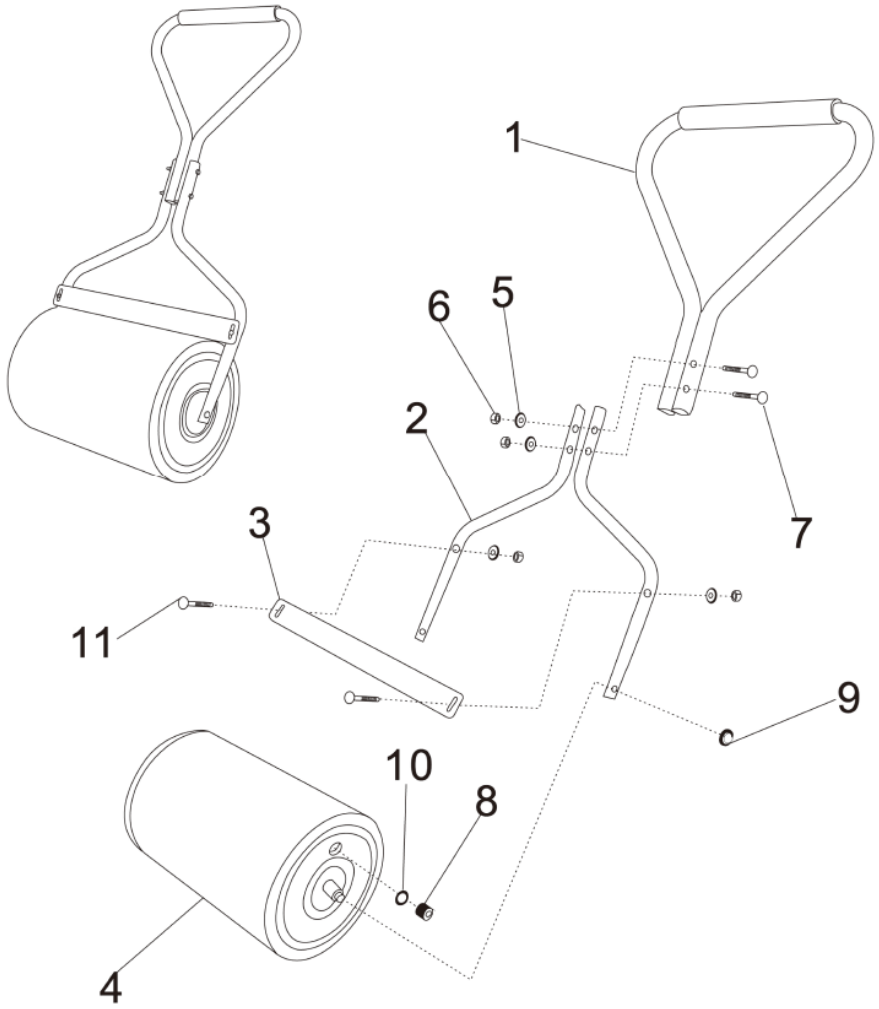

Beskrivning av

1	Övre handtag
2	Nedre handtag
3	Skraplist
4	Rulle
5	4 brickor
6	4 muttrar
7	2 bultar M6x70
8	Avtappningsplugg
9	Låsring
10	tätningsring
11	2 skruvar M6x30

POLSKA WERSJA JEZYKOWA

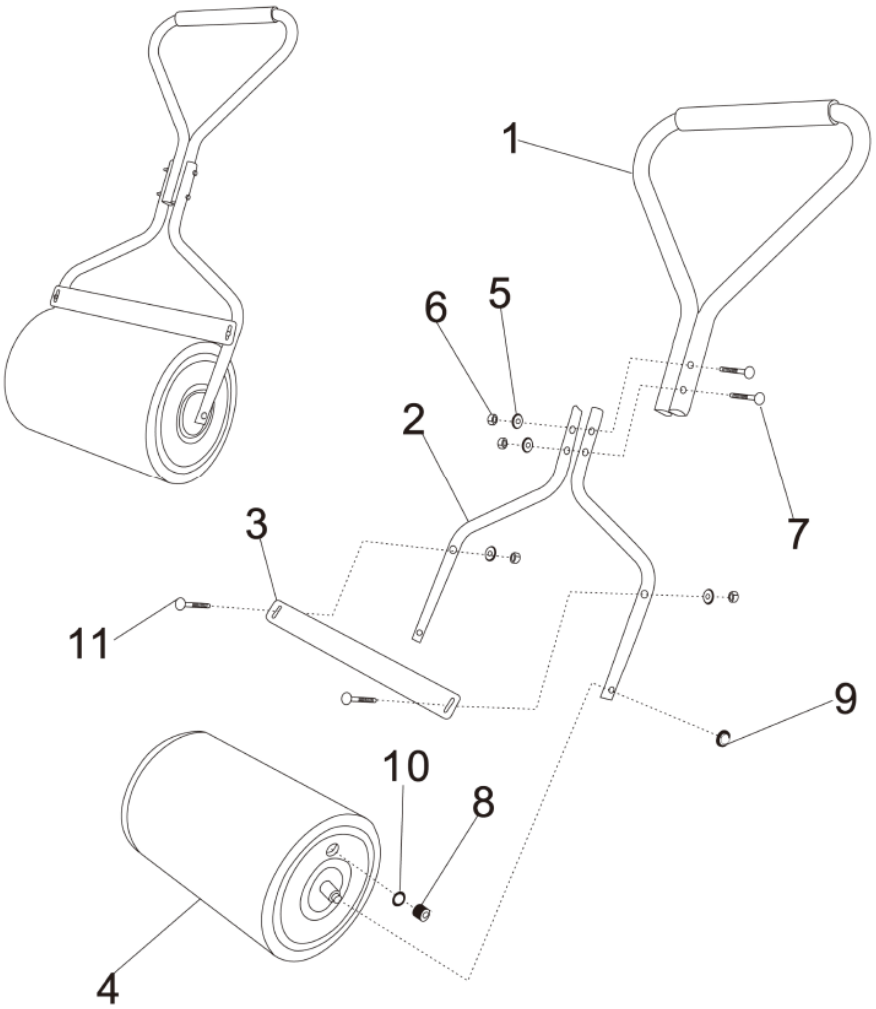

Opis

1	Górny uchwyt
2	Dolny uchwyt
3	Listwa zgarniająca
4	Rolka
5	4 podkładki
6	4 nakrętki
7	2 śruby M6x70
8	Korek spustowy
9	Circlip
10	pierścień uszczelniający
11	2 śruby M6x30

SLOVENSKÁ VERZIA

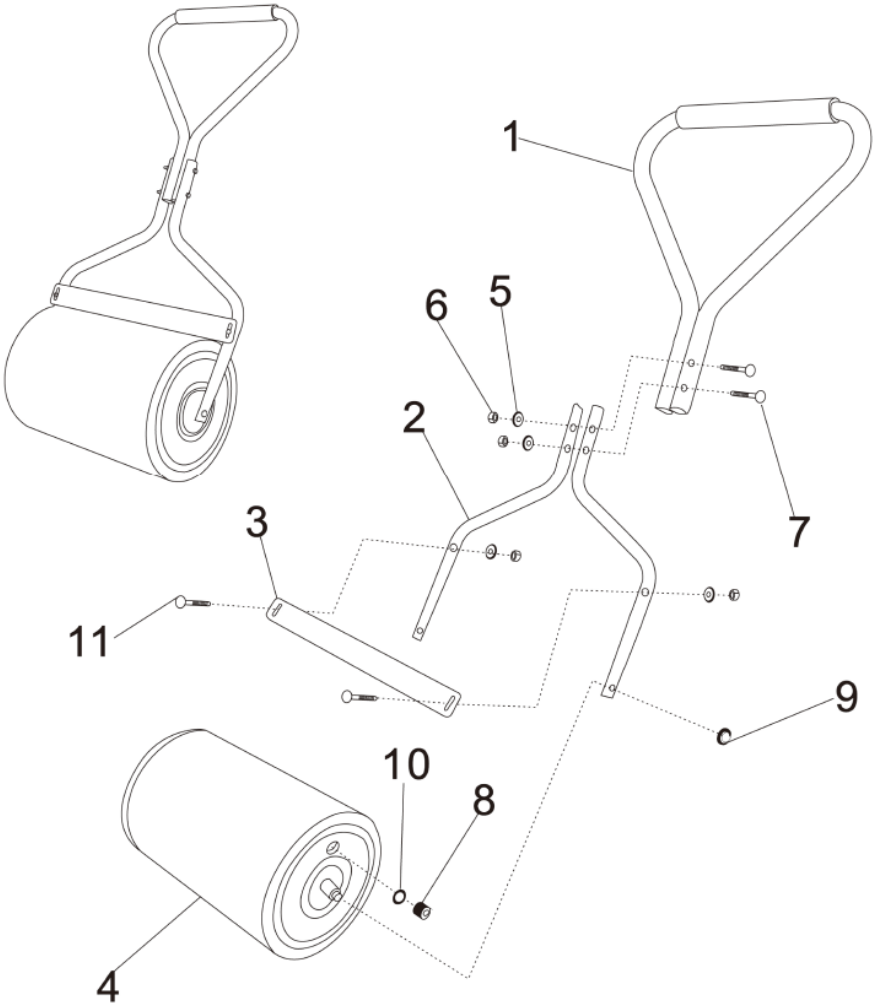

Popis

1	Horná rukoväť
2	Spodná rukoväť
3	Škrabka
4	Valec
5	4 podložky
6	4 matice
7	2 skrutky M6x70
8	Vypúšťací skrutka
9	Zaisťovací krúžok
10	Tesniaci krúžok
11	2 skrutky M6x30

ČESKÁ VERZE

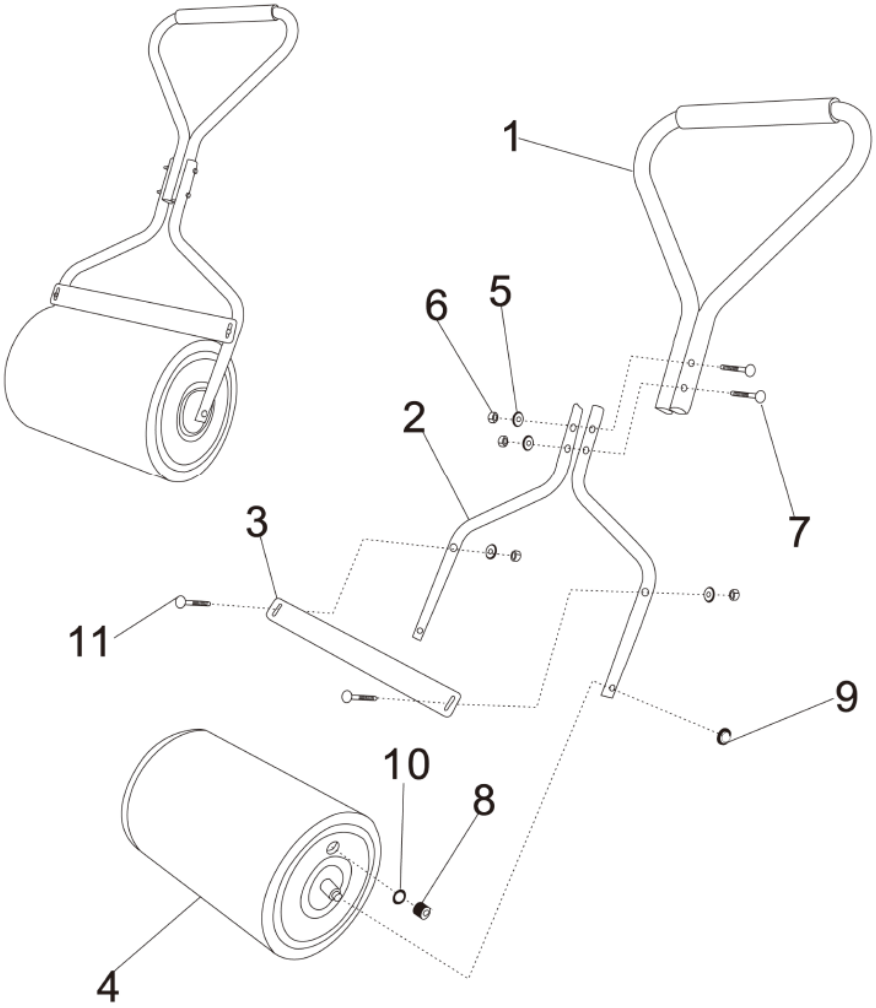

Popis

1	Horní úchyt
2	Spodní rukojeť
3	Škrabací lišta
4	Váleček
5	4 podložky
6	4 matice
7	2 šrouby M6x70
8	Vypouštěcí šroub
9	Zajišťovací kroužek
10	Těsnicí kroužek
11	2 šrouby M6x30

FUXTEC

FUXTEC GmbH
Kappstraße 69
71083 Herrenberg | Germany
www.FUXTEC.com | info@FUXTEC.com

www.FUXTEC.com