Avosdim
S'ouvrir à de nouvelles dimensions

Notice d'utilisation

Instructions for use

MK_ENR_DB_LUXE_PORTE RECOUPABLE

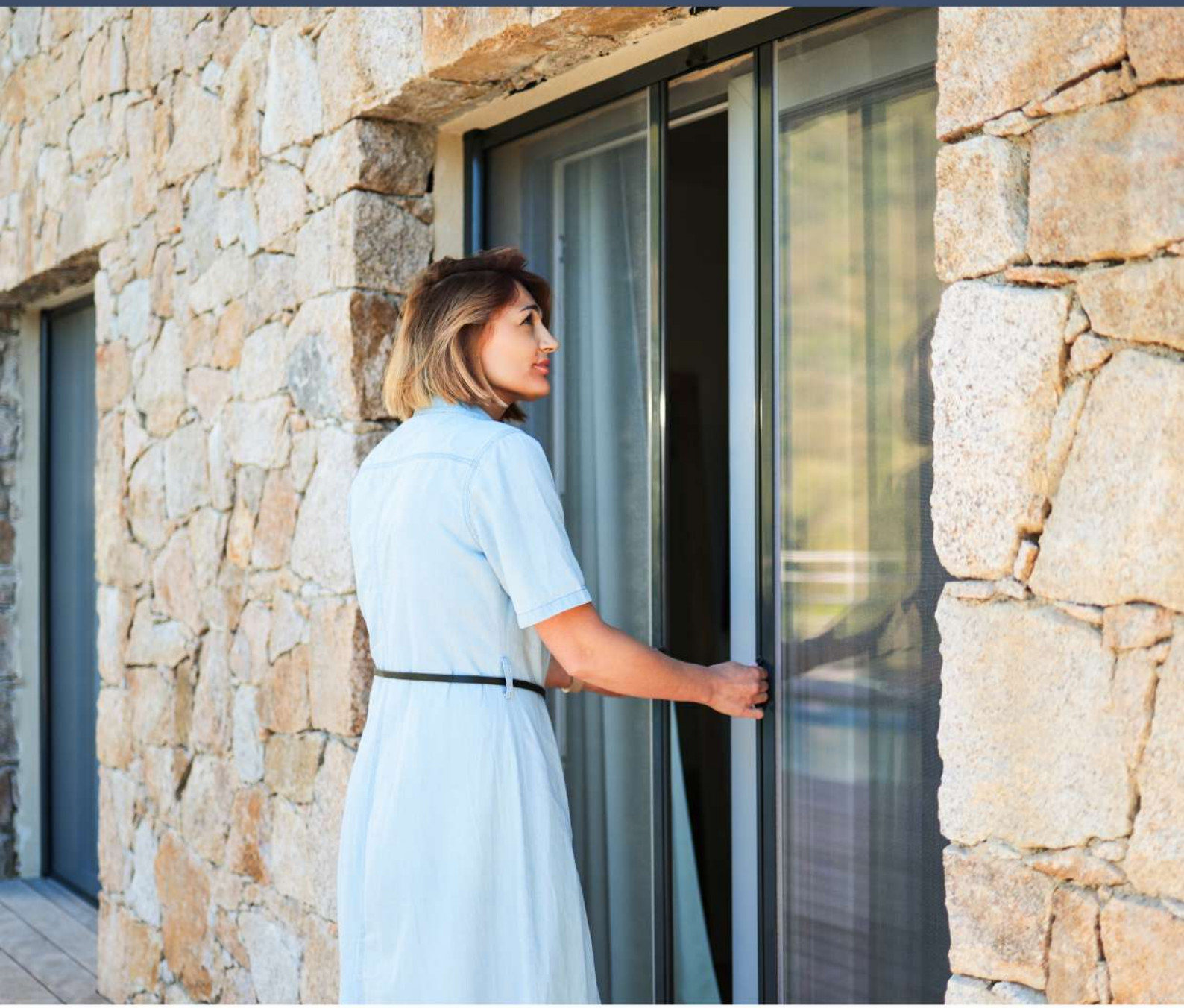


1
Ø 5mm

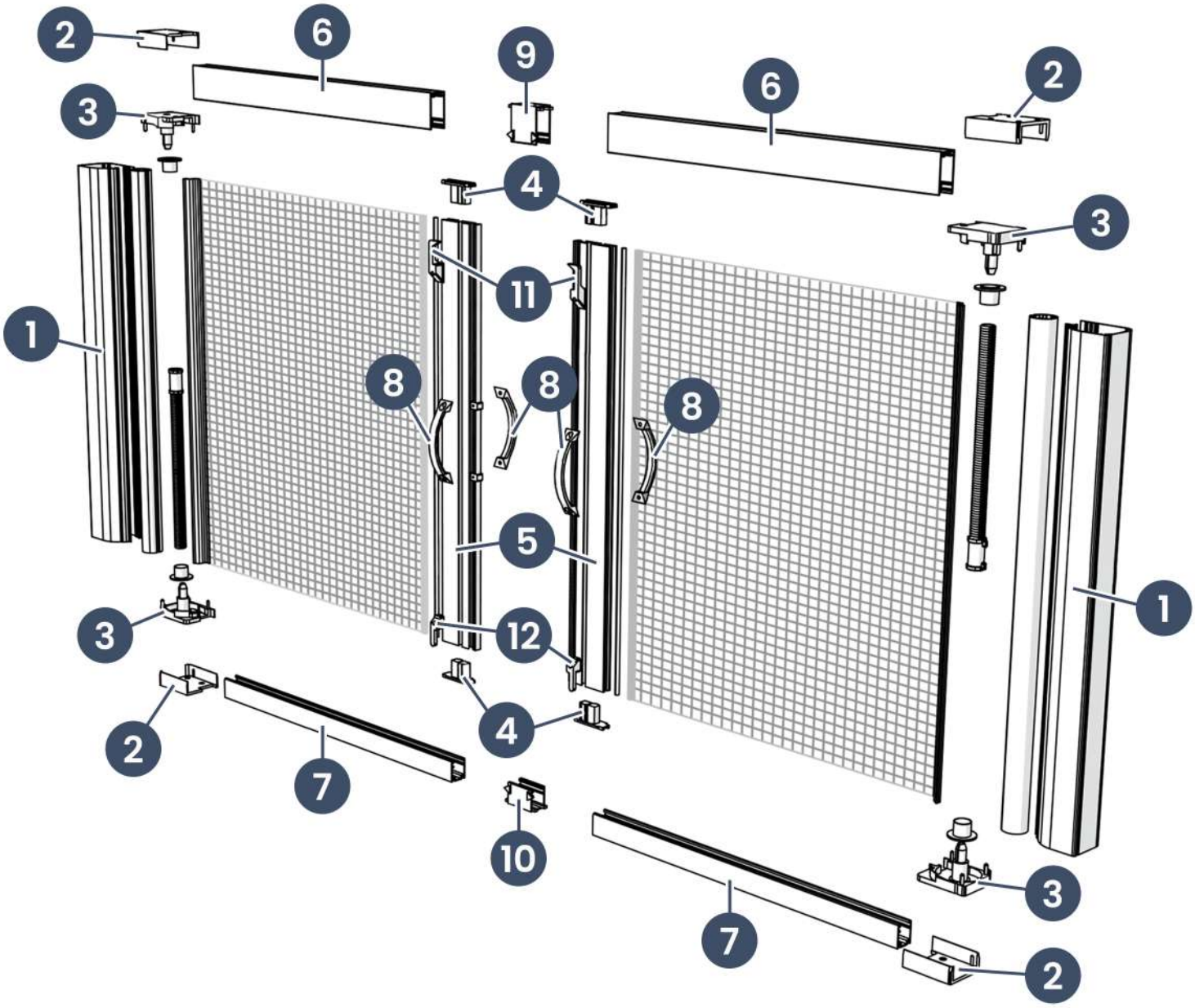
2
6
9
6
2
3
4
3
11
1
8
8
8
5
1
3
12
2
4
7
10
3
7
2

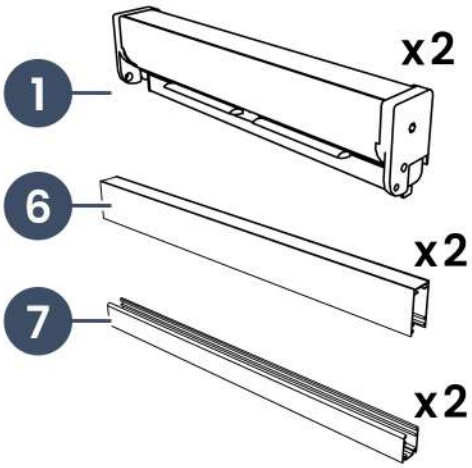
1
x2
6
x2
7
x2

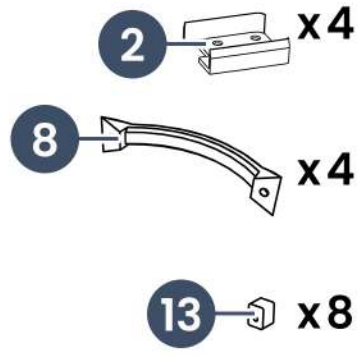
2
x4
8
x4
13
x8

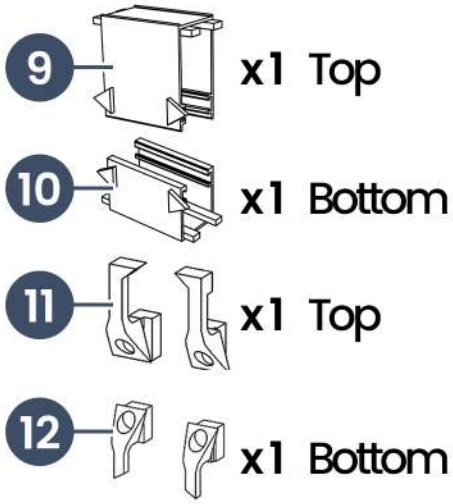
9
x1 Top
10
x1 Bottom
11
x1 Top
12
x1 Bottom


a
x30
b
x14
c
x16
d
x8
e
x4

1

FR Prendre deux ou trois mesures de références.
Prendre en compte la dimension la plus petite.
EN Take two or three reference measurements.
Take the smallest dimension into account.
DE Messen Sie an zwei oder drei verschiedenen Stellen ab und berücksichtigen Sie die kleinste Abmessung.
ES Tome dos o tres medidas en lugares diferentes como referencia. Quédese con la medida más pequeña.
IT Fare due o tre misurazioni di riferimento.
Considerate la misurazione piu piccola per il taglio.
NL Neem twee of drie maten op.
Gebruik de kleinste maat voor het inkorten.

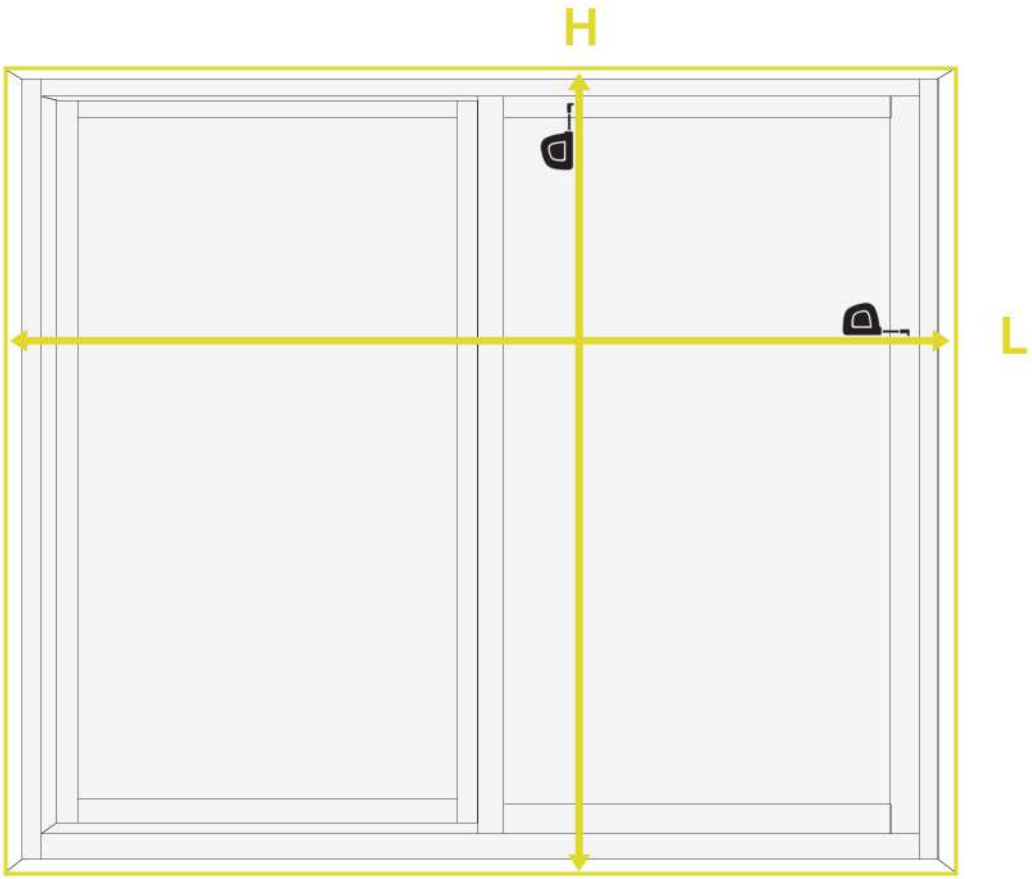

H = mm

L = mm

Y = 2300 - H = mm

$$X = 1130 - \left(\frac{2400 - L}{2}\right) =$$ mm

2

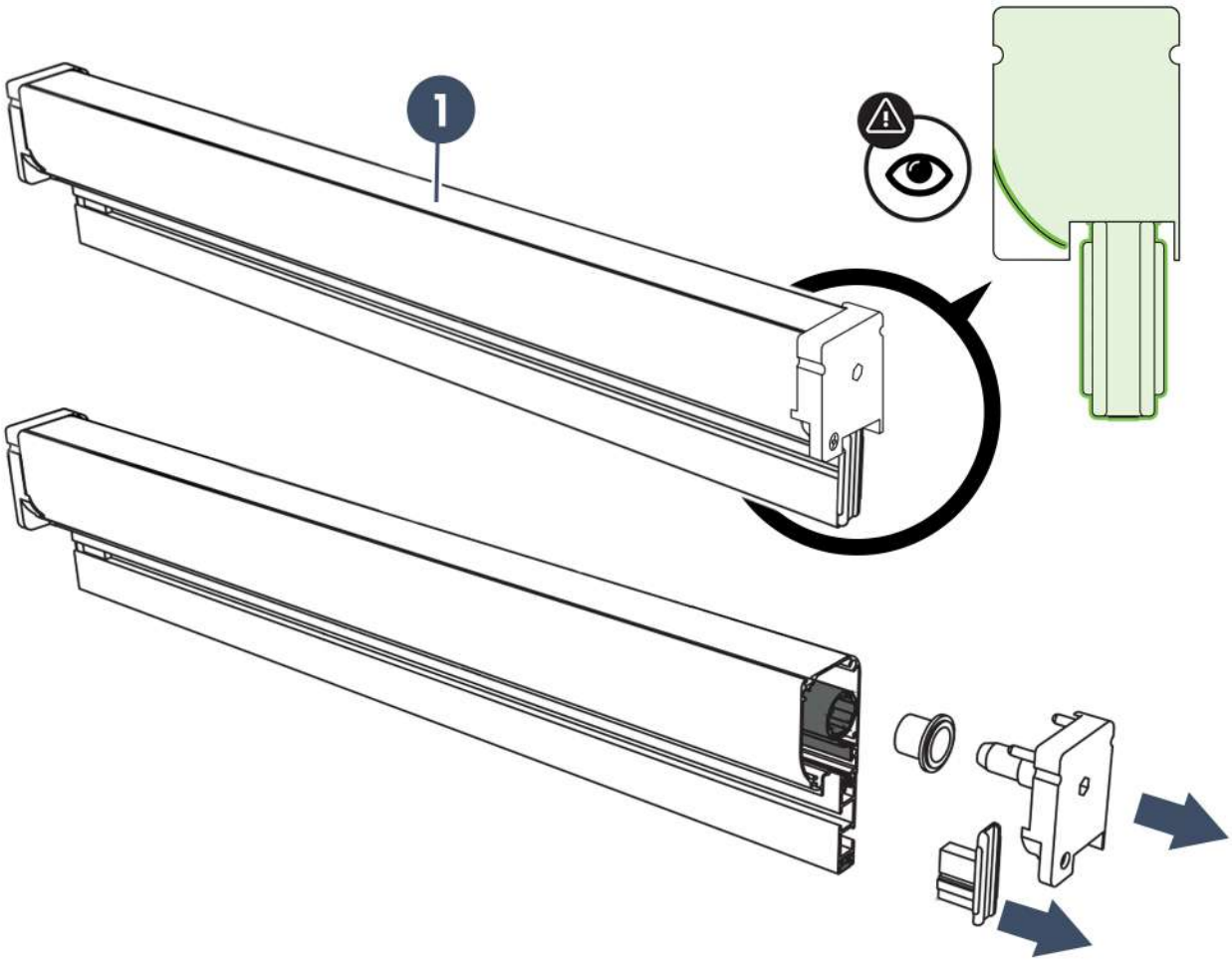

x 2

3

FR Hauteur minimale à conserver = 700mm.
EN Minimum height to be maintained = 700mm.
DE Mindesthöhe, die beibehalten werden muss = 700mm.
ES Altura mínima a mantener = 700mm.
IT Altezza minima da mantenere = 700mm.
NL Minimale te behouden hoogte = 700mm.

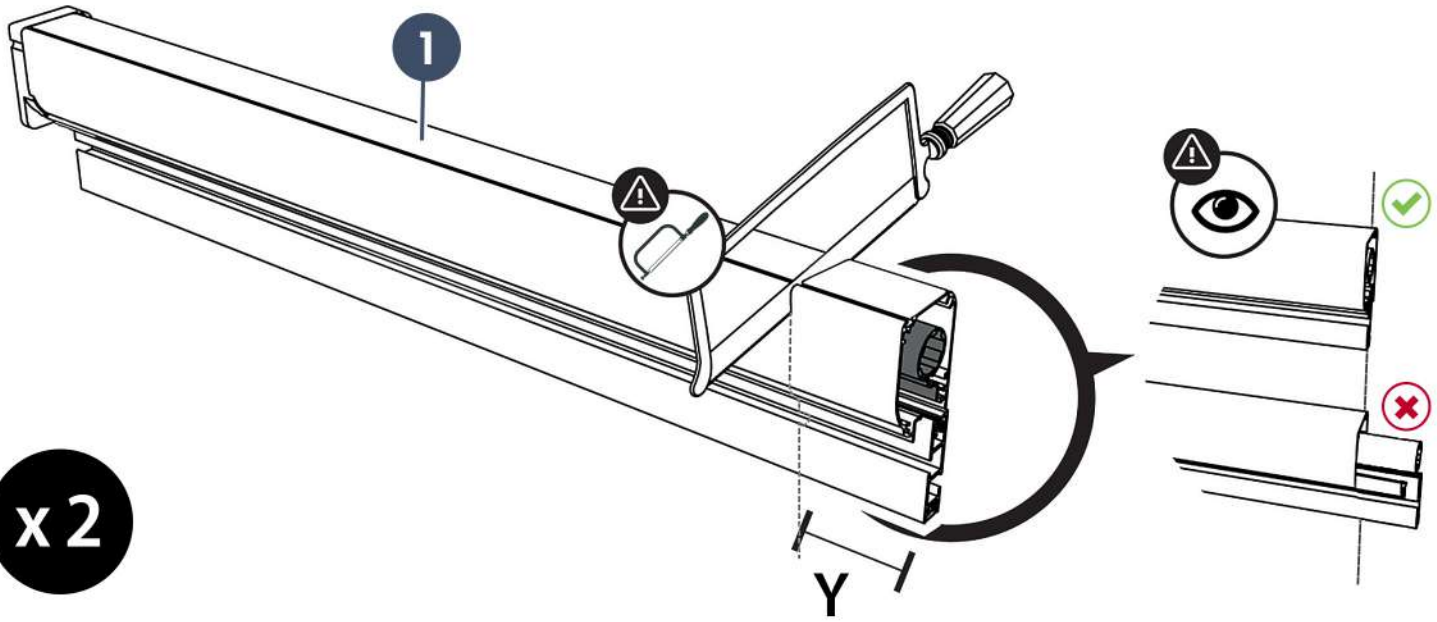

x 2

4

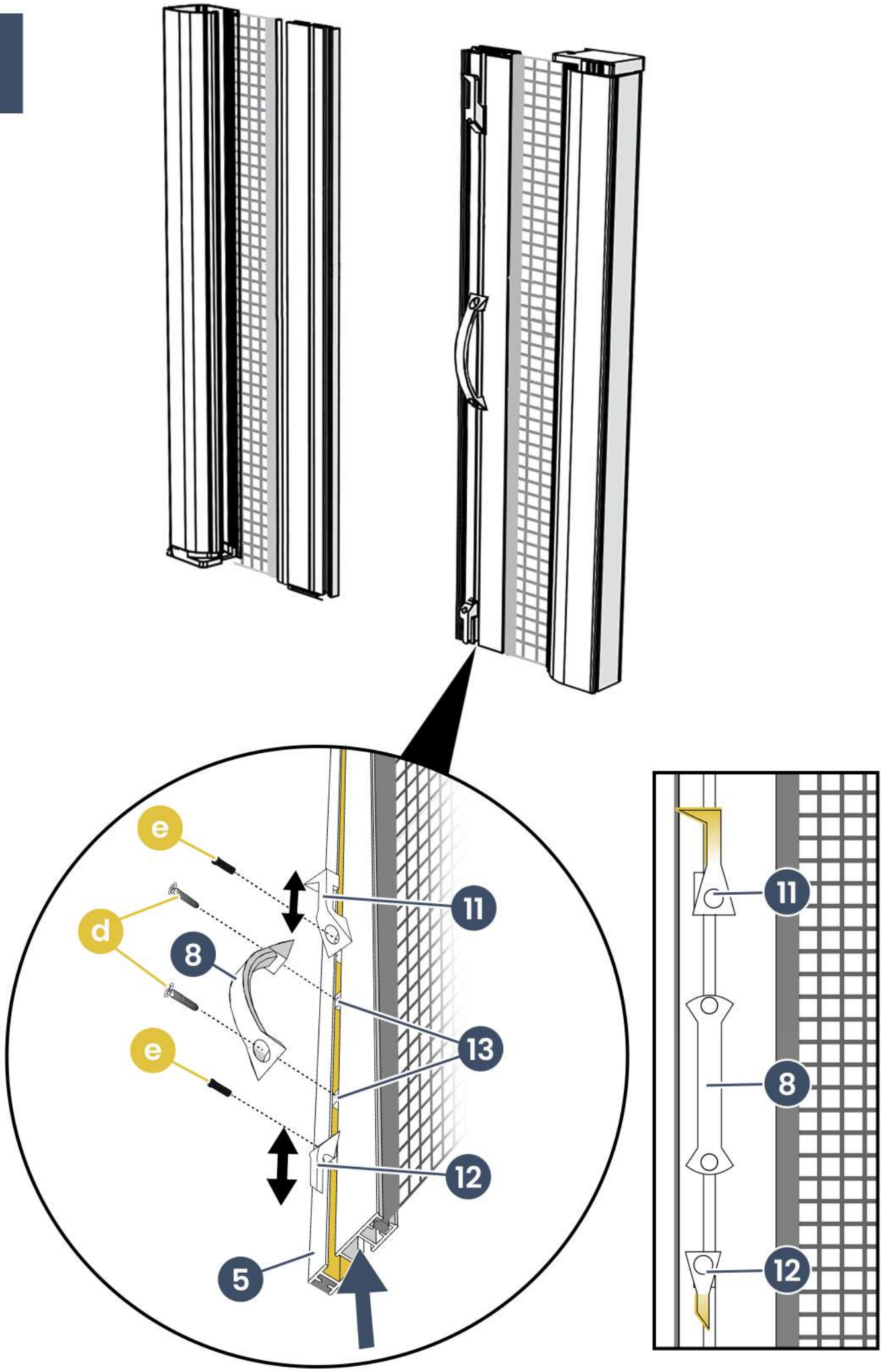

5

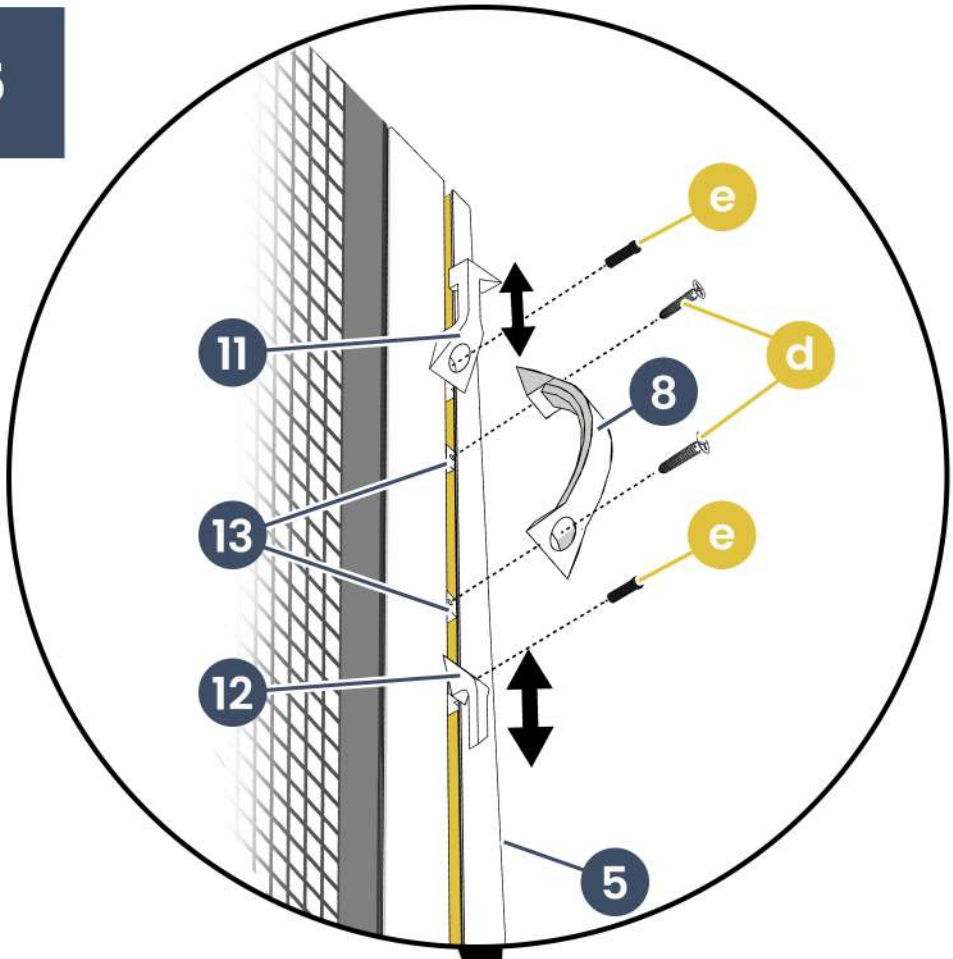

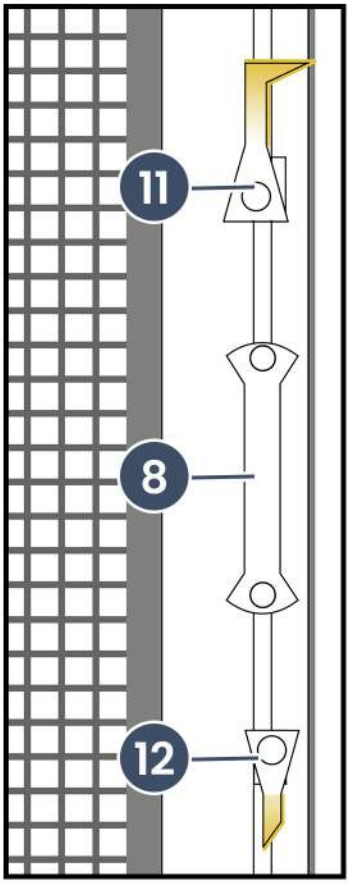

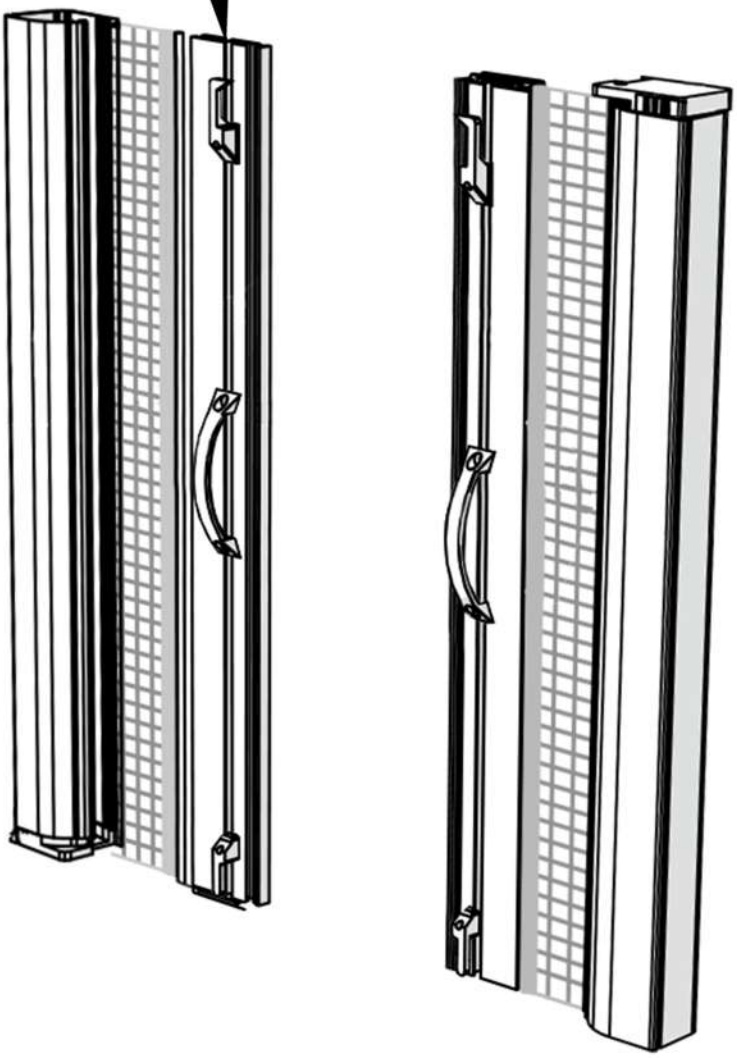

6

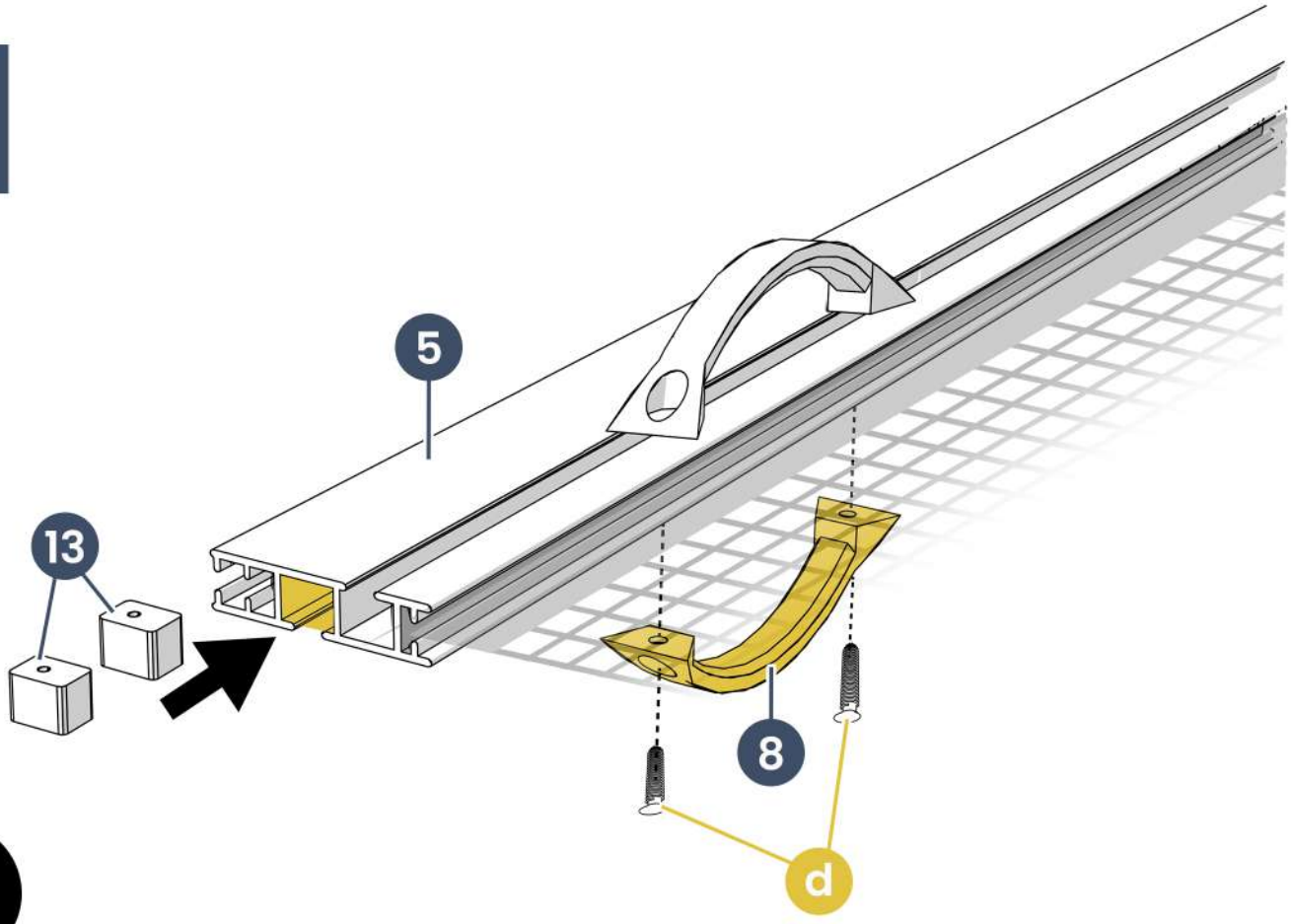

x 2

7

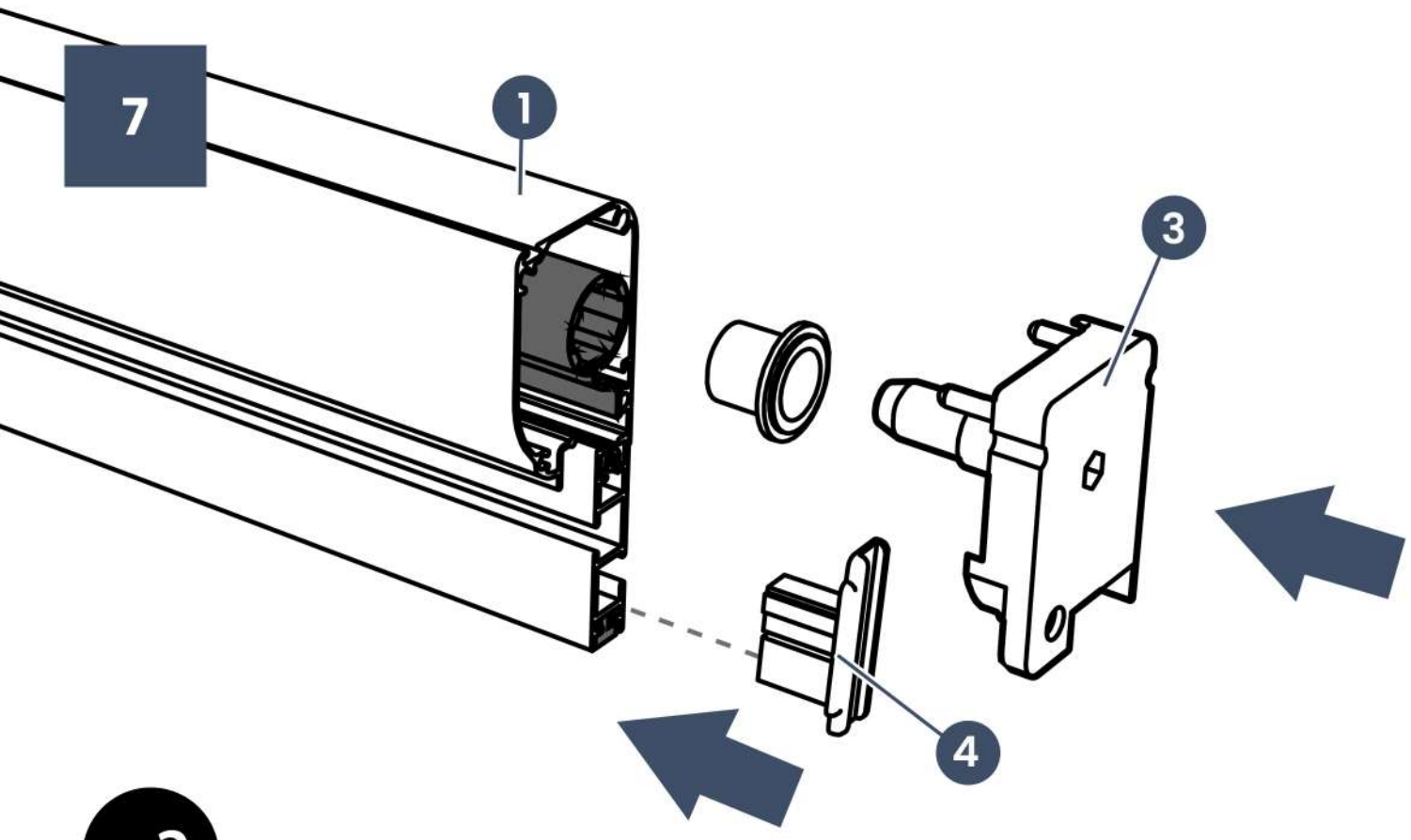

x 2

8

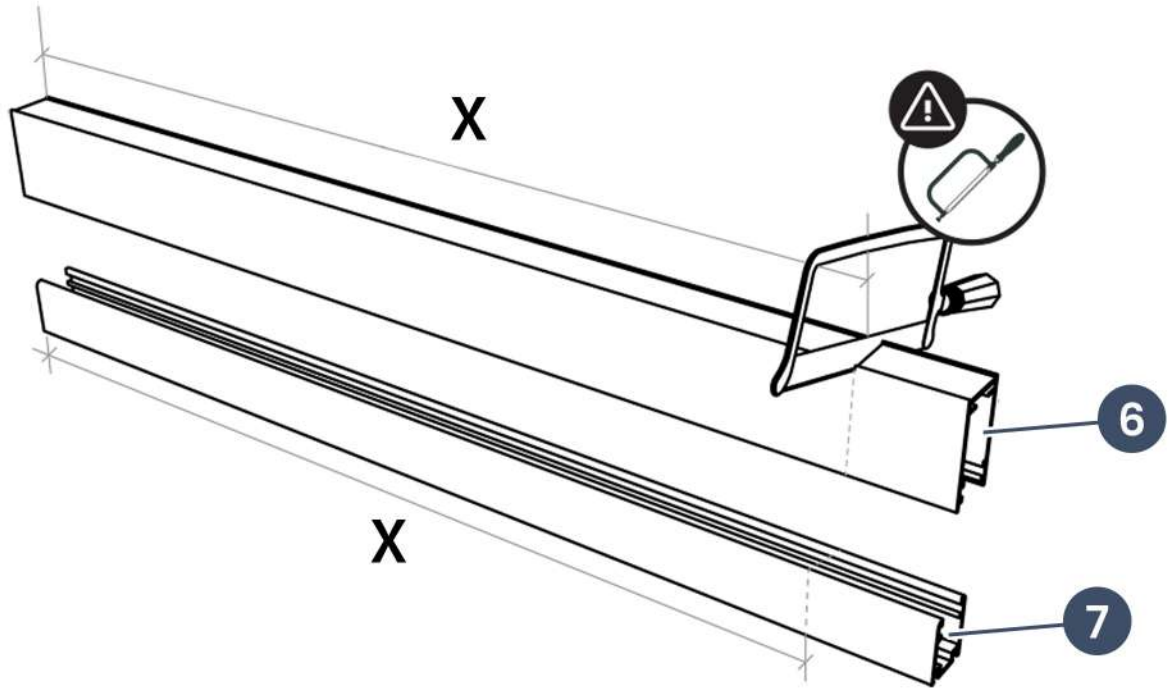

x 2

9

FR Bloquer les joints dans les rails. Permuter les rails pour bloquer tous les joints dans les rails.

EN Clamp the joints in the guide tracks. Swap the guide tracks to lock all the seals in the guide tracks.

DE Die Dichtungen in den Schienen fixieren. Den selben Vorgang wiederholen, um alle Dichtungen in den Schienen zu fixieren.

ES Apriete las juntas en los patines. Intercambia los patines para bloquear todas las juntas en los patines.

IT Bloccare i giunti nelle guide. Scambiare le guide per bloccare tutte le guarnizioni nelle guide.

NL Klem de afdichtingen in de geleiderails. Verwissel de geleiderails om alle afdichtingen in de geleiderails vast te zetten.

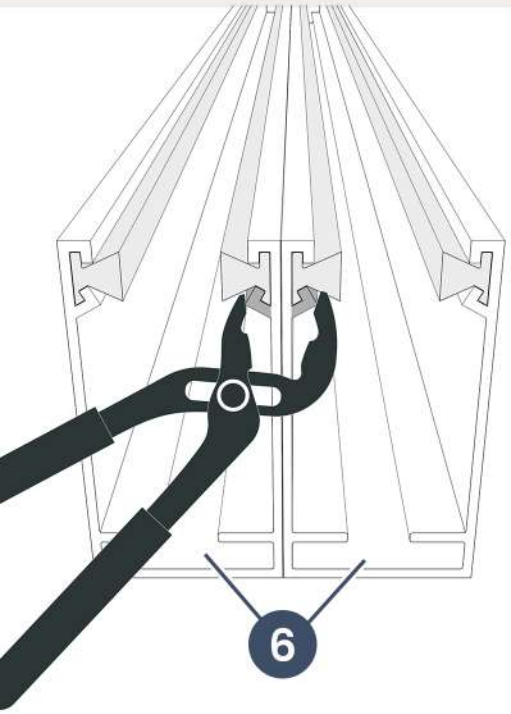

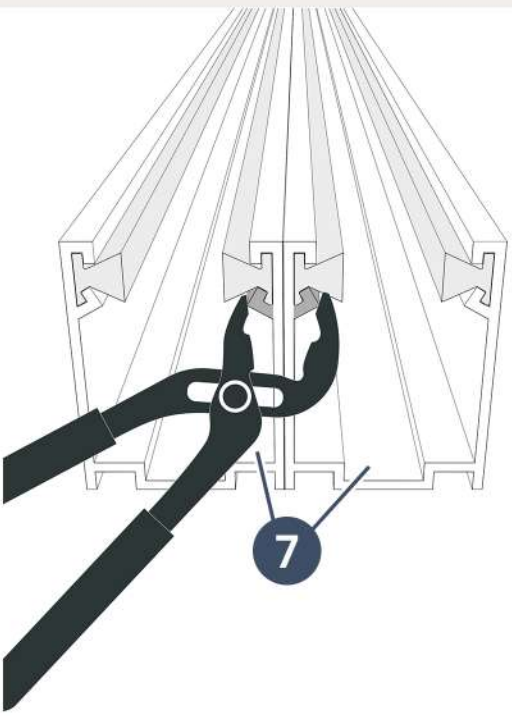

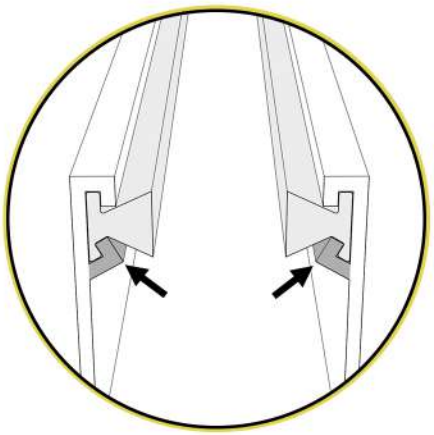

10

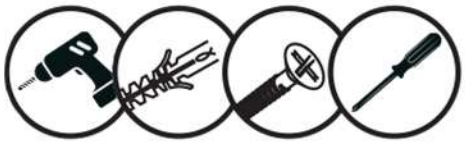

a  X16

c  X16

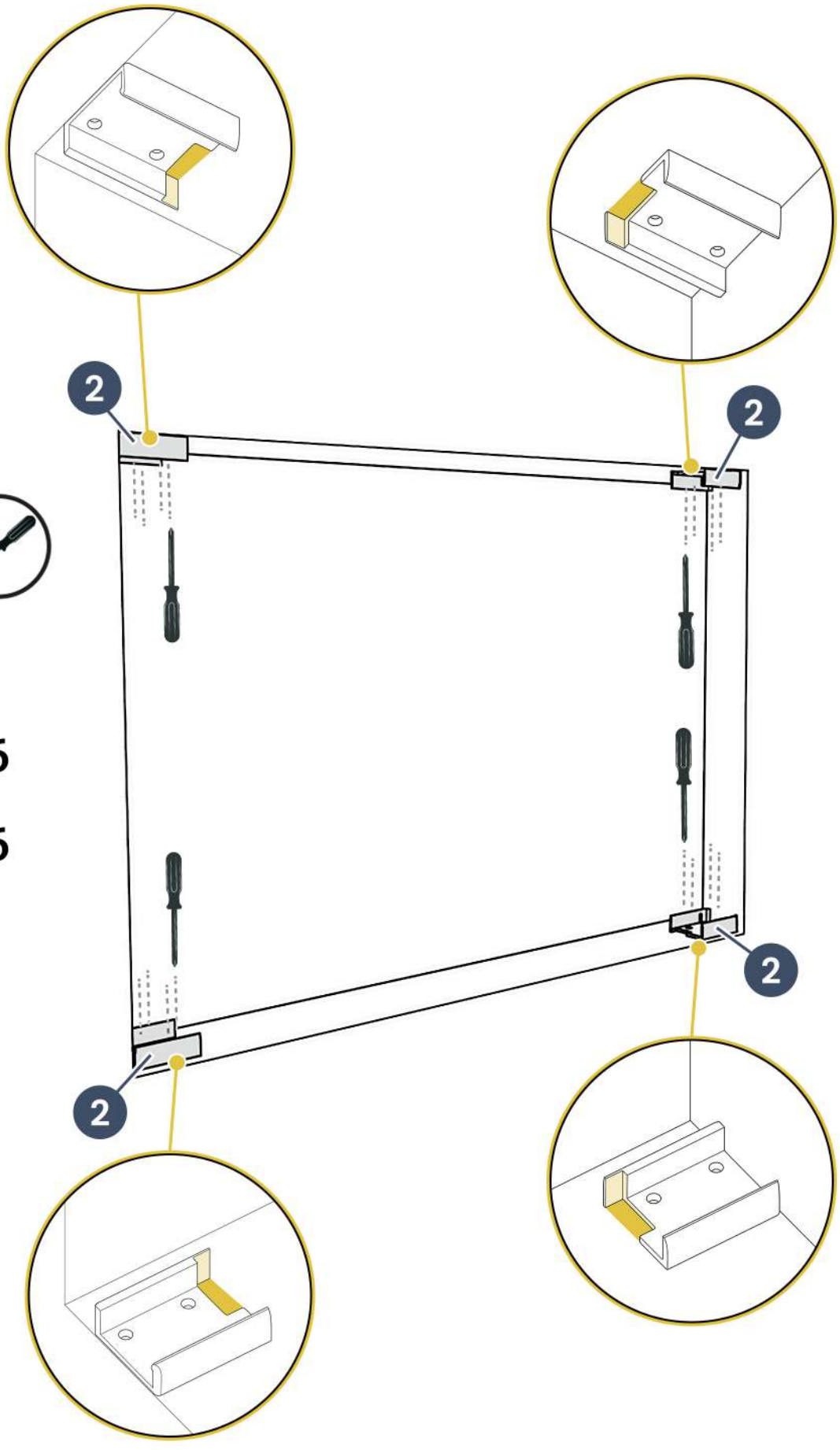

11

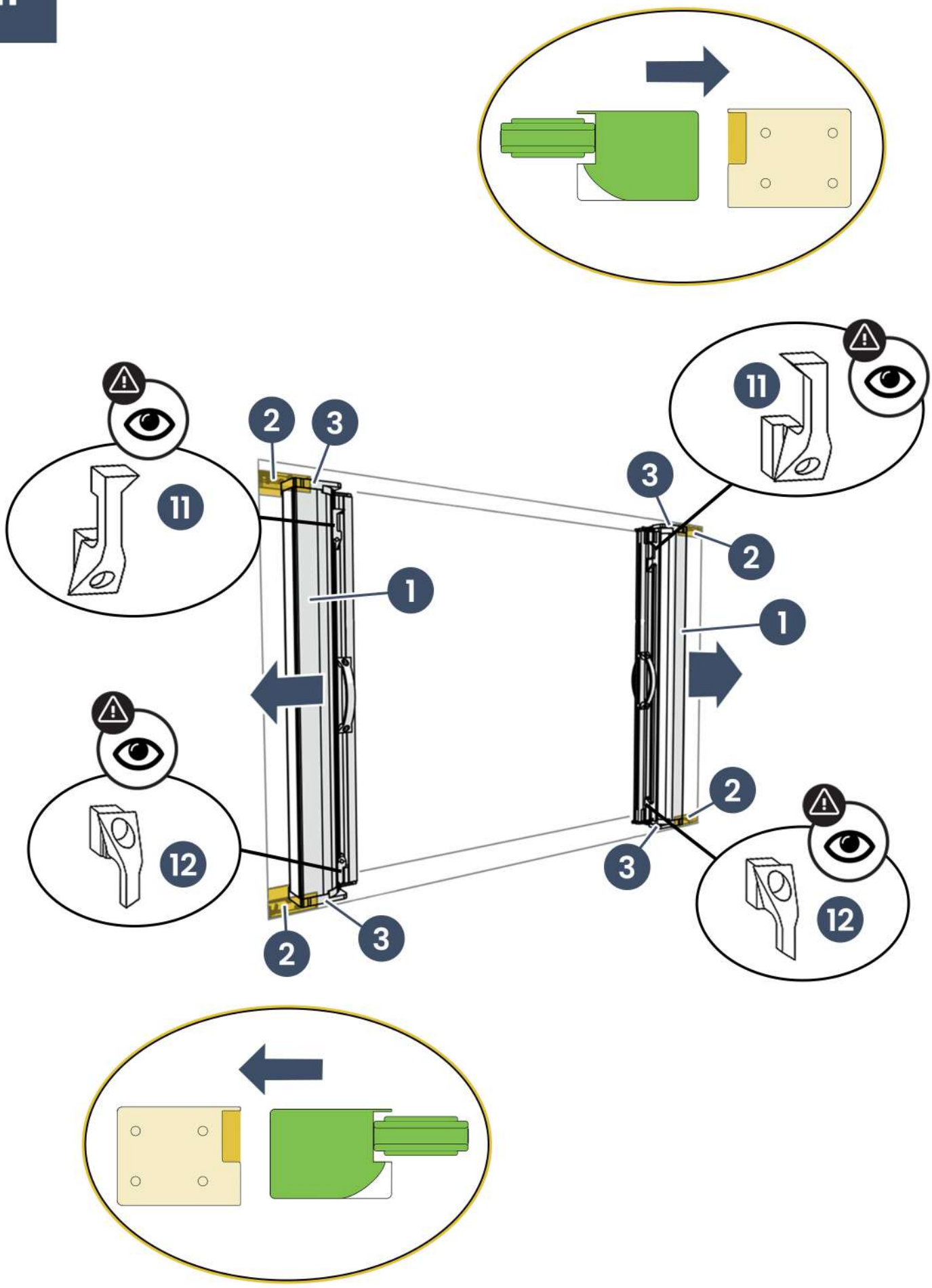

12

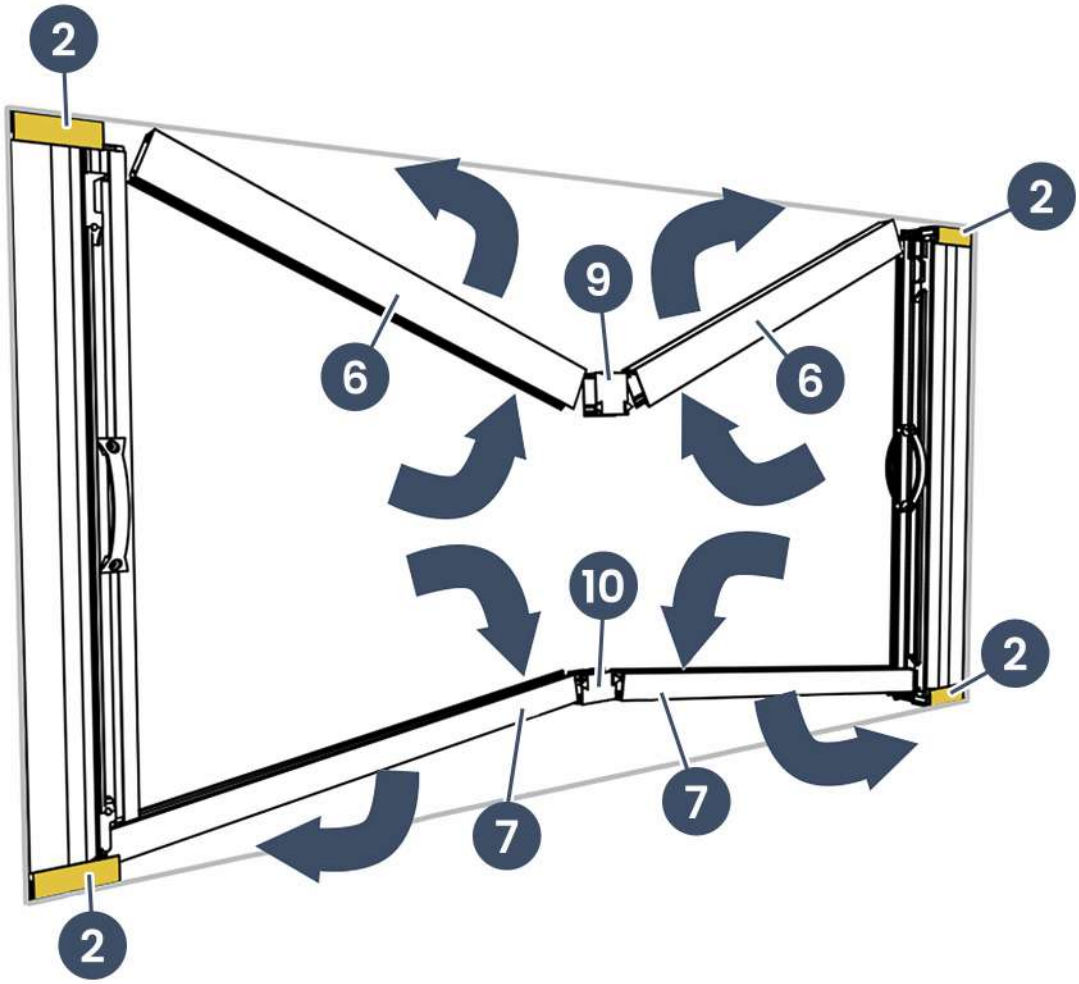

13

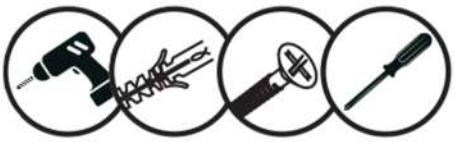

a  X14

b  X14

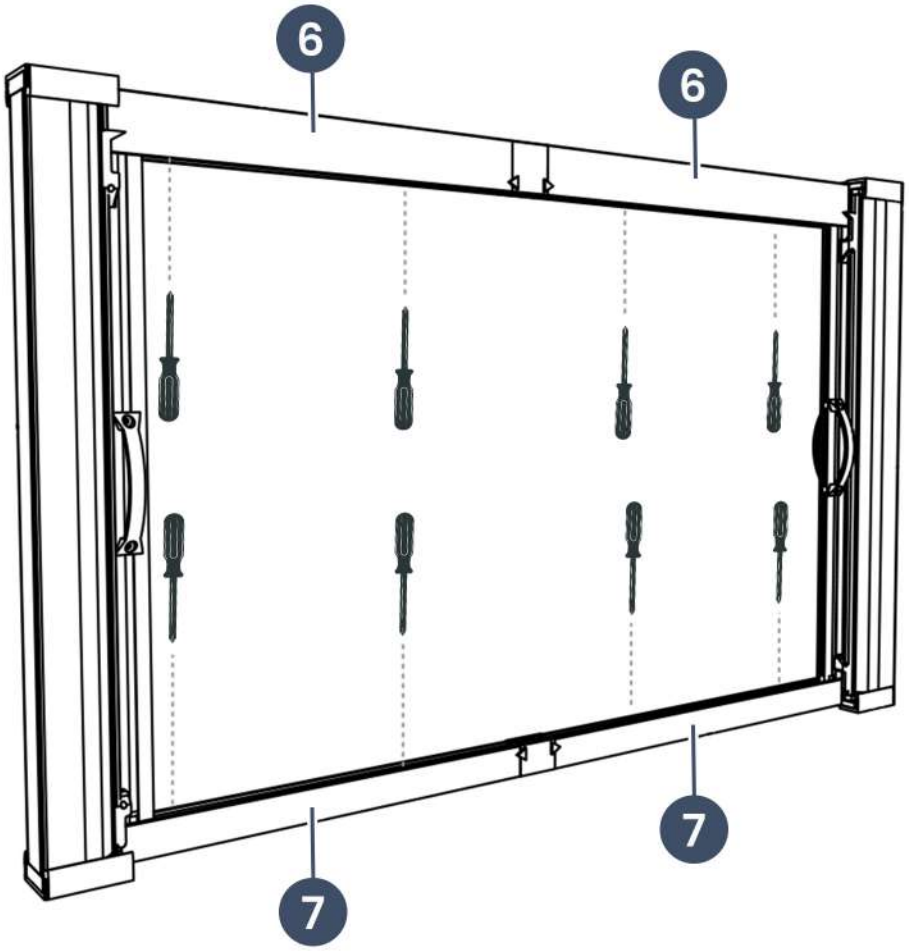

14

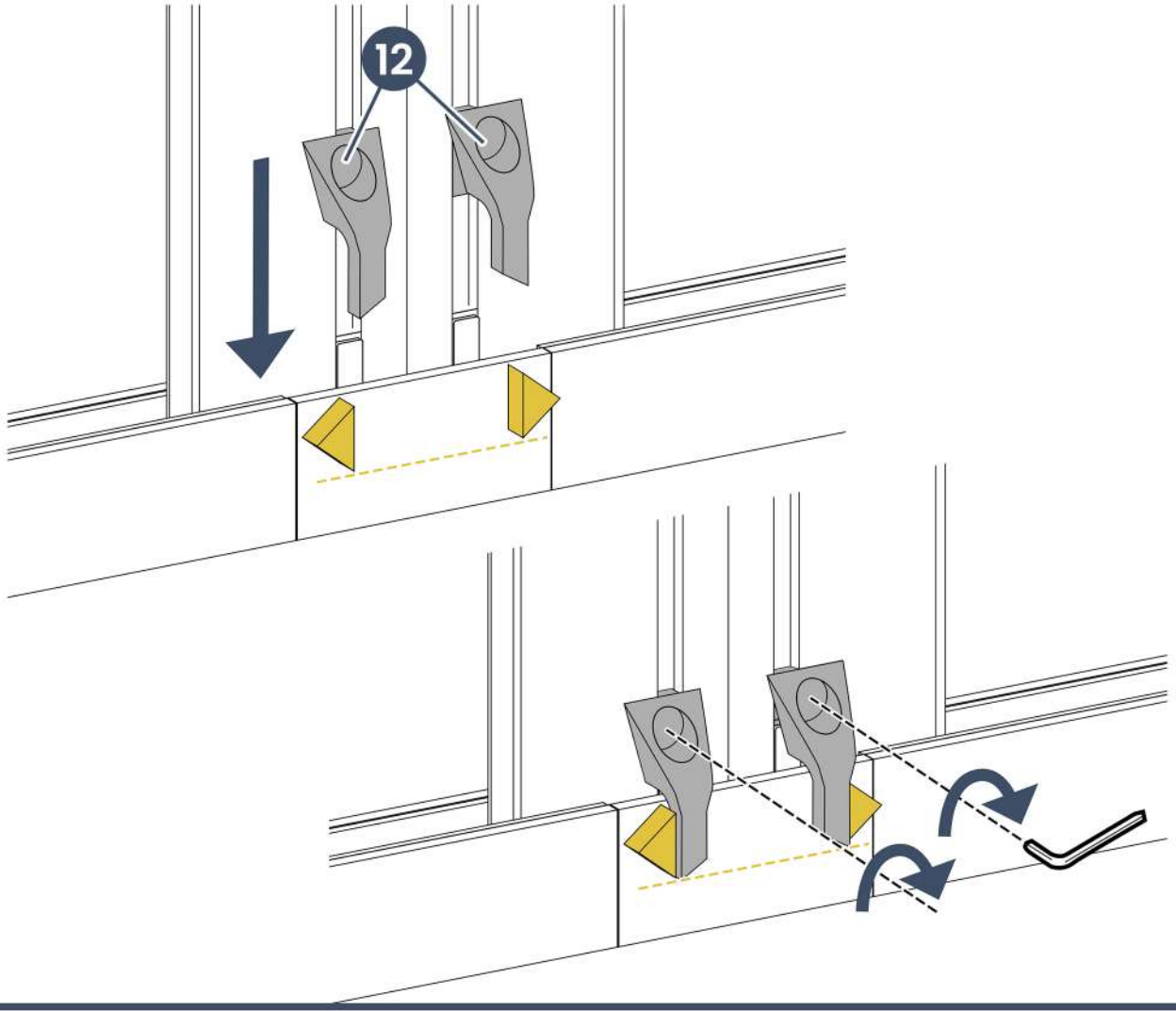

15

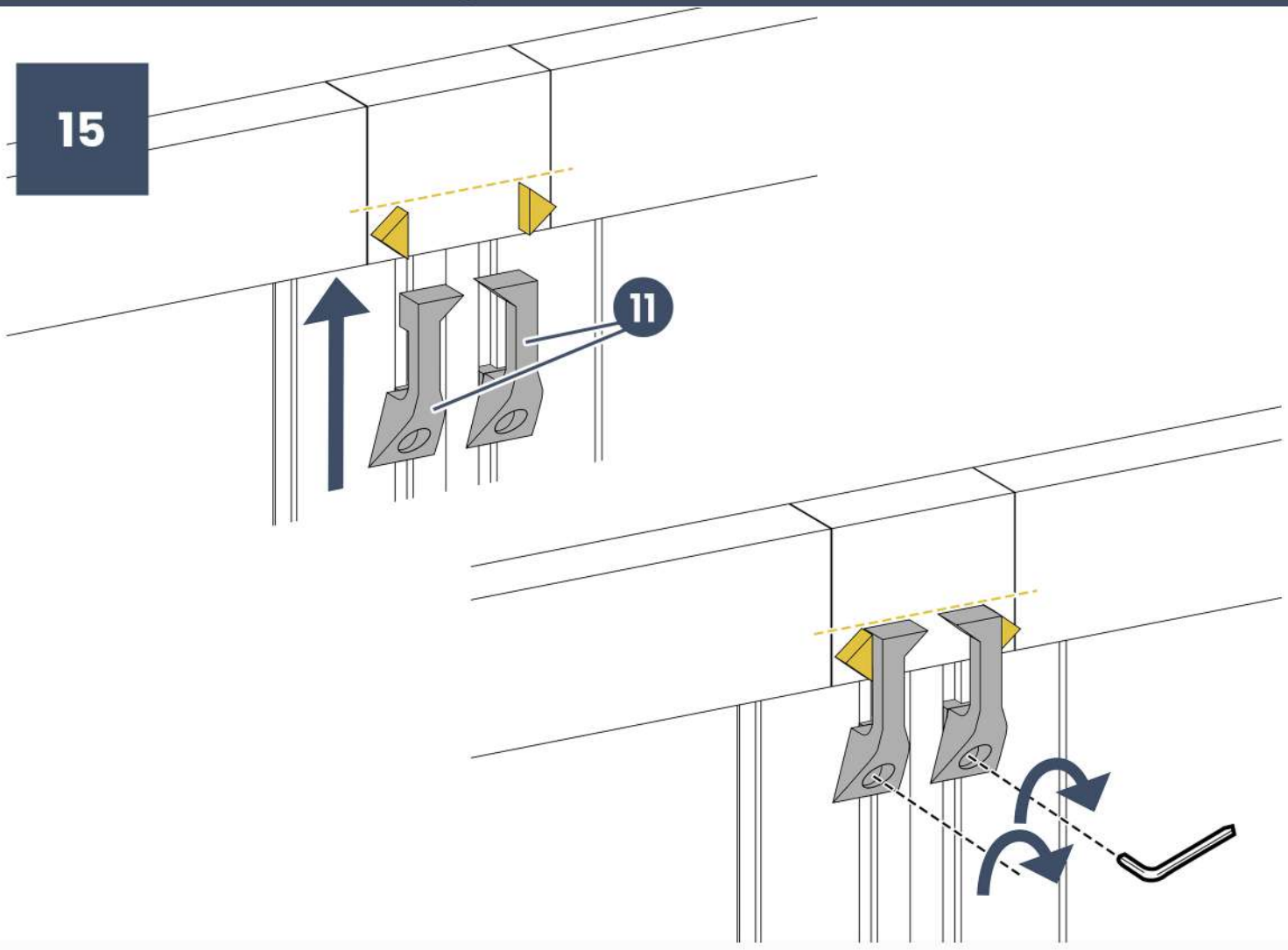

FR Soulever un peu les portes afin de les ouvrir.
EN Lift the doors slightly to open them.
DE Die Türen leicht anheben, um sie zu öffnen.
ES Levantar un poco las puertas para abrirlas.
IT Sollevare leggermente le porte per aprirle.
NL De deuren iets optillen om ze te openen.

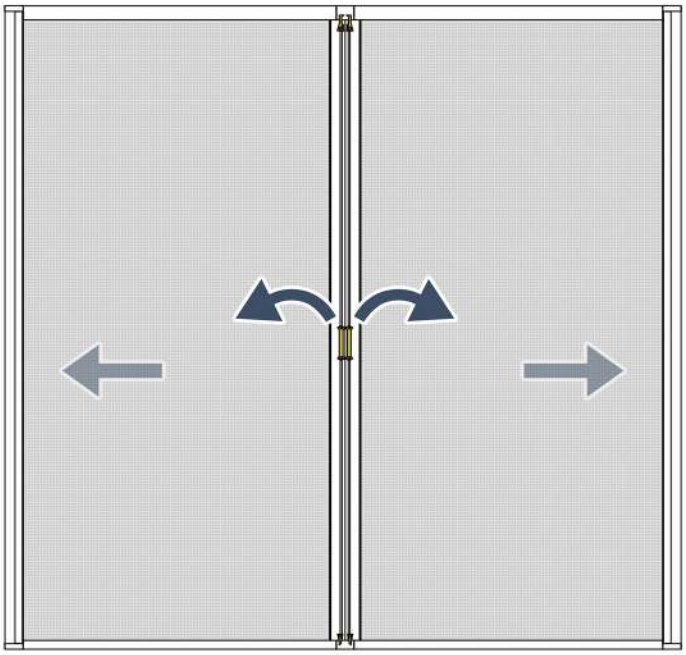

Informations légales & Sécurité d'usage

Legal information & Safety instructions

FR Fabricant
EN *Manufacturer*
DE *Hersteller*
ES *Fabricante*
IT *Produttore*
NL *Fabrikant*

AvosDim
456, rue Franklin Roosevelt
62400 Béthune – France

FR Caractéristiques
Moustiquaire enroulable latérale double composée de 2 coffres et de rails en aluminium, de toiles en fibre de verre enduite PVC et d'un mécanisme à ressort, assurant l'enroulement automatique. Elle est destinée à une installation sur portes-fenêtres ou baie-vitrée.

EN Features
Double side roll-up mosquito net composed of 2 boxes and aluminium rails, with PVC-coated fiberglass mesh and a spring mechanism, ensuring automatic rolling. It is designed for installation on French doors or patio doors.

DE Eigenschaften
Doppelte seitliche Rollo-Moskitonetz, bestehend aus 2 Kästen und Aluminiumführungen, mit PVC-beschichtetem Glasfasernetz und Federmechanismus für automatisches Aufrollen. Es ist für die Montage an Terrassentüren oder Balkonfenstern vorgesehen.

ES Características
Mosquitera enrollable lateral doble compuesta por 2 cajas y guías de aluminio, con malla de fibra de vidrio recubierta de PVC y un mecanismo de resorte que asegura el enrollado automático. Está diseñada para su instalación en puertas francesas o ventanales corredizos.

IT Caratteristiche
Zanzariera avvolgibile laterale doppia composta da 2 cassonetti e guide in alluminio, con rete in fibra di vetro rivestita in PVC e meccanismo a molla per l'avvolgimento automatico. È destinata all'installazione su porte-finestre o porte scorrevoli.

NL Kenmerken
Dubbele zijwaartse oprolbare muskietennet bestaande uit 2 kasten en aluminium geleiders, met PVC-gecoate glasvezelstof en een veermechanisme voor automatisch oprollen. Het is bedoeld voor installatie op openslaande deuren of schuifpuien.

FR Description
La moustiquaire enroulable latérale double constitue un dispositif de protection contre les insectes permettant de conserver une ventilation naturelle tout en limitant l'accès des insectes (moustiques, mouches, guêpes, etc.). Elle se déploie manuellement et se réenroule automatiquement dans ses coffres lorsqu'elle n'est pas utilisée.

EN Description
The double side roll-up mosquito net is an insect protection system that allows natural ventilation while limiting insect access (mosquitoes, flies, wasps, etc.). It is manually extended and automatically rolls back into its boxes when not in use.

DE Beschreibung
Das doppelte seitliche Rollo-Moskitonetz ist eine Insektenschutzvorrichtung, die natürliche Belüftung ermöglicht und gleichzeitig den Zugang von Insekten (Mücken, Fliegen, Wespen usw.) einschränkt. Es wird manuell ausgezogen und rollt automatisch in seine Kästen zurück, wenn es nicht verwendet wird.

ES Descripción
La mosquitera enrollable lateral doble es un sistema de protección contra insectos que permite la ventilación natural mientras limita el acceso de insectos (mosquitos, moscas, avispas, etc.). Se despliega manualmente y se enrolla automáticamente en sus cajas cuando no se utiliza.

IT Descrizione
La zanzariera avvolgibile laterale doppia è un sistema di protezione dagli insetti che consente la ventilazione naturale limitando l'accesso degli insetti (zanzare, mosche, vespe, ecc.). Si apre manualmente e si riavvolge automaticamente nei cassonetti quando non è in uso.

NL Beschrijving
Het dubbele zijwaartse oprolbare muskietennet is een insectenbeschermingssysteem dat natuurlijke ventilatie mogelijk maakt en tegelijkertijd de toegang van insecten (muggen, vliegen, wespen, enz.) beperkt. Het wordt handmatig uitgerold en rolt automatisch terug in de kasten wanneer het niet wordt gebruikt.

FR Utilisation

L'usage normal de la moustiquaire enroulable latérale double consiste à dérouler les toiles jusqu'à la position de fermeture en la maintenant dans les rails prévus à cet effet. Après utilisation, accompagner l'enroulement des toiles non utilisées afin d'assurer un mouvement progressif et sans à-coups. Le produit est destiné à un usage domestique dans des conditions normales.

EN Usage

The normal use of the double side roll-up mosquito net involves pulling the mesh down to the closed position and keeping it within the designated rails. After use, guide the rolling of the unused mesh to ensure smooth, gradual movement. The product is intended for domestic use under normal conditions.

DE Verwendung

Die normale Nutzung des doppelten seitlichen Rollo-Moskitonetzes besteht darin, das Netz bis in die geschlossene Position auszuziehen und in den dafür vorgesehenen Führungen zu halten. Nach der Nutzung das Aufrollen des nicht verwendeten Netzes begleiten, um eine gleichmäßige, ruckfreie Bewegung zu gewährleisten. Das Produkt ist für den häuslichen Gebrauch unter normalen Bedingungen vorgesehen.

ES Uso

El uso normal de la mosquitera enrollable lateral doble consiste en desplegar la malla hasta la posición de cierre manteniéndola en las guías previstas. Tras su uso, acompañar el enrollado de la malla no utilizada para asegurar un movimiento progresivo y sin tirones. El producto está destinado a uso doméstico en condiciones normales.

IT Uso

L'uso normale della zanzariera avvolgibile laterale doppia consiste nello srotolare la rete fino alla posizione di chiusura, mantenendola nelle guide apposite. Dopo l'uso, accompagnare l'avvolgimento della rete non utilizzata per garantire un movimento graduale e senza scatti. Il prodotto è destinato all'uso domestico in condizioni normali.

NL Gebruik

Het normale gebruik van het dubbele zijwaartse oprolbare muskietennet bestaat uit het uitrollen van het gaas tot de gesloten positie en het in de daarvoor bestemde geleiders houden. Na gebruik het oprollen van het ongebruikte gaas begeleiden om een geleidelijke en soepele beweging te garanderen. Het product is bedoeld voor huishoudelijk gebruik onder normale omstandigheden.

FR Contre-indications

L'utilisation de la moustiquaire enroulable latérale double est contre-indiquée dans les situations suivantes:

- *Ne pas installer la moustiquaire sur des ouvertures exposées à des vents violents ou des intempéries fréquentes.*
- *Ne pas utiliser si la toile ou le mécanisme est endommagé ou défectueux.*
- *Ne pas installer sur des supports non compatibles avec les dimensions du produit.*
- *Ne pas utiliser comme dispositif de protection contre les chutes.*
- *Ne pas utiliser comme barrière de sécurité pour enfants ou animaux.*
- *Ne pas transformer ou modifier le mécanisme d'enroulement.*
- *Ne pas utiliser dans des environnements industriels ou corrosifs (atmosphère saline, produits chimiques agressifs).*

EN Contraindications

The use of the double side roll-up mosquito net is not recommended in the following situations:

- *Do not install the mosquito screen on openings exposed to strong winds or frequent adverse weather.*
- *Do not use if the mesh or mechanism is damaged or defective.*
- *Do not install on supports that are incompatible with the product dimensions.*
- *Do not use as a fall protection device.*
- *Do not use as a safety barrier for children or pets.*
- *Do not alter or modify the retraction mechanism or the frame.*
- *Do not use in industrial or corrosive environments (saline atmosphere, aggressive chemicals).*

DE Gegenanzeigen

Die Verwendung des doppelten seitlichen Rollo-Moskitonetzes ist in folgenden Situationen nicht empfohlen:

- *Das Insektenschutzgitter nicht an Öffnungen installieren, die starken Winden oder häufigen Witterungseinflüssen ausgesetzt sind.*
- *Nicht verwenden, wenn das Gewebe oder der Mechanismus beschädigt oder defekt ist.*
- *Nicht auf Trägern installieren, die nicht mit den Produktmaßen kompatibel sind.*
- *Nicht als Absturzsicherung verwenden.*
- *Nicht als Schutzbarriere für Kinder oder Haustiere verwenden.*
- *Den Aufrollmechanismus oder den Rahmen nicht verändern oder modifizieren.*
- *Nicht in industriellen oder korrosiven Umgebungen verwenden (salzhaltige Atmosphäre, aggressive Chemikalien).*

ES Contraindicaciones

El uso de la mosquitera enrollable lateral doble está contraindicado en las siguientes situaciones:
- *No instalar la mosquitera en aberturas expuestas a vientos fuertes o condiciones climáticas adversas frecuentes.*
- *No usar si la malla o el mecanismo están dañados o defectuosos.*
- *No instalar sobre soportes incompatibles con las dimensiones del producto.*
- *No usar como dispositivo de protección contra caídas.*
- *No usar como barrera de seguridad para niños o mascotas.*
- *No modificar ni alterar el mecanismo de enrollado o el marco.*
- *No usar en entornos industriales o corrosivos (atmósfera salina, productos químicos agresivos).*

IT Controindicazioni

L'uso della zanzariera avvolgibile laterale doppia è controindicato nelle seguenti situazioni:
- *Non installare la zanzariera su aperture esposte a venti forti o intemperie frequenti.*
- *Non utilizzare se la rete o il meccanismo sono danneggiati o difettosi.*
- *Non installare su supporti non compatibili con le dimensioni del prodotto.*
- *Non utilizzare come dispositivo di protezione dalle cadute.*
- *Non utilizzare come barriera di sicurezza per bambini o animali.*
- *Non modificare o alterare il meccanismo di avvolgimento o il telaio.*
- *Non utilizzare in ambienti industriali o corrosivi (atmosfera salina, sostanze chimiche aggressive).*

NL Contra-indicaties

Het gebruik van het dubbele zijwaartse oprolbare muskietennet wordt in de volgende situaties afgeraden:
- *Installeer het hor niet op openingen die aan harde wind of veelvuldig slecht weer zijn blootgesteld.*
- *Niet gebruiken als het gaas of mechanisme beschadigd of defect is.*
- *Niet installeren op dragers die niet compatibel zijn met de afmetingen van het product.*
- *Niet gebruiken als valbeveiliging.*
- *Niet gebruiken als veiligheidsbarrière voor kinderen of huisdieren.*
- *Het oprolmechanisme of het frame niet wijzigen of aanpassen.*
- *Niet gebruiken in industriële of corrosieve omgevingen (zoute atmosfeer, agressieve chemicaliën).*

FR Avertissements et consignes de sécurité
- *Avant toute utilisation, s'assurer que la zone de déplacement dela toile est dégagée.*
- *Ne pas forcer la toile lors de la manipulation.*
- *Ne pas s'appuyer sur la moustiquaire ou la toile.*
- *Ne pas laisser les enfants manipuler le produit sans surveillance.*

Le fabricant décline toute responsabilité en cas de dommages matériels ou corporels résultant d'un usage non conforme, d'une installation incorrecte, ou du non-respect des présentes consignes.
Conserver cette notice pendant toute la durée de vie du produit.

EN Warnings and Safety Instructions
- *Before any use, ensure that the area of movement of the mesh is clear.*
- *Do not force the mesh during operation.*
- *Do not lean on the mosquito screen or the mesh.*
- *Do not allow children to operate the product unsupervised.*

The manufacturer declines all liability for material or bodily damage resulting from improper use, incorrect installation, or failure to follow these instructions.
Keep this manual for the entire lifetime of the product.

DE Warnhinweise und Sicherheitshinweise
- *Vor jeder Verwendung sicherstellen, dass der Bewegungsbereich des Gewebes frei ist.*
- *Das Gewebe beim Bedienen nicht erzwingen.*
- *Nicht auf das Insektenschutzgitter oder das Gewebe lehnen.*
- *Kinder nicht unbeaufsichtigt mit dem Produkt hantieren lassen.*

Der Hersteller übernimmt keine Haftung für Sach- oder Personenschäden, die durch unsachgemäße Verwendung, fehlerhafte Installation oder Nichtbeachtung dieser Anweisungen entstehen.
Bewahren Sie diese Anleitung während der gesamten Lebensdauer des Produkts auf.

ES Advertencias e Instrucciones de Seguridad
- *Antes de cualquier uso, asegúrese de que la zona de desplazamiento de la malla esté despejada.*
- *No forzar la malla durante su manipulación.*
- *No apoyarse sobre la mosquitera ni sobre la malla.*
- *No permitir que los niños manipulen el producto sin supervisión.*

El fabricante declina toda responsabilidad por daños materiales o corporales derivados de un uso inadecuado, una instalación incorrecta o el incumplimiento de estas instrucciones.
Conserve este manual durante toda la vida útil del producto.

IT Avvertenze e Istruzioni di Sicurezza

• Prima di ogni utilizzo, assicurarsi che l'area di movimento della rete sia libera.
• Non forzare la rete durante l'uso.
• Non appoggiarsi sulla zanzariera o sulla rete.
• Non lasciare che i bambini utilizzino il prodotto senza supervisione.
Il produttore declina ogni responsabilità per danni materiali o fisici derivanti da un uso non corretto, da un'installazione errata o dal mancato rispetto di queste istruzioni.
Conservare questo manuale per l'intera vita utile del prodotto.

NL Waarschuwingen en Veiligheidsinstructies

• Zorg er vóór elk gebruik voor dat het bewegingsgebied van het gaas vrij is.
• Forceer het gaas niet tijdens gebruik.
• Leun niet op het hor of het gaas.
• Laat kinderen het product niet zonder toezicht bedienen.
De fabrikant aanvaardt geen aansprakelijkheid voor materiële of lichamelijke schade die voortvloeit uit onjuist gebruik, foutieve installatie of het niet naleven van deze instructies.
Bewaar deze handleiding gedurende de gehele levensduur van het product.

FR Avertissements

Toute modification du produit annule la garantie.

EN Warnings

Any modification of the product voids the warranty.

DE Warnungen

Jegliche Änderungen am Produkt führen zum Erlöschen der Garantie.

ES Advertencias

Cualquier modificación del producto anula la garantía.

IT Avvertenze

Qualsiasi modifica del prodotto annulla la garanzia.

NL Waarschuwingen

Elke wijziging aan het product vervalt de garantie.

FR DONNEZ OU RECYCLEZ ASSOCIATION OU MAGASIN OU DÉCHÈTERIE
Adresses sur quefairedemesdechets.fr