Ariete

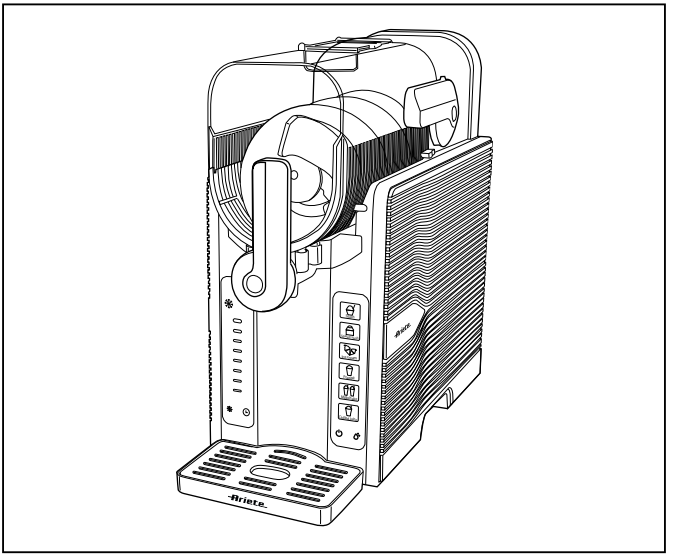

Macchina per granite, gelati e bevande fredde
Maker for slush, ice cream, and cold drinks
Machine pour granités, glaces et boissons fraîches
Maschine für Slush-Eis, Eiscreme und kalte Getränke
Máquina para granizados, helados y bebidas frías
Máquina para granizados, gelados e bebidas frias
IJsmachine voor granita, roomijs en koude dranken
Maskine til granité, is og kolde drikke
Μηχανή για γρανίτες, παγωτά και κρύα ροφήματα
Прибор для приготовления слаша (граниты), мороженого и холодных напитков
Апарат для приготування граніти, морозива та холодних напоїв
Automat do przygotowywania granity, lodów i zimnych napojów
ماكينة تحضير الجرانيتا، والآيس كريم، والمشروبات الباردة

CE EAC

655

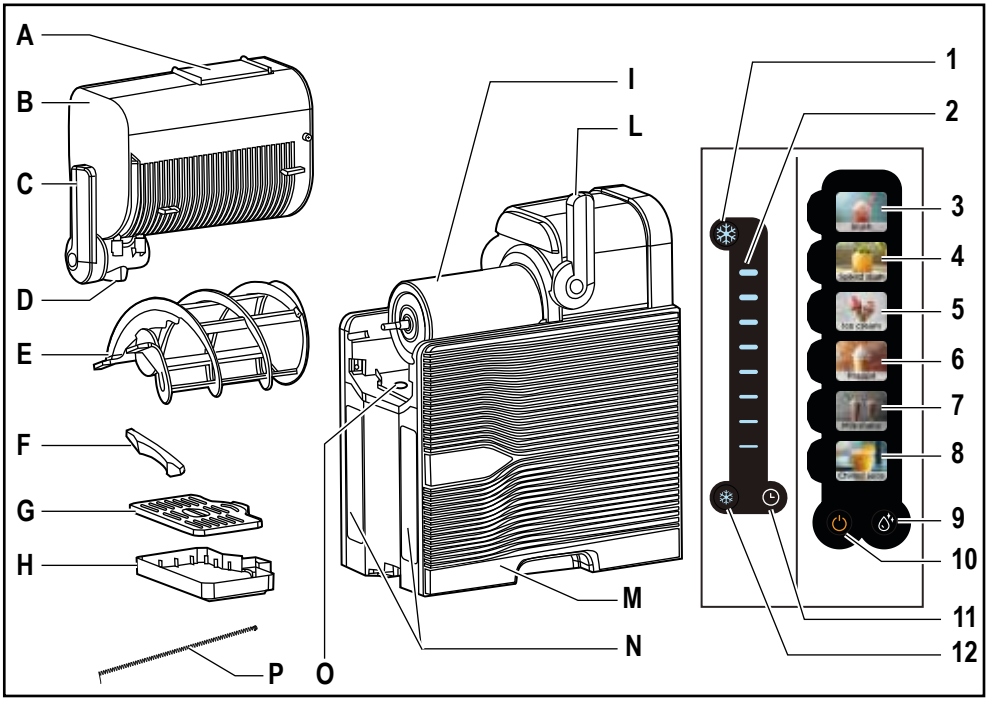

Fig. 1

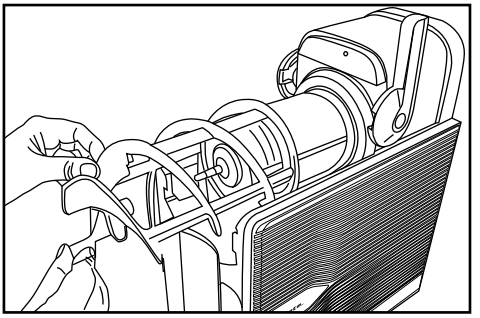

Fig. 2

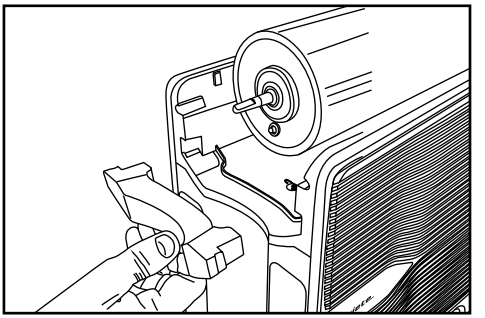

Fig. 3

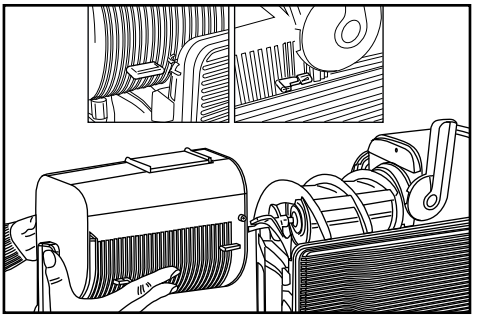

Fig. 4

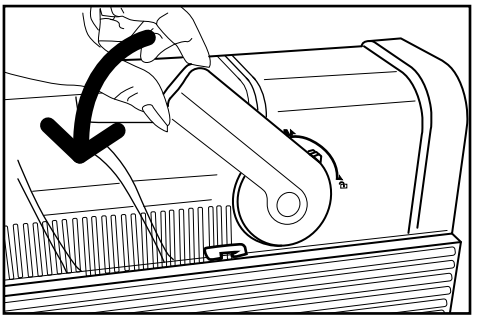

Fig. 5

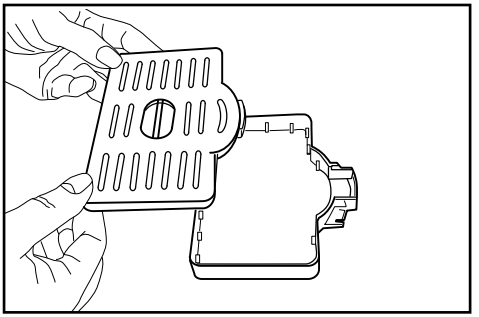

Fig. 6

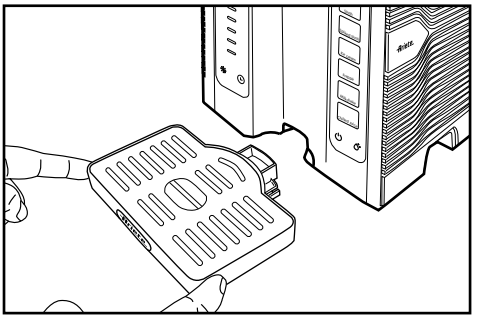

Fig. 7

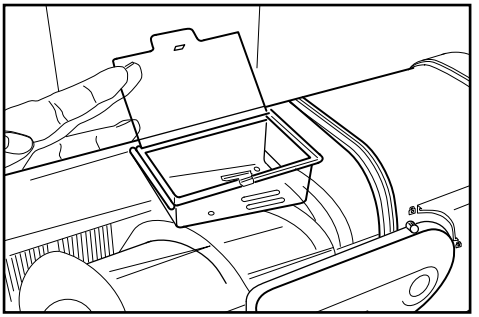

Fig. 8

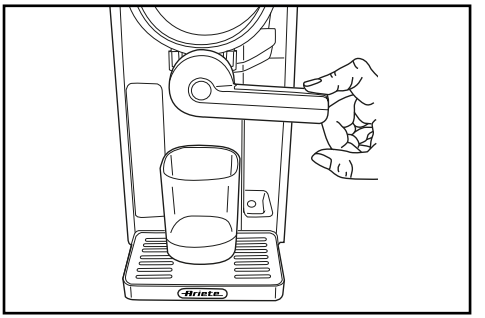

Fig. 9

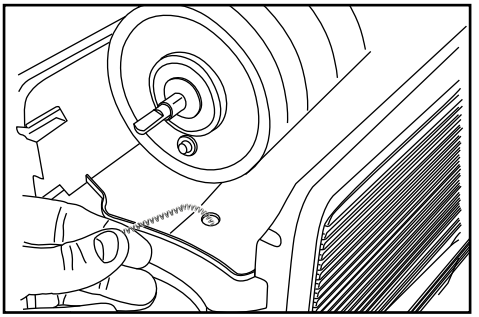

Fig. 10

AVVERTENZE IMPORTANTI

LEGGERE QUESTE ISTRUZIONI PRIMA DELL'USO.

Usando apparecchi elettrici è necessario prendere le opportune precauzioni, tra le quali:

1. Assicurarsi che il voltaggio elettrico dell'apparecchio corrisponda a quello della vostra rete elettrica.
2. Non lasciare l'apparecchio incustodito quando collegato alla rete elettrica; disinserirlo dopo ogni uso.
3. Non mettere l'apparecchio sopra o vicino a fonti di calore.
4. Durante l'utilizzo posizionare l'apparecchio su di un piano orizzontale, stabile e ben illuminato.
5. Non lasciare l'apparecchio esposto ad agenti atmosferici (pioggia, sole, ecc...).
6. Fare attenzione che il cavo elettrico non venga a contatto con superfici calde.
7. L'apparecchio può essere utilizzato da bambini di età non inferiore a 8 anni e da persone con ridotte capacita fisiche, sensoriali o mentali, o prive di esperienza o della necessaria conoscenza, purché sotto sorveglianza oppure dopo che le stesse abbiano ricevuto istruzioni relative all'uso sicuro dell'apparecchio e alla comprensione dei pericoli ad esso inerenti. I bambini non devono giocare con l'apparecchio. Le operazioni di pulizia e manutenzione possono essere effettuate da bambini solo se adeguatamente sorvegliati.
8. E' necessario vigilare sui bambini per assicurare che non giochino con l'apparecchio.
9. NON IMMERGERE MAI IL CORPO DELL'APPARECCHIO, LA SPINA ED IL CAVO ELETTRICO IN ACQUA O ALTRI LIQUIDI, USARE UN PANNO UMIDO PER LA LORO PULIZIA.
10. ANCHE QUANDO L'APPARECCHIO NON E' IN FUNZIONE, STACCARE LA SPINA DALLA PRESA DI CORRENTE ELETTRICA PRIMA DI INSERIRE O TOGLIERE LE SINGOLE PARTI O PRIMA DI ESEGUIRE LA PULIZIA.
11. Assicurarsi di avere sempre le mani ben asciutte prima di utilizzare o di regolare gli interruttori posti sull'apparecchio o prima di toccare la spina e i collegamenti di alimentazione.
12. Prima di mettere in moto l'apparecchio assicurarsi che sia perfettamente assemblato.
13. Non fate funzionare l'apparecchio a vuoto.
14. NON TOCCARE MAI LE PARTI IN MOVIMENTO.

15. Non aggiungere frutta congelata, verdura congelata o ghiaccio nell'apparecchio.
16. Non aggiungere ingredienti caldi nell'apparecchio.
17. Non riempire il contenitore oltre la linea MAX FILL.
18. Non lasciare mai l'apparecchio incustodito durante l'uso.
19. Prima dell'uso, assicurarsi che tutti gli utensili siano stati rimossi dai contenitori. La mancata rimozione degli utensili può causare la rottura dei contenitori e potenzialmente causare lesioni personali e danni materiali.
20. Non trasportare l'apparecchio afferrandolo per la maniglia. Afferrare l'apparecchio da entrambi i lati, sotto la base del motore.
21. Non lavorare ingredienti duri e sfusi o ghiaccio. Questo apparecchio non è progettato per lavorare frutta congelata sfusa, blocchi di ghiaccio solidi o cubetti di ghiaccio.
22. Tenere sempre l'apparecchio in posizione verticale.
23. Dopo aver disimballato l'apparecchio per la prima volta, assicurarsi che sia in posizione verticale per almeno 2 ore prima di utilizzarlo, per consentire agli oli refrigeranti di depositarsi nel sistema di condizionamento dell'aria e ottenere le migliori prestazioni.
24. Quando si utilizza l'apparecchio, assicurarsi che entrambi i lati e il retro siano ad almeno dieci centimetri di distanza dalle pareti.
25. Per staccare la spina, afferrarla direttamente e staccarla dalla presa a parete. Non staccarla mai tirandola per il cavo.
26. Non usare l'apparecchio se il cavo elettrico o la spina risultano danneggiati, o se l'apparecchio stesso risulta difettoso; in questo caso portarlo al più vicino Centro di Assistenza Autorizzato.
27. Se il cavo di alimentazione è danneggiato, esso deve essere sostituito dal Costruttore o dal suo servizio assistenza tecnica o comunque da una persona con qualifica similare, in modo da prevenire ogni rischio.
28. Questo apparecchio è concepito per uso domestico ed applicazioni simili, come:
    - zona cucina per il personale di negozi, uffici ed altri ambienti lavorativi;
    - ad uso di clienti di hotel, motel ed altre tipologie di alloggi;
    - bed and breakfast;
    - catering e attività simili senza commercio al dettaglio.
29. Eventuali modifiche a questo prodotto, non espressamente autorizzate dal produttore, possono comportare il decadimento della sicurezza e della garanzia del suo utilizzo da parte dell'utente.
30. Allorchè si decida di smaltire come rifiuto questo apparecchio, si raccomanda di

renderlo inoperante tagliandone il cavo di alimentazione. Si raccomanda inoltre di rendere innocue quelle parti dell'apparecchio suscettibili di costituire un pericolo, specialmente per i bambini che potrebbero servirsi dell'apparecchio per i propri giochi.

31. Gli elementi dell'imballaggio non devono essere lasciati alla portata dei bambini in quanto potenziali fonti di pericolo.
32. Non riporre sostanze esplosive, come le bombolette spray, con il propellente infiammabile dell'apparecchio.
33. Accertarsi che le aperture di ventilazione ubicate nella parte esterna dell'apparecchio o nella struttura integrata siano prive di ostruzioni.
34. Non usare dispositivi meccanici o di altro tipo, non indicati dal costruttore, per velocizzare il processo di scongelamento.
35. Non danneggiare il circuito refrigerante.
36. Non impiegare apparecchiature elettriche all'interno dei contenitori per alimenti, a meno che non corrispondano a quanto consigliato dal produttore.
37.  ***Attenzione, rischio di incendio.*** Il circuito refrigerante dell'apparecchio contiene isobutano (R600a), un gas naturale con un elevato livello di compatibilità ambientale, ma comunque infiammabile. Durante il trasporto e l'installazione dell'apparecchio, assicurarsi che nessuno dei componenti d el circuito refrigerante venga danneggiato. In caso di danneggiamento del circuito refrigerante evitare fiamme libere e fonti di accensione e ventilare accuratamente il locale in cui si trova l'apparecchio.

CONSERVARE QUESTE ISTRUZIONI

Consumo energetico in modalità standby con visualizzazione dello stato: 0,7W

DESCRIZIONE DELL'APPARECCHIO (FIG. 1)

A Sportello di carica ingredienti
B Contenitore
C Leva di erogazione prodotto
D Foro di erogazione prodotto
E Coclea
F Tappo
G Griglia per vaschetta raccogli-gocce
H Vaschetta raccogli-gocce
I Evaporatore
L Leva blocco / sblocco contenitore
M Corpo dell'apparecchio
N Pannello comandi con display
O Foro di scarico dell'acqua
P Molla per pulizia

Pannello comandi:

1 Pulsante incremento temperatura
2 Indicatori temperatura
3 Slush (granita)
4 Spiked slush (granita alcolica)
5 Ice cream (gelato)
6 Frappè
7 Milkshake
8 Chilled juice (succo freddo)
9 Pulsante autopulizia apparecchio
10 Pulsante accensione / stand-by / spegnimento
11 Pulsante attivazione partenza ritardata
12 Pulsante decremento temperatura

PRIMA DELL'USO

ATTENZIONE: ANCHE QUANDO L'APPARECCHIO NON E' IN FUNZIONE, STACCARE LA SPINA DALLA PRESA DI CORRENTE ELETTRICA PRIMA DI INSERIRE O TOGLIERE LE SINGOLE PARTI O PRIMA DI ESEGUIRE LA PULIZIA.

- Lavare tutti i componenti con acqua calda e sapone. Risciacquare e asciugare accuratamente prima dell'uso. I componenti sono lavabili in lavastoviglie ma non devono essere lavati con ciclo di asciugatura riscaldato.
- Pulire il pannello comandi, il corpo dell'apparecchio e l'evaporatore con un panno morbido. Lasciare asciugare completamente prima dell'uso.

ATTENZIONE: Posizionare l'apparecchio in posizione verticale sul piano di lavoro almeno 2 ore prima dell'uso. Ciò consente al refrigerante di sistemarsi nel condensatore per un utilizzo ottimale e sicuro.

ASSEMBLAGGIO DELL'APPARECCHIO

ATTENZIONE: ANCHE QUANDO L'APPARECCHIO NON E' IN FUNZIONE, STACCARE LA SPINA DALLA PRESA DI CORRENTE ELETTRICA PRIMA DI INSERIRE O TOGLIERE LE SINGOLE PARTI O PRIMA DI ESEGUIRE LA PULIZIA.

IMPORTANTE: Collocare sempre l'apparecchio su di una superficie in piano per far sì che il compressore fornisca l'effetto migliore.

- Installare la coclea (E) facendola scorrere sull'evaporatore (I) assicurandosi che arrivi in fondo fino alla guarnizione (Fig. 2).
- Inserire il tappo (F) sotto l'evaporatore (I) facendolo scorrere nelle apposite guide (Fig. 3).
- Con la leva di erogazione (C) rivolta verso l'alto, inserire il contenitore (B) facendolo scorrere con la coclea (E) al suo interno; assicurarsi di inserire la tacca anteriore di riferimento sul contenitore nell'apposita guida sul corpo dell'apparecchio. Far scorrere il contenitore fino a quando la tacca posteriore si blocca sul perno sotto la leve (L) (Fig. 4).
- Bloccare il contenitore (B) in posizione ruotando la leva di blocco (L) verso il basso (Fig. 5).

- Posizionare la griglia (G) sulla vaschetta raccogli-gocce (H) (Fig. 6). Inserire la vaschetta raccogli-gocce nella parte anteriore dell'apparecchio, sotto il pannello comandi (Fig. 7).

ISTRUZIONI PER L'USO

ATTENZIONE: Prima di mettere in moto l'apparecchio assicurarsi che sia perfettamente assemblato e che tutti i componeneti siano stati bloccati correttamente.

ATTENZIONE: Non abbassare mai la leva di sblocco (L) durante il funzionamento.

- Preparare gli ingredienti per la ricetta, mescolarli e frullarli in modo uniforme ed infine versarli nel contenitore.
- Collegare la spina elettrica dell'apparecchio alla presa di corrente, si illuminerà la spia sul pulsante di accensione (10) indicando che l'apparecchio è acceso. Aprire lo sportello (A) posizionato nella parte superiore del coperchio (B) (Fig. 8).
- Versare gli ingredienti frullati attraverso lo sportello di carica (A) e quindi richiuderlo.

Nota: Per il funzionamento è richiesta una quantità minima di ingredienti di 0,5 litri; quantità massima 1,6 litri.

ATTENZIONE: Versare solo ingredienti liquidi. Non aggiungere ghiaccio o ingredienti solidi come gelato, biscotti, gocce di cioccolato o frutta congelata. Non aggiungere ingredienti caldi.

- Premere il pulsante di accensione (10) per 3 secondi, tutti i pulsanti delle funzioni si illumineranno.
- Premere il pulsante della funzione desiderata; il pulsante selezionato si illuminerà costantemente mentre gli altri si spegneranno. Attendere 3 secondi, l'apparecchio inizierà automaticamente il funzionamento.
- Ad ogni funzione corrisponde una temperatura predefinita per una consistenza ideale. Tuttavia, durante il funzionamento, è possibile regolare la temperatura agendo sui pulsanti incremento (1) per bevande ghiacciate da sorseggiare o decremento (12) per bevande ghiacciate più dense e fredde.

  Gli indicatori della temperatura (2) si illumineranno e lampeggeranno mentre la bevanda si sta congelando al livello di temperatura impostato. Una volta che la bevanda ghiacciata raggiunge la temperatura desiderata, la spia del pulsante della funzione si illuminerà in modo fisso e l'apparecchio emetterà anche tre segnali acustici; a questo punto l'apparecchio continuerà a funzionare per mantenere la tua bevanda ghiacciata alla temperatura ideale e pronta per essere erogata.
- La preparazione delle bevande può richiedere da 6 minuti (Chilled juice) a 60 minuti a seconda del programma, degli ingredienti, del volume e della temperatura iniziale.

Funzione	*Temperatura predefinita*	*Utilizzo*
Chilled Juice (succo freddo) *	6°C	Succo di frutta, sidro di mele
Milkshake	-3°C	Bevande a base di latte e cremose. Latte al cioccolato, frullato
Frappè	-4°C	Bevanda densa a base di diversi ingredienti
Ice cream (gelato)	-6°C	Panna, latte intero, zucchero e aromi
Spiked slush (granita alcolica)	-7°C	Bevande con contenuto alcolico. Margarita, Cuba Libre....
Slush (granita)	-2°C	Soft drinks (Cola, bevanda analcolica al limone o arancia...), limonata

* questa funzione permette di raffreddare velocemente succhi e soft drink.

- Durante il funzionamento, premendo il pulsante (10) per 3 secondi, l'apparecchio entrerà in modalità stand-by; questa modalità ha una durata di 180 secondi, in cui funzionerà solo il motore e non il compressore, dopodichè l'apparecchio si spegnerà automaticamente. Premendo nuovamente il pulsante (10) l'apparecchio riprenderà il funzionamento.
- In modalità stand-by, premendo ripetutamente il pulsante di attivazione partenza ritardata (11) è possibile impostare l'orario di inizio funzionamento; l'orario, visibile sul display può variare da un minimo di 1 ora a un massimo di 12 ore. Quando l'orario di partenza ritardata viene raggiunto, l'apparecchio inizierà a funzionare.
- Con l'apparecchio in funzione, posizionare una tazza sulla vaschetta raccogli-gocce, sotto il foro di erogazione (D) e ruotare la leva (C) in senso orario verso il basso per far uscire la bevanda (Fig. 9). Sollevare nuovamente la leva (C) per terminare l'erogazione del prodotto.

Nota: non disattivare la funzione impostata finché non è stata erogata tutta la bevanda ghiacciata.

- Al termine di ogni funzione l'apparecchio emetterà tre segnali acustici ma continuerà a mantenere la temperatura fredda della bevanda; qualora la temperatura si alzasse il compressore riprenderà il funzionamento per mantenere la bevanda ghiacciata alla temperatura ideale e pronta per essere erogata.
- Premere il pulsante (10) per spegnere l'apparecchio.

ATTENZIONE: Far funzionare l'apparecchio per un massimo di 12 ore .

ATTENZIONE: Ogni volta che si avvia l'apparecchio, è necessario attendere almeno 3 minuti. Non avviare ed interrompere ripetutamente l'apparecchio per evitarne il danneggiamento; ogni volta che il compressore si arresta, il raffreddamento verrà sospeso per 3 minuti per proteggerlo.

ATTENZIONE: Questo apparecchio è dotato di un sistema di sicurezza che previene danni al motore e al sistema di azionamento; in caso di sovraccarico il motore verrà temporaneamente disattivato. Lasciare raffreddare l'apparecchio per circa 15 minuti. Assicurarsi che non venga superata la capacità massima del contenitore e non aggiungere ghiaccio o ingredienti solidi come frutta, gelato o frutta congelata o ingredienti caldi.

CONSIGLI

- Tutte le bevande devono contenere almeno il 10% di zucchero, meglio il 13-15%. Eventuali dolcificanti dietetici non contribuiscono a raggiungere la percentuale di zucchero necessaria. Fare riferimento all'etichetta nutrizionale della bevanda per assicurarsi che il contenuto di zucchero soddisfi i requisiti minimi raccomandati sotto:

500 ml di ingredienti > minimo 50 g di zucchero (ideale 65 g)
1,5 L di ingredienti > minimo 150 g di zucchero (ideale 190 g)

- Quando si utilizza la funzione Spiked Slush, il tenore alcolico deve essere tra 2,8% e 15%. Per creare cocktail ghiacciati, vedere le indicazioni sottostanti per il contenuto di superalcolico (vodka, tequila, ecc.) per dimensione totale della ricetta:

500 ml di bevanda > massimo 70 ml di superalcolico
1 L di bevanda > massimo 140 ml di superalcolico
1,5 L di bevanda > massimo 210 ml di superalcolico

- Per risultati ottimali, raffreddare i liquidi o gli ingredienti frullati prima di aggiungerli nel contenitore.
- Per ottenere risultati ancora più ghiacciati, raffredda i bicchieri prima di servire la bevanda ghiacciata.

Funzione di autopulizia dell'apparecchio

Scomporre l'apparecchio in tutti i suoi componenti eseguendo in senso inverso le oprazioni di assemblaggio descritte in precedenza.

- Erogare tutta la bevanda ghiacciata rimanente, ruotando la leva (C) in senso orario verso il basso, e interrompere la funzione premendo il relativo pulsante.
- Avviare la funzione di autopulizia premendo il pulsante (9).
- Aggiungere acqua mediamente calda (non superare i 60°C) dallo sportello (A) fino alla linea di riempimento massimo del contenitore (B) (1,6 litri).
- Dopo circa 3 minuti il ciclo di autopulizia terminerà autonomamente. Appoggiare una ciotola sulla griglia ed erogare tutta l'acqua.
- Premere il pulsante (10) per spegnere l'apparecchio.

Nota: se necessario, ripetere l'operazione finché la bevanda congelata non viene espulsa completamente dall'apparecchio.

Nota: dopo aver effettuato il ciclo di autopulizia, lavare tutte i componenti a mano per non rovinarne la finitura oppure in lavastoviglie ma non scegliendo prgorammi con ciclo di asciugatura riscaldata.

PULIZIA

ATTENZIONE: NON IMMERGERE MAI IL CORPO DELL'APPARECCHIO, LA SPINA ED IL CAVO ELETTRICO IN ACQUA O ALTRI LIQUIDI, USARE UN PANNO UMIDO PER LA LORO PULIZIA.

ATTENZIONE: Per prolungare la vita dell'apparecchio lavare tutte i componenti a mano per non rovinarne la finitura oppure in lavastoviglie ma non scegliendo programmi con ciclo di asciugatura riscaldata.

Scomporre l'apparecchio in tutti i suoi componenti eseguendo in senso inverso le operazioni di assemblaggio descritte in precedenza.

- Lavare tutti i componenti con acqua calda e sapone. Risciacquare e asciugare accuratamente prima dell'uso. I componenti sono lavabili in lavastoviglie ma non devono essere lavati con ciclo

di asciugatura riscaldata.
- Rimuovere dall'apparecchio il tappo e la coclea e procedere con l'eventuale svuotamento della vaschetta raccogli gocce.
- Sotto l'evaporatore è presente un foro (O) per far defluire eventuali gocce/residui nella vaschetta raccogli gocce (H). In dotazione è presente una molla di pulizia (P) per pulire eventuali residui depositati nel foro stesso.
- Se necessario, è possibile inserire la molla di pulizia (P) nel foro (O) di scarico dell'acqua sotto l'evaporatore e muoverla su e giù più volte per evitare che il foro di scarico si ostruisca (Fig. 10).
- Pulire il pannello comandi, il corpo dell'apparecchio e l'evaporatore con un panno morbido. Lasciare asciugare completamente prima dell'uso.

RICERCA GUASTI

LA BEVANDA NON È GHIACCIATA?
Se la tua ricetta non ha raggiunto la consistenza desiderata dopo 60 minuti, aumenta la temperatura di un livello. Attendi 10-15 minuti per testare la consistenza della ricetta.

LA BEVANDA NON VIENE EROGATA?
Assicurarsi che l'apparecchio sia in funzione. Per un'erogazione più fluida, ridurre il livello di temperatura. Le bevande ghiacciate più facili da sorseggiare saranno erogate in modo più fluido.

ERRORI SUL DISPLAY:
E0 > Il microinterruttore non è chiuso, il contenitore non è assemblato correttamente.
E1 > La sonda di temperatura è a circuito aperto.
E2 > La sonda di temperatura è in cortocircuito.
E3 > Il motore si blocca 5 volte in un'ora; rimuovere gli oggetti inceppati, attendere 15 minuti, riavviare la macchina (se la coclea è bloccata, il motore smetterà di funzionare); quindi il compressore si fermerà per almeno 3 minuti.
---- > Il raffreddamento è troppo basso, aumentare la temperatura di un livello.

RICETTE

GRANITA ALLA COLA
1 L di Cola fredda con almeno 10% di zucchero (non light o "Zero")
Versare la cola nel recipiente.
Selezionare **SLUSH (GRANITA)**. Il programma lavorerà fino alla temperatura predefinita/ottimale per una consistenza perfetta.
Se necessario, regolare la temperatura.
Una volta pronto il frozen drink, la macchina emette tre segnali acustici. Servire il drink.
ALTERNATIVE alla Cola: soft drink e bevande analcoliche zuccherate (limonata, soda, ginger ale...).

GRANITA TROPICAL
1,5 L di Succo di frutta al gusto Tropical freddo
Versare il succo nel recipiente.
Selezionare **SLUSH (GRANITA)**. Il programma lavorerà fino alla temperatura predefinita/ottimale

per una consistenza perfetta.
Se necessario, regolare la temperatura.
Una volta pronto il frozen drink, la macchina emette tre segnali acustici. Servire il drink.
ALTERNATIVE: qualunque succo di frutta, limonata e soft drink: succo di mele e cannella macinata, succo di frutta alla banana e cacao in polvere.

FROZEN COCKTAIL VODKA E SUCCO DI PERA
1,2 L succo di frutta alla pera freddo
150 ml Vodka
In una ciotola, mescolare gli ingredienti.
Versare il contenuto nel recipiente.
Selezionare **SPIKED SLUSH (FROZEN COCKTAIL).**
Il programma lavorerà fino alla temperatura predefinita/ottimale per una consistenza perfetta.
Se necessario, regolare la temperatura.
Una volta pronto il frozen cocktail, la macchina emette tre segnali acustici. Servire il drink.
ALTERNATIVE: usare Cola e Rum per il Cuba Libre, Tequila e succo d'arancia e lime per il Margarita, oppure Bitter, vino frizzante e succo d'arancia per un frozen Spritz.
Attenzione in questi casi alla percentuale massima di alcol e minima di zucchero. Se necessario aggiungere zucchero.

GELATO ALLA VANIGLIA
La dose consigliata per fare il gelato è 1,2 l (il range di lavorazione è tra 1 e 1,3 l, ideale 1,2 l)
500 ml di latte intero freddo
500 ml di panna fresca fredda
200 g di zucchero
1 fiala di estratto di vaniglia
Per il procedimento consultare il libretto istruzioni.
Nota: il programma ICE CREAM (GELATO) non deve essere usato con meno di 1 l.

MILKSHAKE AL CACAO E CARAMELLO
600 ml di latte intero freddo
300 ml di panna fresca fredda
20 g di cacao in polvere
1 fiala di estratto di vaniglia
150 ml di sciroppo di caramello (normale o salato)
In una ciotola, mescolare gli ingredienti.
Versare il contenuto nel recipiente.
Selezionare **MILKSHAKE**.
Il programma lavorerà fino alla temperatura predefinita/ottimale per una consistenza perfetta.
Se necessario, regolare la temperatura.
Una volta pronto il milkshake, la macchina emette tre segnali acustici.
Guarnire con panna, topping al caramello e qualche granello di sale. Servire il drink.

FRAPPE' AL CAFFE'
400 ml di latte intero freddo
200 ml di panna fresca fredda
200 ml di caffè nero freddo
150 g di zucchero
In una ciotola, mescolare gli ingredienti.
Versare il contenuto nel recipiente.
Selezionare **FRAPPE'.**
Il programma lavorerà fino alla temperatura predefinita/ottimale per una consistenza perfetta.
Se necessario, regolare la temperatura.
Una volta pronto il frappè, la macchina emette tre segnali acustici.
Guarnire con panna e topping al cioccolato o cannella. Servire il drink.

IMPORTANT SAFEGUARDS

READ THESE INSTRUCTIONS BEFORE USE.

The necessary precautions must be taken when using electrical appliances, and these include the following:

1. Make sure that the voltage on the appliance rating plate corresponds to that of the mains electricity.
2. Never leave the appliance unattended when connected to the power supply; unplug it after every use.
3. Never place the appliance on or close to sources of heat.
4. Always place the appliance on a flat, level surface during use.
5. Never leave the appliance exposed to the elements (rain, sun, etc....).
6. Make sure that the power cord does not come into contact with hot surfaces.
7. This appliance can be used by children aged from 8 years and above and persons with reduced physical, sensory or mental capabilities or lack of experience and knowledge if they have been given supervision or instruction concerning use of the appliance in a safe way and understand the hazards involved. Children shall not play with the appliance. Cleaning and user maintenance shall not be made by children without supervision.
8. Children should be supervised to ensure that they do not play with the appliance.
9. NEVER IMMERSE THE APPLIANCE BODY, THE PLUG, AND THE POWER CORD IN WATER OR OTHER LIQUIDS, USE A DAMP CLOTH FOR CLEANING.
10. ALWAYS UNPLUG THE POWER CORD FROM THE ELECTRICITY MAINS BEFORE FITTING OR REMOVING SINGLE ATTACHMENTS OR BEFORE CLEANING THE APPLIANCE.
11. Always make sure that your hands are thoroughly dry before using or adjusting the switches on the appliance, or before touching the power plug or power connections.
12. Before starting the appliance, make sure it is perfectly assembled.
13. Never use the appliance empty.
14. NEVER TOUCH MOVING PARTS.
15. Never add frozen fruit/vegetable or ice into the appliance.
16. Do not add hot ingredients into the appliance.
17. Do not fill the container above the MAX FILL line.

18. Never leave the appliance unattended during use.
19. Before use, make sure any attachments have been removed from the containers. When the attachments are not removed, the containers might break and potentially cause injury or damage.
20. Do not move the appliance via the handle. Take the appliance on both sides, underneath the motor base.
21. Do not process hard and loose ingredients or ice. This appliance is not designed to process loose frozen fruit, solid ice blocks or ice cubes.
22. Always keep the appliance upright.
23. After having disassembled the appliance for the first time, make sure it is in vertical position for at least 2 hours before use to allow refrigerating oils to settle in the air conditioning system and for best performance.
24. When using the appliance, make sure that both sides and the back are at least ten centimetres away from the walls.
25. To unplug the appliance, grip the plug and remove it directly from the power socket. Never pull the power cord to unplug the appliance.
26. Never use the appliance if the power cord or plug are damaged or if the appliance itself is faulty; in this case, take it to your nearest Authorised Assistance Centre.
27. To prevent any risks, if the power cord is damaged, it must be replaced by the manufacturer, its Technical Assistance Service or a similarly qualified person.
28. This appliance is intended to be used in household and similar applications such as:
    – staff kitchen areas in shops, offices and other working environments;
    – farm houses and by clients in hotels, motels and other residential type environments;
    – bed and breakfast type environments;
    – catering and similar non-retail applications
29. Any changes to this product that have not been expressly authorised by the manufacturer may lead to the user's guarantee being rendered null and void.
30. In the event that you decide to dispose of the appliance, we advise you to make it inoperative by cutting off the power cord. We also recommend that any parts that could be dangerous be rendered harmless, especially for children, who may play with the appliance or its parts.
31. Packaging must never be left within the reach of children since it is potentially dangerous.
32. Do not store explosive substances such as aerosol cans with a flammable propellant in this appliance

33. Keep ventilation openings, in the appliance enclosure or in the built-in structure, clear of obstruction
34. Do not use mechanical devices or other means to accelerate the defrosting process, other than those recommended by the manufacturer
35. Do not damage the refrigerant circuit.
36. Do not use electrical appliances inside the food storage compartments of the appliance, unless they are of the type recommended by the manufacturer.
37.  ***Caution, risk of fire.*** The refrigerating circuit of the appliance contains isobutane (R600a), a natural gas with a high level of environmental compatibility, which is nevertheless flammable. During transportation and installation of the appliance, ensure that none of the components of the refrigerating circuit becomes damaged. In case of damage of the refrigerating circuit, avoid open flames and ignition sources and ventilate carefully the room in which the appliance is situated.

DO NOT THROW AWAY THESE INSTRUCTIONS

Power consumption in standby mode with status display: 0,7W

DESCRIPTION OF THE APPLIANCE (FIG. 1)

A Ingredient loading door
B Container
C Product dispensing lever
D Product dispensing hole
E Screw
F Cap
G Grid for drip tray
H Drip tray
I Evaporator
L Container lock / unlock lever
M Appliance body
N Control panel with display
O Water discharge hole
P Cleaning spring

Control panel:

1 Temperature increasing button
2 Temperature indicators
3 Slush
4 Spiked slush
5 Ice cream
6 Frappé
7 Milkshake
8 Chilled juice
9 Appliance self-cleaning button
10 On/off/standby button
11 Delayed start button
12 Temperature decreasing button

BEFORE USE

WARNING: EVEN WHEN NOT IN USE, UNPLUG THE APPLIANCE BEFORE INSERTING OR REMOVING THE SINGLE PARTS OR BEFORE CLEANING.

- Wash all the parts in hot soapy water. Then rinse and wipe thoroughly. The parts are dishwasher safe but cannot be washed with heated drying cycle.
- Clean the control panel, the appliance body, and the evaporator with a soft cloth. Before use, allow it to dry.

WARNING: Place the appliance upright on the worktop at least 2 hours before use. This allows the refrigerant to settle in the condenser for the best, safe use.

APPLIANCE ASSEMBLY

WARNING: EVEN WHEN NOT IN USE, UNPLUG THE APPLIANCE BEFORE INSERTING OR REMOVING THE SINGLE PARTS OR BEFORE CLEANING.

IMPORTANT: Always place the appliance on a flat surface for the best performance of the compressor.

- Fit the screw (E) by sliding it on the evaporator (I) making sure it reaches the gasket (Fig. 2).
- Insert the cap (F) underneath the evaporator (I) by sliding it on the apposite guides (Fig. 3).
- With the dispensing lever (C) upwards, insert the container (B) by sliding it with the screw (E) inside. Insert the front reference mark on the container into the apposite guide on the appliance body. Slide the container until the rear mark locks on the pin underneath the levers (L) (Fig. 4).
- Lock the container (B) in place by rotating the locking lever (L) downwards (Fig. 5).
- Place the grid (G) on the drip tray (H) (Fig. 6). Insert the drip tray at the appliance front underneath the control panel (Fig. 7).

HOW TO OPERATE

WARNING: Before starting the appliance, make sure that it is perfectly assembled and that all parts are properly locked..

WARNING: Never lower the locking lever (L) during operation.

- Prepare the ingredients of the recipe, mix and blend them evenly and then pour them into the container.
- Plug the appliance in. The light on the ON button (10) will light up indicating that the appliance is on. Open the door (A) place on the lid top (B) (Fig. 8).
- Pour alle ingredients through the loading door (A), then close it.

Note: The amount of ingredients required for operation ranges from of 0.5 l to 1.6 l.

WARNING: Pour liquid ingredients only. Do not add ice or solid ingredients as ice cream, biscuits, chocolate chips or frozen fruit. Do not add hot ingredients.

- Press the on button (10) for 3 seconds. All function lights will turn on.
- Press the required function button. It will turn on steadily, while the other ones will turn off. Wait 3 seconds, the appliance will start operation automatically.
- Each function corresponds to a preset temperature for an excellent texture. Anyway, during operation, the temperature can be set via the increasing buttons (1) for cold drinks to sip or decreasing buttons (12) for thicker and colder drinks.
  The temperature lights (2) will go on and flash whilst the drink is freezing at the temperature set. When the frozen drink reaches the required temperature, the function button light will turn on steadily and the appliance will emit also three acoustic signals. A t this point the appliance will continue working to keep the frozen drink at the perfect temperature and ready to be dispensed.
- It might take from 6 minutes (Chilled juice) to 60 minutes to prepare the drinks according to the program, the ingredients, the volume and the starting temperature.

Function	*Default temperature*	*Use*
Chilled Juice *	6°C	Fruit juice, apple cider
Milkshake	-3°C	Milk-based, creamy beverages Chocolate milk, smoothie
Shake	-4°C	Thick beverage made with different ingredients
Ice cream	-6°C	Cream, whole milk, sugar, and flavourings
Spiked slush	-7°C	Beverages with alcohol content Margarita, Cuba Libre. etc.
Slush	-2°C	Soft drinks (Coke, non-alcoholic lemon or orange drink...), lemonade

* this function allows to cool down juices and soft drinks quickly.

- During operation, by pressing the button (10) for 3 seconds, the appliance will enter the standby mode. This mode lasts 180 seconds during which only the motor will work but not the compressor, then the appliance will switch off automatically. By pressing the button (10) again, the appliance will start working.
- In standby mode, by pressing the delayed start button (11) repeatedly, the starting time can be set. The time, which is shown on the display, can range from 1 hour to 12 hours. When the delayed start is reached, the appliance will start working.
- Whilst the appliance is operating, place a cup on the drip tray, underneath the dispensing hole (D) and rotate the lever (C) clockwise and downwards to let the drink out (Fig. 9). Lift the lever (C) again to stop dispensing.

Note: do not deactivate the function set until all the frozen drink is dispensed.

- At the end of each function, the appliance will emit three acoustic signals but will continue keeping cold the temperature of the drink. If the temperature rises, the compressor will restart operation to keep the frozen drink at the ideal temperature and ready to be dispensed.
- Press the button (10) to switch the appliance off.

WARNING: Let the appliance work for max 12 hours.

WARNING: When starting the appliance, wait at least 3 minutes. Do not start and stop the appliance repeatedly to avoid damage. When the compressor stops, chilling will be stopped for 3 minutes for protecting it.

WARNING: This appliance is equipped with a safety system to prevent damage to the motor and the drive system. In the event of overload, the motor will be deactivated temporarily. Allow the appliance to cool down for approx.ly 15 minutes. Make sure the max capacity of the container is not exceeded and do not add ice or solid ingredients, such as fruit, ice cream or frozen fruit, or hot ingredients.

TIPS

- All drinks must contain at least 10% of sugar, even better 13-15%. Any dietary sweeteners do not contribute to reach the sugar percentage required. Refer to the nutritional label of the drink to make sure that the sugar content meets the minimum requirements recommended below:

500 ml of ingredients > min 50 g sugar (ideal 65 g)
1.5 ml of ingredients > min 150 g sugar (ideal 190 g)

- When using the Spiked Slush function, the alcohol content must be between 2.8% and 15%. For frozen cocktails, see the instructions below regarding spirit content (vodka, tequila, etc.) for the entire recipe:

500 ml drink > max 70 ml spirit
1 l drink > max 140 ml spirit
1.5 l drink > max 210 ml spirit

- For best results, allow the liquids or blended ingredients to cool down before inserting them into the container.
- For even more frozen results, chill the glasses before serving the iced drink.

Appliance self-cleaning function

Disassemble the appliance parts by following the assembly procedure above in the reverse order.

- Dispense all remaining iced drink by rotating the lever (C) clockwise downwards and stop the function by pressing the related button.
- Start the self-cleaning function via the button (9).
- Add lukewarm water (not exceeding 60°C) through the door (A) up to the max filling mark of the container (B) (1.6 litres).
- The self-cleaning cycle will stop automatically after 3 minutes.. Put a bowl on the grid and dispense all the water.
- Press the button (10) to switch the appliance off.

Note: repeat the operation, if required, until the frozen drink is dispensed completely via the appliance.

Note: after the self-cleaning cycle, hand wash all parts to prevent damaging the finishing or put in the dishwasher but do not choose programs with heated drying cycle.

CLEANING

WARNING: NEVER IMMERSE THE APPLIANCE BODY, THE PLUG, AND THE POWER CORD IN WATER OR OTHER LIQUIDS, USE A DAMP CLOTH FOR CLEANING.

WARNING: In order to extend the appliance life, hand wash all parts to prevent damaging the finishing or put in the dishwasher but do not choose programs with heated drying cycle.

Disassemble the appliance parts by following the assembly procedure above in the reverse order.

- Wash all the parts in hot soapy water. Then rinse and wipe thoroughly. The parts are dishwasher safe but cannot be washed with heated drying cycle.
- Remove the cap and the screw from the appliance and proceed with emptying of the drip tray.
- Underneath the evaporator is a hole (O) to drain any drops/residues into the drip tray (H). A cleaning spring (P) is supplied for removal of any residues settled in the hole.
- If required, fit the cleaning spring (P) in the water discharge hole (O) underneath the evaporator

and move it up and down several times to prevent the hole from clogging (Fig. 10).
- Clean the control panel, the appliance body, and the evaporator with a soft cloth. Before use, allow it to dry.

TROUBLESHOOTING

IS THE DRINK NOT FROZEN?
If your recipe has not reached the required texture after 60 minutes, increase the temperature by one level. Wait 10-15 minutes then test the texture.

IS THE DRINK NOT DISPENSED?
Make sure the appliance is working. For a smoother dispensing, decrease the temperature level. The frozen drinks that are easier to sip will be dispensed in a smoother manner.

ERRORS ON THE DISPLAY:
E0 > The microswitch is not closed, the container is not assembled properly.
E1 > The temperature probe is open-loop.
E2 > The temperature probe is short-circuited.
E3 > The motor stops 5 times in an hour, remove the objects stuck, wait 15 minutes, restart the machine (if the screw is jammed, the motor will start running). Then, the compressor will stop for at least 3 minutes.
---- > Chilling is too low, increase the temperature by one level.

RECIPES

COKE SLUSH
1 L cold Coke containing at least 10% sugar (not Diet or “Zero”)
Pour the Coke into the container.
Select **SLUSH**. The program will work up to the preset/optimal temperature for a perfect texture.
Adjust the temperature, if required.
When the frozen drink is ready, the machine emits three acoustic signals. Serve the drink.
ALTERNATIVES to Coke: soft drinks and sugary soft drinks (lemonade, soda, ginger ale, etc.).

TROPICAL SLUSH
1.5 L cold Tropical fruit juice
Pour the juice into the container.
Select **SLUSH**. The program will work up to the preset/optimal temperature for a perfect texture.
Adjust the temperature, if required.
When the frozen drink is ready, the machine emits three acoustic signals. Serve the drink.
ALTERNATIVE: any fruit juice, lemonade, and soft drink: apple juice and ground cinnamon, banana fruit juice and cocoa powder.

VODKA FROZEN COCKTAIL AND PEAR JUICE
1.2 L cold pear juice
150 ml Vodka
Mix the ingredients in a bowl.
Pour the mix into the container.
Select **SPIKED SLUSH (FROZEN COCKTAIL).**
The program will work up to the preset/optimal temperature for a perfect texture.
Adjust the temperature, if required.
When the frozen cocktail is ready, the machine emits three acoustic signals. Serve the drink.
ALTERNATIVE: use Coke and Rum for Cuba Libre, Tequila, orange juice, and lime for Margarita, or Bitter, sparkling wine and orange juice for a frozen Spritz.
In these cases, pay attention to the max percentage of alcohol and the minimum percentage of sugar.
Add sugar, if required.

VANILLA ICE CREAM
The recommended dose for making ice cream is 1.2 l. The operating range is 1 to 1.3 l, the optimal amount is 1.2 l.
500 ml cold whole milk
500 ml cold fresh cream
200 g sugar
1 vial of vanilla extract
For preparation procedure, refer to the instruction booklet.
Note: the ICE CREAM program must never be used with less than 1 l.

COCOA AND CARAMEL MILKSHAKE
600 ml cold whole milk
300 ml cold fresh cream
20 g cocoa powder
1 vial of vanilla extract
150 ml caramel syrup (normal or salty)
Mix the ingredients in a bowl.
Pour the mix into the container.
Select **MILKSHAKE**.
The program will work up to the preset/optimal temperature for a perfect texture.
Adjust the temperature, if required.
When the milkshake is ready, the machine emits three acoustic signals.
Garnish with cream, caramel topping and some grains of salt. Serve the drink.

COFFEE SHAKE
400 ml cold whole milk
200 ml cold fresh cream
200 ml cold black coffee
150 g sugar
Mix the ingredients in a bowl.
Pour the mix into the container.
Select **FRAPPE**'.
The program will work up to the preset/optimal temperature for a perfect texture.
Adjust the temperature, if required.
When the shake is ready, the machine emits three acoustic signals.
Garnish with cream and cocoa or cinnamon topping. Serve the drink.

AVERTISSEMENTS IMPORTANTS

LIRE CES INSTRUCTIONS AVANT L'EMPLOI.

Lors de l'utilisation d'appareils électriques, il est nécessaire de prendre les précautions suivantes:

1. Vérifiez que le voltage électrique de l'appareil corresponde à celui de votre réseau électrique.
2. Ne laissez jamais l'appareil sans surveillance lorsqu'il est branché au réseau électrique; débranchez-le après chaque utilisation.
3. Ne placez pas l'appareil au dessus ou près de sources de chaleur.
4. Lors de son utilisation, placez l'appareil sur une surface horizontale et stable.
5. N'exposez jamais l'appareil aux agents atmosphériques externes (pluie, soleil, etc.).
6. Veillez à ce que le câble électrique n'entre jamais en contact avec des surfaces chaudes.
7. L'appareil peut être utilisé par les enfants âgés de moins de 8 ans et par les personnes ayant des capacités physiques, sensorielles ou mentales réduites, ou démunies de l'expérience ou de la connaissance nécessaires, à conditions qu'ils soient surveillés ou qu'ils aient reçu les instructions concernant la sécurité d'emploi de l'appareil et les risques afférents. Les enfants ne doivent pas jouer avec l'appareil. Les opérations de nettoyage et d'entretien peuvent être effectuées par les enfants seulement s'ils sont surveillés par une personne responsable de leur sécurité.
8. Il est nécessaire de surveiller les enfants pour empêcher qu'ils ne jouent avec l'appareil.
9. NE PLONGEZ JAMAIS LE CORPS DE L'APPAREIL, LA FICHE ET LE CÂBLE ÉLECTRIQUE DANS L'EAU OU D'AUTRES LIQUIDES ; UTILISEZ UN LINGE HUMIDE POUR LES NETTOYER.
10. MEME LORSQUE L'APPAREIL N'EST PAS EN MARCHE, DEBRANCHER LA FICHE DE LA PRISE DE COURANT ELECTRIQUE AVANT D'INSTALLER OU DE DEFAIRE LES SIMPLES PARTIES OU AVANT DE PROCEDER AU NETTOYAGE.
11. Vérifier d'avoir toujours les mains sèches avant d'utiliser ou de régler les interrupteurs placés sur l'appareil ou avant de manipuler la fiche et les connexions électriques.
12. Avant de mettre l'appareil en marche, vérifiez qu'il soit parfaitement assemblé.
13. Ne faites pas fonctionner l'appareil à vide.

14. NE TOUCHEZ JAMAIS LES PARTIES EN MOUVEMENT.
15. Ne mettez pas de fruits ou légumes congelés ni de glace dans l'appareil.
16. Ne mettez pas d'ingrédients chauds dans l'appareil.
17. Ne remplissez pas le récipient au-delà de la ligne MAX FILL.
18. Ne laissez jamais l'appareil sans surveillance pendant son utilisation.
19. Avant utilisation, assurez-vous que tous les ustensiles aient été retirés des cuves. Si vous ne retirez pas les ustensiles, les cuves pourraient se briser et causer des blessures corporelles et des dommages matériels.
20. Ne transportez pas l'appareil en le saisissant par la poignée. Saisissez l'appareil des deux côtés, sous la base du moteur.
21. Ne mixez pas d'ingrédients durs et en vrac ou de la glace. Cet appareil n'est pas conçu pour traiter des fruits congelés en vrac, des blocs de glace solides ou des glaçons.
22. Maintenez toujours l'appareil en position verticale.
23. Après avoir déballé l'appareil pour la première fois, assurez-vous qu'il reste en position verticale pendant au moins 2 heures avant de l'utiliser, afin de permettre aux huiles réfrigérantes de se déposer dans le système de climatisation et d'obtenir les meilleures performances.
24. Lorsque vous utilisez l'appareil, assurez-vous que les deux côtés et l'arrière soient à au moins dix centimètres des murs.
25. Pour débrancher l'appareil, saisir directement la fiche en la débranchant de la prise murale. Ne tirez jamais sur le câble d'alimentation.
26. N'utilisez pas l'appareil si le câble électrique ou la fiche sont endommagés, ou si l'appareil résulte défectueux; dans ce cas, contactez le Centre d'Assistance Après-vente Autorisé le plus proche.
27. Si le câble d'alimentation est endommagé, il doit être remplacé par le Constructeur ou par son service après-vente ou, dans tous les cas, par un technicien qualifié, de façon à éviter tout risque de danger.
28. Cet appareil est conçu pour l'usage domestique et autres applications similaires, comme:
    - zone cuisine pour les employés des magasins, des bureaux et des autres lieux de travail;
    - utilisation de la part des clients des hôtels, des auberges et autres types de logements d'accueil;
    - chambres d'hôtes;
    - catering et activités similaires sans commerce de détail.

29. Toute modification du produit, non autorisé expressément par le producteur, peut comporter la réduction de la sécurité et la déchéance de la garantie.
30. Si vous décidez de vous défaire de cet appareil, il est fortement recommandé de le rendre inutilisable en éliminant le câble d'alimentation électrique. Nous conseillons en outre d'exclure toute partie de l'appareil pouvant constituer une source de danger, en particulier pour les enfants qui peuvent se servir de l'appareil pour jouer.
31. Ne laissez pas les parties de l'emballage à la portée des enfants car elles constituent une source potentielle de danger.
32. Ne rangez pas les substances explosives, comme les vaporisateurs en spray, avec le gaz propulseur inflammable de l'appareil.
33. Vérifiez que les grilles de ventilation situées sur la partie externe de l'appareil ou dans la structure intégrée ne soient pas obstruées.
34. N'utilisez pas de dispositifs mécaniques ou d'un autre type, non indiqués par le constructeur, pour accélérer le processus de décongélation.
35. N'endommagez pas le circuit de réfrigération.
36. N'employez pas d'appareils électriques à l'intérieur des récipients pour aliments, à moins qu'ils ne correspondent aux prescriptions conseillées par le producteur.
37.  ***Attention, risque d'incendie.*** Le circuit de refroidissement de l'appareil contient de l'isobutane (R600a), un gaz naturel très respectueux de l'environnement, mais néanmoins inflammable. Lors du transport et de l'installation de l'appareil, veillez à ce qu'aucun des composants du circuit de refroidissement ne soit endommagé. En cas d'endommagement du circuit de refroidissement, évitez les flammes nues et les sources d'inflammation et ventilez soigneusement la pièce dans laquelle se trouve l'appareil.

CONSERVEZ SOIGNEUSEMENT CES INSTRUCTIONS

Consommation électrique en mode veille avec affichage de l'état : 0,7 W

DESCRIPTION DE L'APPAREIL (FIG. 1)

A Volet de chargement des ingrédients
B Cuve
C Levier de distribution du produit
D Orifice de distribution du produit
E Vis sans fin
F Bouchon
G Grille pour bac collecteur de gouttes
H Bac d'égouttage
I Évaporateur
L Levier de verrouillage/déverrouillage de la cuve
M Corps de l'appareil
N Panneau de commande avec écran
O Orifice d'évacuation de l'eau
P Ressort de nettoyage

Panneau de commande :

1 Bouton d'augmentation de la température
2 Indicateurs de température
3 Slush (granité)
4 Spiked slush (granité alcoolisé)
5 Ice cream (crème glacée)
6 Frappé
7 Milkshake
8 Chilled juice (jus froid)
9 Bouton d'autonettoyage de l'appareil
10 Bouton marche / veille / arrêt
11 Bouton d'activation du départ différé
12 Bouton de diminution de la température

AVANT L'UTILISATION

ATTENTION : MÊME LORSQUE L'APPAREIL N'EST PAS EN MARCHE, DÉBRANCHER LA FICHE DE LA PRISE DE COURANT ÉLECTRIQUE AVANT D'INSTALLER OU DE DÉMONTER LES COMPOSANTS OU AVANT DE PROCÉDER AU NETTOYAGE DE L'APPAREIL.

- Lavez tous les composants à l'eau chaude et au savon. Rincez et séchez soigneusement avant utilisation. Les composants sont lavables au lave-vaisselle, mais ne doivent pas être lavés avec un cycle de séchage chauffé.
- Nettoyez le panneau de commande, le corps de l'appareil et l'évaporateur avec un chiffon doux. Laissez sécher complètement avant utilisation.

ATTENTION : Placez l'appareil sur le plan de travail au moins 2 heures avant utilisation. Cela permet au réfrigérant de se stabiliser dans le condenseur pour une utilisation optimale et sûre.

ASSEMBLAGE DE L'APPAREIL

ATTENTION : MÊME LORSQUE L'APPAREIL N'EST PAS EN MARCHE, DÉBRANCHER LA FICHE DE LA PRISE DE COURANT ÉLECTRIQUE AVANT D'INSTALLER OU DE DÉMONTER LES COMPOSANTS OU AVANT DE PROCÉDER AU NETTOYAGE DE L'APPAREIL.

IMPORTANT : Toujours placer l'appareil sur une surface plane afin que le compresseur fonctionne de manière optimale.

- Installez la vis sans fin (E) en la faisant glisser sur l'évaporateur (I) et en vous assurant qu'elle arrive bien jusqu'au joint (Fig. 2).
- Insérez le bouchon (F) sous l'évaporateur (I) en le faisant coulisser dans les guides prévus à cet effet (fig. 3).
- Avec le levier de distribution (C) tourné vers le haut, insérez le récipient (B) en le faisant glisser avec la vis sans fin (E) à l'intérieur ; assurez-vous d'insérer l'encoche de référence sur la cuve dans le guide prévu à cet effet sur le corps de l'appareil. Faites glisser la cuve jusqu'à ce que l'encoche arrière se bloque sur le pivot sous les leviers (L) (Fig. 4).

- Verrouillez le récipient (B) en position en tournant le levier de verrouillage (L) vers le bas (Fig. 5).
- Placez la grille (G) sur le bac d'égouttage (H) (Fig. 6). Insérez le bac d'égouttage à l'avant de l'appareil, sous le panneau de commande (Fig. 7).

MODE D'EMPLOI

ATTENTION : Avant de mettre l'appareil en marche, assurez-vous qu'il soit parfaitement assemblé et que tous les composants aient été correctement fixés.

ATTENTION : Ne jamais abaisser le levier de déverrouillage (L) pendant le fonctionnement.

- Préparez les ingrédients pour la recette, mélangez-les et mixez-les uniformément, puis versez-les dans la cuve.
- Branchez la fiche électrique de l'appareil à la prise de courant, le voyant lumineux sur le bouton d'alimentation (10) s'allume pour indiquer que l'appareil est sous tension. Ouvrez le volet (A) située dans la partie supérieure du couvercle (B) (Fig. 8).
- Versez les ingrédients mixés à travers le volet de chargement (A), puis refermez-le.

Remarque : Pour le fonctionnement, un volume minimal d'ingrédients de 0,5 litres est nécessaire ; volume maximal : 1,6 litres.

ATTENTION : Versez uniquement des ingrédients liquides. N'ajoutez pas de glace ou d'ingrédients solides tels que de la crème glacée, des biscuits, des pépites de chocolat ou des fruits congelés. N'ajoutez pas d'ingrédients chauds.

- Appuyez sur le bouton d'alimentation (10) pendant 3 secondes, tous les boutons de fonction s'allumeront.
- Appuyez sur le bouton de la fonction souhaitée ; le bouton sélectionné s'allumera en continu tandis que les autres s'éteindront. Attendez 3 secondes, l'appareil se mettra automatiquement en marche.
- Chaque fonction correspond à une température prédéfinie pour une consistance idéale. Cependant, pendant le fonctionnement, il est possible de régler la température à l'aide des boutons d'augmentation (1) pour les boissons glacées à siroter ou de diminution (12) pour les boissons glacées plus denses et plus froides.
  Les indicateurs de température (2) s'allumeront et clignoteront pendant que la boisson gèle à la température réglée. Une fois que la boisson glacée atteint la température souhaitée, le voyant du bouton de fonction s'allume en continu et l'appareil émet également trois signaux sonores ; à ce stade, l'appareil continue de fonctionner pour maintenir votre boisson glacée à la température idéale et prête à être servie.
- La préparation des boissons peut prendre de 6 minutes (jus réfrigéré) à 60 minutes selon le programme, les ingrédients, le volume et la température initiale.

Fonction	***Température prédéfinie***	***Utilisation***
Chilled Juice (jus réfrigéré) *	6°C	Jus de fruits, cidre de pomme
Milkshake	-3°C	Boissons à base de lait et crémeuses. Lait chocolaté, smoothie

Frappé	-4°C	Boisson épaisse à base de différents ingrédients
Ice cream (crème glacée)	-6°C	Crème, lait entier, sucre et arômes
Spiked slush (granité alcoolisé)	-7°C	Boissons alcoolisées. Margarita, Cuba Libre...
Slush (granité)	-2°C	Boissons rafraîchissantes (cola, boisson non alcoolisée au citron ou à l'orange…), limonade

* Cette fonction permet de refroidir rapidement les jus et les boissons rafraîchissantes.

- Pendant le fonctionnement, en appuyant sur le bouton (10) pendant 3 secondes, l'appareil passe en mode veille ; ce mode dure 180 secondes, pendant lesquelles seul le moteur fonctionne et non le compresseur, après quoi l'appareil s'éteint automatiquement. En appuyant à nouveau sur le bouton (10), l'appareil reprend son fonctionnement.
- En mode veille, en appuyant plusieurs fois sur le bouton d'activation du démarrage différé (11), il est possible de régler l'heure de mise en marche ; l'heure, visible sur l'écran, peut varier d'un minimum de 1 heure à un maximum de 12 heures. Lorsque l'heure de démarrage différé est atteinte, l'appareil se met en marche.
- Lorsque l'appareil est en marche, placez une tasse sur le bac d'égouttage, sous l'orifice de distribution (D), et tournez le levier (C) dans le sens des aiguilles d'une montre vers le bas pour faire sortir la boisson (Fig. 9). Relevez le levier (C) pour arrêter la distribution du produit.

Remarque : ne désactivez pas la fonction réglée tant que toute la boisson glacée n'a pas été distribuée.

- À la fin de chaque fonction, l'appareil émettra trois signaux sonores mais continuera à maintenir la température froide de la boisson ; si la température augmente, le compresseur se remettra en marche pour maintenir la boisson glacée à la température idéale et prête à être distribuée.
- Appuyez sur le bouton (10) pour éteindre l'appareil.

ATTENTION : Ne faites pas fonctionner l'appareil pendant plus de 12 heures.

ATTENTION : À chaque démarrage de l'appareil, il faut attendre au moins 3 minutes. Ne pas démarrer et arrêter l'appareil de manière répétée afin d'éviter de l'endommager ; à chaque arrêt du compresseur, le refroidissement sera suspendu pendant 3 minutes afin de le protéger.

ATTENTION: Cet appareil est équipé d'un système de sécurité qui empêche tout dommage au moteur et au système d'entraînement ; en cas de surcharge, le moteur sera temporairement désactivé. Laissez refroidir l'appareil pendant environ 15 minutes. Veillez à ne pas dépasser la capacité maximale du récipient et n'ajoutez pas de glace ou d'ingrédients solides tels que des fruits, de la crème glacée ou des fruits congelés, ni d'ingrédients chauds.

CONSEILS

- Toutes les boissons doivent contenir au moins 10 % de sucre, de préférence 13 à 15 %. Les édulcorants diététiques ne contribuent pas à atteindre le pourcentage de sucre nécessaire. Reportez-vous à l'étiquette nutritionnelle de la boisson pour vous assurer que la teneur en sucre répond aux exigences minimales recommandées ci-dessous :

500 ml d'ingrédients > minimum 50 g de sucre (idéalement 65 g)
1,5 L d'ingrédients > minimum 150 g de sucre (idéalement 190 g)
- Lorsque vous utilisez la fonction Spiked Slush, la teneur en alcool doit être comprise entre 2,8 % et 15 %. Pour créer des cocktails glacés, consultez les indications ci-dessous concernant la teneur en alcool fort (vodka, tequila, etc.) pour la taille totale de la recette :

500 ml de boisson > maximum 70 ml d'alcool fort
1 l de boisson > maximum 140 ml d'alcool fort
1,5 l de boisson > maximum 210 ml d'alcool fort
- Pour un résultat optimal, refroidissez les liquides ou les ingrédients mixés avant de les ajouter dans le récipient.
- Pour obtenir des résultats encore plus glacés, refroidissez les verres avant de servir la boisson glacée.

Fonction d'autonettoyage de l'appareil
Démontez l'appareil en tous ses composants en effectuant les opérations d'assemblage décrites précédemment dans l'ordre inverse.
- Distribuez toute la boisson glacée restante en tournant le levier (C) dans le sens horaire vers le bas, puis arrêtez la fonction en appuyant sur le bouton correspondant.
- Lancez la fonction d'autonettoyage en appuyant sur le bouton (9).
- Ajoutez de l'eau tiède (ne dépassant pas 60 °C) par la porte (A) jusqu'à la ligne de remplissage maximum du récipient (B) (1,6 litre).
- Après environ 3 minutes, le cycle d'autonettoyage s'arrêtera automatiquement. Placez un bol sur la grille et distribuez toute l'eau.
- Appuyez sur le bouton (10) pour éteindre l'appareil.

Remarque : si nécessaire, répétez l'opération jusqu'à ce que la boisson congelée soit complètement expulsée de l'appareil.
Remarque : après avoir effectué le cycle d'autonettoyage, lavez tous les composants à la main afin de ne pas endommager leur finition, ou au lave-vaisselle, mais sans choisir de programmes avec cycle de séchage chauffé.

NETTOYAGE

ATTENTION : NE PLONGEZ JAMAIS LE CORPS DE L'APPAREIL, LA FICHE ET LE CÂBLE ÉLECTRIQUE DANS L'EAU OU D'AUTRES LIQUIDES ; UTILISEZ UN LINGE HUMIDE POUR LES NETTOYER.
ATTENTION : Afin de prolonger la durée de vie de l'appareil, laver tous les composants à la main afin de ne pas endommager leur finition, ou au lave-vaisselle en évitant les programmes avec cycle de séchage chauffant.
Démontez l'appareil en tous ses composants en effectuant les opérations d'assemblage décrites précédemment dans l'ordre inverse.
- Lavez tous les composants à l'eau chaude et au savon. Rincez et séchez soigneusement avant utilisation. Les composants sont lavables au lave-vaisselle, mais ne doivent pas être lavés avec un cycle de séchage à chaud.
- Retirez de l'appareil le bouchon et la vis sans fin, puis procéder, le cas échéant, à la vidange du

bac de récupération des gouttes.
- Sous l'évaporateur se trouve un orifice (O) permettant l'écoulement d'éventuelles gouttes ou résidus vers le bac d'égouttage (H). Un ressort de nettoyage (P) est fourni pour éliminer les résidus pouvant se déposer dans l'orifice même.
- Si nécessaire, insérez le ressort de nettoyage (P) dans l'orifice (O) d'évacuation de l'eau situé sous l'évaporateur et le déplacer plusieurs fois de haut en bas afin d'éviter toute obstruction de l'orifice (fig. 10).
- Nettoyez le panneau de commande, le corps de l'appareil et l'évaporateur à l'aide d'un chiffon doux. Laissez sécher complètement avant utilisation.

RECHERCHE DES PANNES

LA BOISSON N'EST PAS GLACÉE ?
Si votre recette n'a pas atteint la consistance souhaitée après 60 minutes, augmentez la température d'un cran. Attendez 10 à 15 minutes pour tester la consistance de la recette.

LA BOISSON NE S'ÉCOULE PAS ?
Assurez-vous que l'appareil fonctionne. Pour un écoulement plus fluide, réduisez le niveau de température. Les boissons glacées plus faciles à siroter seront distribuées plus facilement.

ERREURS SUR L'ÉCRAN :
E0 > Le micro-interrupteur n'est pas fermé, la cuve n'est pas correctement assemblée.
E1 > La sonde de température est en circuit ouvert.
E2 > La sonde de température est en court-circuit.
E3 > Le moteur se bloque 5 fois en une heure ; retirez les objets coincés, attendez 15 minutes, redémarrez la machine (si la vis sans fin est bloquée, le moteur cessera de fonctionner) ; le compresseur s'arrêtera alors pendant au moins 3 minutes.
---- > Le refroidissement est trop faible, augmentez la température d'un niveau.

RECETTES

GRANITÉ AU COLA
1 litre de cola froid contenant au moins 10 % de sucre (pas de cola light ou « zéro »)
Versez le cola dans la cuve.
Sélectionnez **SLUSH (GRANITÉ).** Le programme fonctionnera jusqu'à atteindre la température prédéfinie/optimale pour obtenir une consistance parfaite.
Si nécessaire, régler la température.
Une fois la boisson glacée prête, la machine émet trois signaux sonores. Servir la boisson.
ALTERNATIVES au cola : boissons gazeuses et boissons non alcoolisées sucrées (limonade, soda, ginger ale...).

GRANITÉ TROPICAL
1,5 l de jus de fruits au goût tropical froid
Versez le jus dans la cuve.
Sélectionnez **SLUSH (GRANITÉ)**. Le programme fonctionnera jusqu'à atteindre la température

prédéfinie/optimale pour obtenir une consistance parfaite.
Si nécessaire, régler la température.
Une fois la boisson glacée prête, la machine émet trois signaux sonores. Servir la boisson.
ALTERNATIVES : tout jus de fruits, limonade et boisson gazeuse : jus de pomme et cannelle moulue, jus de banane et cacao en poudre.

COCKTAIL GLACÉ À LA VODKA ET AU JUS DE POIRE
1,2 l de jus de poire froid
150 ml de vodka
Dans un bol, mélangez les ingrédients.
Versez le contenu dans la cuve.
Sélectionnez **SPIKED SLUSH (COCKTAIL GLACÉ).**
Le programme fonctionnera jusqu'à atteindre la température prédéfinie/optimale pour obtenir une consistance parfaite.
Si nécessaire, régler la température.
Une fois le cocktail glacé prêt, la machine émet trois signaux sonores. Servir la boisson.
ALTERNATIVES : utiliser du cola et du rhum pour le Cuba Libre, de la tequila et du jus d'orange et de citron vert pour le Margarita, ou du bitter, du vin mousseux et du jus d'orange pour un Spritz glacé.
Dans ces cas, faites attention au pourcentage maximal d'alcool et au pourcentage minimal de sucre.
Si nécessaire, ajouter du sucre.

GLACE À LA VANILLE
La quantité recommandée pour réaliser la glace est de 1,2 l (la fourchette de préparation est comprise entre 1 et 1,3 l, avec un optimum à 1,2 l).
500 ml de lait entier froid
500 ml de crème fraîche froide
200 g de sucre
1 fiole d'extrait de vanille
Pour la procédure, se référer au livret d'instructions.
Remarque : le programme ICE CREAM (GLACE) ne doit pas être utilisé avec un volume inférieur à 1 l.

MILKSHAKE AU CACAO ET AU CARAMEL
600 ml de lait entier froid
300 ml de crème fraîche froide
20 g de cacao en poudre
1 fiole d'extrait de vanille
150 ml de sirop de caramel (normal ou salé)
Dans un bol, mélangez les ingrédients.
Versez le contenu dans la cuve.
Sélectionner **MILKSHAKE**.
Le programme fonctionnera jusqu'à atteindre la température prédéfinie/optimale pour obtenir une consistance parfaite.

Si nécessaire, régler la température.
Une fois le milkshake prêt, la machine émet trois signaux sonores.
Garnir de crème, de nappage au caramel et de quelques grains de sel. Servir la boisson.

FRAPPÉ AU CAFÉ
400 ml de lait entier froid
200 ml de crème fraîche froide
200 ml de café noir froid
150 g de sucre
Dans un bol, mélangez les ingrédients.
Versez le contenu dans la cuve.
Sélectionner **FRAPPÉ**.
Le programme fonctionnera jusqu'à atteindre la température prédéfinie/optimale pour obtenir une consistance parfaite.
Si nécessaire, régler la température.
Une fois le frappé prêt, la machine émet trois signaux sonores.
Garnir de crème et de nappage au chocolat ou à la cannelle. Servir la boisson.

WICHTIGE HINWEISE

VOR GEBRAUCH BITTE DIESE ANLEITUNG LESEN.

Beim Gebrauch von Elektrogeräten sind einige Vorsichtsmaßnahmen zu treffen:

1. Vergewissern Sie sich, dass die Netzspannung mit der Gerätespannung übereinstimmt.
2. Das am Stromnetz angeschlossene Gerät niemals unbeaufsichtigt lassen; die Stromzuführung des Geräts nach jedem Gebrauch unterbrechen.
3. Gerät nicht auf oder an Wärmequellen abstellen.
4. Gerät beim Gebrauch auf eine waagerechte und solide Fläche stellen.
5. Gerät keinen Witterungseinflüssen (Regen, Sonne, usw.) aussetzen.
6. Das Stromkabel darf nicht mit heißen Flächen in Berührung kommen.
7. Das Gerät darf von Kindern ab 8 Jahren und von Personen mit verminderten körperlichen, sensorischen oder geistigen Fähigkeiten bzw. von solchen, denen es an der notwendigen Erfahrung oder Kenntnis mangelt, nur unter Aufsicht oder nach Einweisung in den sicheren Gebrauch des Geräts und Verständnis der damit verbundenen Gefahren benutzt werden. Kinder dürfen mit dem Gerät nicht spielen. Reinigung und Instandhaltung des Geräts dürfen von Kindern nur unter Aufsicht vorgenommen werden.
8. Kinder müssen überwacht werden, um sicher zu stellen, dass sie nicht mit dem Gerät spielen.
9. TAUCHEN SIE DEN KÖRPER DES GERÄTS, DEN STECKER UND DAS ELEKTRISCHE KABEL NIEMALS IN WASSER ODER ANDERE FLÜSSIGKEITEN, VERWENDEN SIE EIN FEUCHTES TUCH, UM SIE ZU REINIGEN.
10. AUCH WENN DAS GERÄT NICHT IN BETRIEB IST, ZIEHEN SIE DEN NETZSTECKER AUS DER DOSE, BEVOR SIE DIE EINZELNEN TEILE EINSETZEN ODER DIE REINIGUNG VORNEHMEN.
11. Vergewissern Sie sich immer, dass Ihre Hände trocken sind, bevor Sie die Schalter am Gerät benutzen oder einstellen, oder bevor Sie den Stecker und die Versorgungsanschlüsse berühren.
12. Vergewissern Sie sich vor der Inbetriebnahme des Geräts, dass es perfekt montiert ist.
13. Betreiben Sie das Gerät nicht im Leerlauf.
14. BERÜHREN SIE NIEMALS BEWEGLICHE TEILE.
15. Fügen Sie dem Gerät kein gefrorenes Obst, gefrorenes Gemüse oder Eis hinzu.

16. Fügen Sie dem Gerät keine heißen Zutaten hinzu.
17. Füllen Sie den Behälter nicht über die MAX FILL-Markierung hinaus.
18. Lassen Sie das Gerät während des Gebrauchs niemals unbeaufsichtigt.
19. Stellen Sie vor dem Gebrauch sicher, dass alle Utensilien aus den Behältern entfernt wurden. Werden die Utensilien nicht entfernt, kann dies zum Bruch der Behälter und möglicherweise zu Verletzungen und Sachschäden führen.
20. Tragen Sie das Gerät nicht am Henkel. Fassen Sie das Gerät an beiden Seiten unterhalb des Antriebsmotors an.
21. Bitte keine harten, groben Zutaten oder Eis verarbeiten. Dieses Gerät ist nicht für die Verarbeitung von gefrorenen groben Früchten, festen Eisblöcken oder Eiswürfeln ausgelegt.
22. Halten Sie das Gerät stets in aufrechter Position.
23. Stellen Sie das Gerät nach dem Auspacken mindestens 2 Stunden lang aufrecht, bevor Sie es verwenden, damit sich die Kühlöle im Klimatisierungssystem absetzen können und eine optimale Leistung erzielt wird.
24. Achten Sie bei der Verwendung des Geräts darauf, dass beide Seiten und die Rückseite mindestens zehn Zentimeter Abstand zu den Wänden haben.
25. Direkt am Stecker ziehen, um diesen aus der Wandsteckdose zu führen. Niemals am Kabel ziehen.
26. Das Gerät nicht benutzen, falls das Stromkabel oder der Stecker beschädigt sein sollten oder das Gerät selbst defekt ist. Es zur nächsten Vertrags-Kundendienststelle bringen.
27. Zur Gefahrenvorbeugung darf das eventuell beschädigte Stromkabel nur vom Hersteller oder seiner Kundendienststelle, d.h. nur von einer ähnlich qualifizierten Person ausgewechselt werden.
28. Dieses Gerät ist für den Hausgebrauch und vergleichbare Anwendungen ausgelegt, wie beispielsweise:
    - Teeküche für das Personal von Geschäften, Büros und anderen Arbeitsstätten;
    - zur Verwendung durch die Kunden von Hotels, Motels und anderen Unterkünften;
    - Bed and Breakfast;
    - Catering und vergleichbare Aktivitäten ohne Eisverkauf
29. Eventuelle Abänderungen an diesem Produkt, die nicht ausdrücklich vom Hersteller genehmigt wurden, können die Sicherheit und Garantie seines Einsatzes durch den Bediener aufheben.
30. Falls dieses Gerät entsorgt werden soll, ist sein Stromkabel abzuschneiden, so

dass es nicht mehr funktionstüchtig ist. Darüber hinaus sind all die Geräteteile unschädlich zu machen, die vor allem für Kinder, die das Gerät als Spielzeug verwenden könnten, eine Gefahr darstellen.

31. Die Verpackungsteile nicht in Reichweite von Kindern lassen. Sie stellen eine potentielle Gefahr dar.
32. Explosionsgefährdete Stoffe, beispielsweise Spraydosen, dürfen nicht zusammen mit dem entzündlichen Treibgas dieses Geräts aufbewahrt werden.
33. sicherstellen, dass die Lüftungsöffnungen an der Außenseite des Geräts bzw. an der Einbaustruktur nicht verstopft sind.
34. Keine mechanischen oder sonstigen Vorrichtungen zur Beschleunigung des Gefriervorgangs verwenden, sofern diese nicht vom Hersteller angegeben wurden.
35. Den Kältekreis nicht beschädigen
36. Elektrische Geräte dürfen nicht im Inneren von Nahrungsmittelbehältern betrieben werden, es sei denn, dass sie ausdrücklich vom Hersteller empfohlen wurden.
37.  ***Achtung, Brandgefahr.*** Der Kühlkreislauf des Geräts enthält Isobutan (R600a), ein natürliches Gas, das zwar sehr umweltverträglich, aber dennoch entflammbar ist. Achten Sie beim Transport und bei der Installation des Geräts darauf, dass keine Komponenten des Kühlkreislaufs beschädigt werden. Bei Beschädigung des Kühlkreislaufs offene Flammen und Zündquellen vermeiden und den Raum, in dem sich das Gerät befindet, gründlich lüften.

ANLEITUNG AUFBEWAHREN

Stromverbrauch im Standby-Modus mit Statusanzeige: 0,7 W

BESCHREIBUNG DES GERÄTS (ABB. 1)

A Füllöffnung für Zutaten
B Behälter
C Dosierhebel
D Ausgabeöffnung
E Förderschnecke
F Deckel
G Gitter für Tropfenauffangwanne
H Tropfenauffangwanne
I Verdampfer
L Hebel zum Verriegeln/Entriegeln des Behälters
M Gehäuse des Geräts
N Bedienfeld mit Display
O Wasserablauföffnung
P Reinigungsfeder

Bedienfeld:

1 Taste zum Erhöhen der Temperatur
2 Temperaturanzeigen
3 Slush (Granita)
4 Spiked Slush (alkoholisches Slush-Eis)
5 Ice cream (Eis)
6 Frappè
7 Milkshake
8 Chilled juice (gekühlter Saft)
9 Taste für Selbstreinigung des Geräts
10 Taste für Einschalten/Standby/Ausschalten
11 Taste für verzögerten Start
12 Taste zum Senken der Temperatur

VOR DER VERWENDUNG

ACHTUNG: AUCH WENN DAS GERÄT NICHT IN BETRIEB IST, ZIEHEN SIE DEN STECKER AUS DER STECKDOSE, BEVOR SIE EINZELNE TEILE EINSTECKEN ODER ABNEHMEN ODER DAS GERÄT REINIGEN.

- Waschen Sie alle Komponenten mit warmem Wasser und Seife. Spülen Sie sie gründlich ab und trocknen Sie sie vor dem Gebrauch. Die Komponenten sind spülmaschinenfest, dürfen jedoch nicht im Trocknungszyklus mit Hitze gereinigt werden.
- Reinigen Sie das Bedienfeld, das Gehäuse und den Verdampfer mit einem weichen Tuch. Lassen Sie alles vor der Verwendung vollständig trocknen.

ACHTUNG: Stellen Sie das Gerät mindestens 2 Stunden vor Gebrauch in aufrechter Position auf die Arbeitsfläche. Dadurch kann sich das Kältemittel im Kondensator verteilen und ein optimaler und sicherer Gebrauch ist gewährleistet.

ZUSAMMENBAU DES GERÄTS

ACHTUNG: AUCH WENN DAS GERÄT NICHT IN BETRIEB IST, ZIEHEN SIE DEN STECKER AUS DER STECKDOSE, BEVOR SIE EINZELNE TEILE EINSTECKEN ODER ABNEHMEN ODER DAS GERÄT REINIGEN.

WICHTIG: Stellen Sie das Gerät immer auf eine ebene Fläche, damit der Kompressor die beste Leistung erbringen kann.

- Installieren Sie die Förderschnecke (E), indem Sie sie auf den Verdampfer (I) schieben und sicherstellen, dass sie bis zur Dichtung reicht (Abb. 2).
- Setzen Sie den Deckel (F) unter den Verdampfer (I) ein, indem Sie ihn in die dafür vorgesehenen Führungen schieben (Abb. 3).
- Mit dem Dosierhebel (C) nach oben gerichtet, setzen Sie den Behälter (B) ein, indem Sie ihn mit der Förderschnecke (E) hinein schieben. Achten Sie darauf, dass die vordere Markierung am Behälter in die entsprechende Führung am Gerät eingesetzt ist.
- Den Behälter (B) durch Drehen des Verriegelungshebels (L) nach unten arretieren (Abb. 5).

- Das Gitter (G) auf die Tropfenauffangschale (H) setzen (Abb. 6). Setzen Sie die Tropfschale in den vorderen Teil des Geräts unterhalb des Bedienfeldes ein (Abb. 7).

GEBRAUCHSANLEITUNG

ACHTUNG: Vergewissern Sie sich vor dem Einschalten des Geräts, dass es vollständig zusammengebaut ist und alle Komponenten ordnungsgemäß arretiert sind.

ACHTUNG: Senken Sie den Verriegelungshebel (L) niemals während des Betriebs.

- Bereiten Sie die Zutaten für das Rezept vor, mischen und mixen Sie sie gleichmäßig und geben Sie sie schließlich in den Behälter.
- Stecken Sie den Netzstecker des Geräts in die Steckdose. Die Kontrollleuchte auf der Einschalttaste (10) leuchtet auf und zeigt an, dass das Gerät eingeschaltet ist. Öffnen Sie die Füllöffnung (A) oben am Deckel (B) (Abb. 8).
- Bitte geben Sie die pürierten Zutaten durch die Füllöffnung (A) ein und schließen Sie diese anschließend wieder.

Hinweis: Für den Betrieb ist eine Mindestmenge von 0,5 Litern Zutaten erforderlich; die Höchstmenge beträgt 1,6 Liter.

ACHTUNG: Bitte füllen Sie nur flüssige Zutaten ein. Bitte fügen Sie kein Eis oder feste Zutaten wie Eiscreme, Kekse, Schokoladentropfen oder gefrorenes Obst hinzu. Bitte fügen Sie keine heißen Zutaten hinzu.

- Drücken Sie die Einschalttaste (10) 3 Sekunden lang, alle Funktionstasten leuchten auf.
- Drücken Sie die Taste für die gewünschte Funktion; die ausgewählte Taste leuchtet dauerhaft, während die anderen erlöschen. Warten Sie 3 Sekunden, das Gerät startet automatisch.
- Jede Funktion entspricht einer voreingestellten Temperatur für eine ideale Konsistenz. Während des Betriebs können Sie jedoch die Temperatur mit den Tasten „Erhöhen" (1) für eisgekühlte Getränke oder „Verringern" (12) für dickflüssigere und kältere eisgekühlte Getränke einstellen.
  Die Temperaturanzeigen (2) leuchten auf und blinken, während das Getränk auf die eingestellte Temperatur gekühlt wird. Sobald das gekühlte Getränk die gewünschte Temperatur erreicht hat, leuchtet die Anzeige der Funktionstaste dauerhaft und das Gerät gibt drei akustische Signale ab. Das Gerät läuft nun weiter, um Ihr gekühltes Getränk auf der idealen Temperatur zu halten und servierbereit zu halten.
- Die Zubereitung der Getränke kann je nach Programm, Zutaten, Volumen und Ausgangstemperatur zwischen 6 Minuten (gekühlter Saft) und 60 Minuten dauern.

Funktion	***Temperatur (voreingestellt)***	***Verwendung***
Chilled juice (gekühlter Saft)	6°C	Fruchtsaft, Apfelwein
Milchshake	-3°C	Milchhaltige und cremige Getränke Schokoladenmilch, Milchshake
Milchshake	-4°C	Dickflüssiges Getränk aus verschiedenen Zutaten
Ice cream (Eis)	-6°C	Sahne, Vollmilch, Zucker und Aromen.

Spiked Slush (alkoholischer Slush)	-7°C	Getränke mit Alkoholgehalt. Margarita, Cuba Libre usw.
Slush (Granita)	-2°C	Softdrinks (Cola, alkoholfreies Getränk mit Zitronen- oder Orangengeschmack...), Limonade

* Diese Funktion ermöglicht das schnelle Kühlen von Säften und Softdrinks.

- Während des Betriebs wird das Gerät durch 3 Sekunden langes Drücken der Taste (10) in den Standby-Modus versetzt. Dieser Modus dauert 180 Sekunden, in denen nur der Motor und nicht der Kompressor läuft. Danach schaltet sich das Gerät automatisch aus. Durch erneutes Drücken der Taste (10) nimmt das Gerät den Betrieb wieder auf.
- Im Standby-Modus kann durch wiederholtes Drücken der Taste für die verzögerte Inbetriebnahme (11) die Startzeit eingestellt werden. Die auf dem Display angezeigte Zeit kann zwischen mindestens 1 Stunde und maximal 12 Stunden variieren. Wenn die verzögerte Startzeit erreicht ist, nimmt das Gerät den Betrieb auf.
- Stellen Sie bei laufendem Gerät eine Tasse auf die Tropfschale unter der Ausgabeöffnung (D) und drehen Sie den Hebel (C) im Uhrzeigersinn nach unten, um das Getränk auszugeben (Abb. 9). Heben Sie den Hebel (C) wieder an, um die Ausgabe des Produkts zu beenden.

Hinweis: Deaktivieren Sie die eingestellte Funktion erst, wenn das gesamte gekühlte Getränk ausgegeben wurde.

- Nach Beendigung jedes Vorgangs gibt das Gerät drei akustische Signale ab, hält jedoch weiterhin die Kühltemperatur des Getränks aufrecht. Sollte die Temperatur ansteigen, nimmt der Kompressor seinen Betrieb wieder auf, um das Getränk auf der idealen Temperatur zu halten und für die Ausgabe bereit zu halten.
- Drücken Sie die Taste (10), um das Gerät auszuschalten.

ACHTUNG: Betreiben Sie das Gerät maximal 12 Stunden lang.

ACHTUNG: Warten Sie nach jedem Start des Geräts mindestens 3 Minuten. Starten und stoppen Sie das Gerät nicht wiederholt, um Schäden zu vermeiden. Jedes Mal, wenn der Kompressor stoppt, wird die Kühlung zum Schutz des Geräts für 3 Minuten forciert.

ACHTUNG: Dieses Gerät ist mit einem Sicherheitssystem ausgestattet, das Schäden am Motor und am Antriebssystem verhindert. Bei Überlastung wird der Motor vorübergehend abgeschaltet. Lassen Sie das Gerät etwa 15 Minuten lang abkühlen. Achten Sie darauf, dass die maximale Kapazität des Behälters nicht überschritten wird, und fügen Sie kein Eis oder feste Zutaten wie Obst, Eiscreme oder gefrorenes Obst oder heiße Zutaten hinzu.

TIPPS

- Alle Getränke müssen mindestens 10 % Zucker enthalten, vorzugsweise 13-15 %. Diätetische Süßstoffe tragen nicht dazu bei, den erforderlichen Zuckeranteil zu erreichen. Bitte überprüfen Sie die Nährwertangaben auf dem Etikett des Getränks, um sicherzustellen, dass der Zuckergehalt den unten empfohlenen Mindestanforderungen entspricht:

500 ml Zutaten > mindestens 50 g Zucker (ideal 65 g)
1,5 l Zutaten > mindestens 150 g Zucker (ideal 190 g)

- Bei Verwendung der Funktion „Spiked Slush" muss der Alkoholgehalt zwischen 2,8 % und 15 % liegen. Für die Zubereitung von Eiscocktails beachten Sie bitte die folgenden Angaben zum Spirituosenanteil (Wodka, Tequila usw.) für die Gesamtmenge des Rezepts:

500 ml Getränk > maximal 70 ml Spirituosen
1 l Getränk > maximal 140 ml Spirituosen
1,5 l Getränk > maximal 210 ml Spirituosen

- Für optimale Ergebnisse sollten Sie Flüssigkeiten oder gemixt Zutaten vor dem Einfüllen in den Behälter abkühlen.
- Für noch kühlere Ergebnisse sollten Sie die Gläser vor dem Servieren des gekühlten Getränks abkühlen.

Selbstreinigungsfunktion des Geräts

Zerlegen Sie das Gerät in alle seine Bestandteile, indem Sie die zuvor beschriebenen Montageschritte in umgekehrter Reihenfolge ausführen.

- Geben Sie das gesamte verbleibende gekühlte Getränk aus, indem Sie den Hebel (C) im Uhrzeigersinn nach unten drehen, und beenden Sie die Funktion durch Drücken der entsprechenden Taste.
- Bitte starten Sie die Selbstreinigungsfunktion durch Drücken der Taste (9).
- Füllen Sie lauwarmes Wasser (nicht über 60 °C) durch die Füllöffnung (A) bis zur maximalen Fülllinie des Behälters (B) (1,6 Liter) ein.
- Nach etwa 3 Minuten beendet sich der Selbstreinigungszyklus automatisch. Stellen Sie eine Schüssel auf das Gitter und lassen Sie das gesamte Wasser ablaufen.
- Drücken Sie die Taste (10), um das Gerät auszuschalten.

Hinweis: Wiederholen Sie den Vorgang gegebenenfalls, bis das gefrorene Getränk vollständig aus dem Gerät ausgegeben wurde.

Hinweis: Waschen Sie nach dem Selbstreinigungszyklus alle Komponenten von Hand, um die Oberfläche nicht zu beschädigen, oder in der Spülmaschine, jedoch ohne Programme mit Heißtrocknung zu wählen.

REINIGUNG

ACHTUNG: TAUCHEN SIE DEN KÖRPER DES GERÄTS, DEN STECKER UND DAS ELEKTRISCHE KABEL NIEMALS IN WASSER ODER ANDERE FLÜSSIGKEITEN, VERWENDEN SIE EIN FEUCHTES TUCH, UM SIE ZU REINIGEN.

ACHTUNG: Um die Lebensdauer des Geräts zu verlängern, waschen Sie alle Teile von Hand, um die Oberfläche nicht zu beschädigen, oder in der Spülmaschine, jedoch ohne Programme mit Heißtrocknung zu wählen.

Zerlegen Sie das Gerät in alle seine Bestandteile, indem Sie die zuvor beschriebenen Montageschritte in umgekehrter Reihenfolge ausführen.

- Waschen Sie alle Komponenten mit warmem Wasser und Seife. Spülen Sie sie gründlich ab und trocknen Sie sie vor dem Gebrauch. Die Komponenten sind spülmaschinenfest, dürfen jedoch nicht im Trocknungszyklus mit Hitze gereinigt werden.
- Entfernen Sie den Deckel und die Schnecke aus dem Gerät und leeren Sie gegebenenfalls die Tropfenauffangwanne.
- Unter dem Verdampfer befindet sich eine Öffnung (O), durch die Tropfen/Rückstände in die

Tropfenauffangwanne (H) abfließen können. Im Lieferumfang ist eine Reinigungsfeder (P) enthalten, mit der eventuelle Rückstände in der Öffnung entfernt werden können.
- Bei Bedarf kann die Reinigungsfeder (P) in die Wasserablauföffnung (O) unter dem Verdampfer eingeführt und mehrmals auf und ab bewegt werden, um ein Verstopfen der Ablauföffnung zu verhindern (Abb. 10).
- Reinigen Sie das Bedienfeld, das Gehäuse und den Verdampfer mit einem weichen Tuch. Lassen Sie alles vor der Verwendung vollständig trocknen.

FEHLERSUCHE

DAS GETRÄNK IST NICHT GEKÜHLT
Wenn Ihr Rezept nach 60 Minuten nicht die gewünschte Konsistenz erreicht hat, erhöhen Sie die Temperatur um eine Stufe. Warten Sie 10-15 Minuten, um die Konsistenz des Rezepts zu testen.

DAS GETRÄNK WIRD NICHT AUSGEGEBEN
Vergewissern Sie sich, dass das Gerät in Betrieb ist. Für einen flüssigeren Auslauf reduzieren Sie die Temperaturstufe. Eiskalte Getränke, die sich leichter trinken lassen, werden flüssiger ausgegeben.

FEHLER AUF DEM DISPLAY:
E0 > Der Mikroschalter ist nicht geschlossen, der Behälter ist nicht richtig montiert.
E1 > Der Temperaturfühler hat einen offenen Stromkreis.
E2 > Der Temperaturfühler hat einen Kurzschluss.
E3 > Der Motor blockiert fünfmal in einer Stunde; entfernen Sie die blockierenden Gegenstände, warten Sie 15 Minuten, starten Sie das Gerät neu (wenn die Förderschnecke blockiert ist, stoppt der Motor); anschließend stoppt der Kompressor für mindestens 3 Minuten.
---- > Die Kühlung ist zu niedrig, erhöhen Sie die Temperatur um eine Stufe.

REZEPTE

SLUSH MIT COLA-GESCHMACK
1 l kalte Cola mit mindestens 10 % Zucker (keine Light- oder „Zero“-Cola)
Gießen Sie die Cola in den Behälter.
Wählen Sie **SLUSH (GRANITA).** Das Programm läuft bis zur voreingestellten/optimalen Temperatur für eine perfekte Konsistenz.
Passen Sie gegebenenfalls die Temperatur an.
Sobald der Frozen-Drink fertig ist, gibt das Gerät drei Signaltöne ab. Servieren Sie das Getränk.
ALTERNATIVEN zu Cola: Softdrinks und zuckerhaltige alkoholfreie Getränke (Limonade, Soda, Ginger Ale ...).

SLUSH-EIS TROPICAL
1,5 l gekühlter Fruchtsaft mit Tropical-Geschmack
Gießen Sie den Saft in den Behälter.
Wählen Sie SLUSH (GRANITA). Das Programm läuft bis zur voreingestellten/optimalen Temperatur für eine perfekte Konsistenz.
Passen Sie gegebenenfalls die Temperatur an.

Sobald der Frozen-Drink fertig ist, gibt das Gerät drei Signaltöne ab. Servieren Sie das Getränk.
ALTERNATIVEN: beliebiger Fruchtsaft, Limonade und Softdrinks: Apfelsaft und gemahlener Zimt, Bananensaft und Kakaopulver.

FROZEN COCKTAIL – WODKA MIT BIRNENSAFT
1,2 l gekühlter Birnensaft
150 ml Wodka
Die Zutaten in einer Schüssel vermischen.
Den Inhalt in den Behälter geben.
Wählen Sie **SPIKED SLUSH (FROZEN COCKTAIL).**
Das Programm läuft bis zur voreingestellten/optimalen Temperatur für eine perfekte Konsistenz.
Passen Sie gegebenenfalls die Temperatur an.
Sobald der Frozen Cocktail fertig ist, gibt das Gerät drei Signaltöne ab. Servieren Sie das Getränk.
ALTERNATIVEN: Verwenden Sie Cola und Rum für einen Cuba Libre, Tequila und Orangen- und Limettensaft für einen Margarita oder Bitter, Sekt und Orangensaft für einen Frozen Spritz.
Beachten Sie in diesen Fällen den maximalen Alkoholgehalt und den minimalen Zuckergehalt. Fügen Sie bei Bedarf Zucker hinzu.

VANILLEEIS
Beträgt die empfohlene Menge für die Zubereitung von Eis 1,2 l (der Zubereitungsbereich liegt zwischen 1 und 1,3 l, ideal sind 1,2 l)
500 ml kalte Vollmilch
500 ml kalte frische Sahne
200 g Zucker
1 Fläschchen Vanilleextrakt
Für Hinweise zur Zubereitung finden Sie in der Bedienungsanleitung.
Hinweis: Das Programm ICE CREAM (EIS) darf nicht mit weniger als 1 l verwendet werden.

SCHOKO-MILKSHAKE MIT KARAMELL
600 ml kalte Vollmilch
300 ml kalte frische Sahne
20 g Kakaopulver
1 Fläschchen Vanilleextrakt
150 ml Karamellsirup (normal oder gesalzen)
Die Zutaten in einer Schüssel vermischen.
Den Inhalt in den Behälter geben.
Wählen Sie MILKSHAKE.
Das Programm läuft bis zur voreingestellten/optimalen Temperatur für eine perfekte Konsistenz.
Passen Sie gegebenenfalls die Temperatur an.
Sobald der Milchshake fertig ist, gibt das Gerät drei Signaltöne ab.
Mit Sahne, Karamell-Topping und einigen Salzkörnern garnieren. Servieren Sie das Getränk.

KAFFEE-FRAPPÉ
400 ml kalte Vollmilch
200 ml kalte frische Sahne
200 ml kalter schwarzer Kaffee
150 g Zucker
Die Zutaten in einer Schüssel vermischen.
Den Inhalt in den Behälter geben.
Wählen Sie **FRAPPE**'.
Das Programm läuft bis zur voreingestellten/optimalen Temperatur für eine perfekte Konsistenz.
Passen Sie gegebenenfalls die Temperatur an.
Sobald der Frappé fertig ist, gibt das Gerät drei Signaltöne ab.
Mit Sahne und Schokoladen- oder Zimt-Topping garnieren. Servieren Sie das Getränk.

ADVERTENCIAS IMPORTANTES

LEER ESTAS INSTRUCCIONES ANTES DEL EMPLEO.

Cuando se usan aparatos eléctricos es necesario tomar algunas precauciones, entre las cuales:

1. Cerciorarse que el voltaje eléctrico del aparato corresponda al de vuestra red eléctrica.
2. No dejar el aparato sin vigilar cuando esté conectado a la red eléctrica; desconectarlo después de cada empleo.
3. No colocar el aparato sobre o en proximidad de fuentes de calor.
4. Durante el uso situar el aparato sobre una superficie horizontal estable.
5. No dejar el aparato expuesto a agentes atmosféricos (lluvia, sol, etc.).
6. Controlar que el cable eléctrico no toque superficies calientes.
7. El aparato puede ser usado por niños mayores de 8 años y por personas con capacidades físicas, sensoriales o mentales reducidas o por personas sin experiencia o sin los conocimientos necesarios, a condición de que estén vigiladas y se les haya facilitado instrucciones sobre cómo usar el aparato de forma segura y hayan comprendido los peligros inherentes a su empleo. Los niños no deben jugar con el aparato. Las operaciones de limpieza y mantenimiento podrán ser efectuadas por niños sólo si están debidamente vigilados.
8. Es necesario vigilar a los niños para asegurarse de que no jueguen con el aparato.
9. NO SUMERGIR NUNCA EL CUERPO DEL APARATO, EL ENCHUFE NI EL CABLE ELÉCTRICO EN AGUA O EN OTROS LÍQUIDOS, UTILIZAR UN PAÑO HÚMEDO PARA SU LIMPIEZA.
10. INCLUSO CUANDO EL APARATO NO ESTÉ EN MARCHA, HAY QUE DESCONECTAR EL ENCHUFE DE LA TOMA DE CORRIENTE ELÉCTRICA ANTES DE ACOPLAR O QUITAR LAS PARTES INDIVIDUALES O ANTES DE EFECTUAR LA LIMPIEZA.
11. Asegurarse de tener siempre las manos bien secas antes de utilizar o de regular los interruptores situados en el aparato o antes de tocar el enchufe y las conexiones de alimentación.
12. Antes de poner en marcha el aparato, asegurarse de que esté perfectamente montado.
13. No accionar el aparato vacío.
14. NO TOCAR NUNCA LAS PARTES MÓVILES.

15. No añadir fruta congelada, verdura congelada o hielo en el aparato.
16. No añadir ingredientes calientes en el aparato.
17. No llenar el contenedor por encima de la línea MAX FILL.
18. No dejar nunca el dispositivo desatendido durante su uso.
19. Antes del uso, asegurarse de haber retirado todos los utensilios de los contenedores. Si no se retiran los utensilios, se podría producir la rotura de los contenedores y causar lesiones personales y daños materiales.
20. No transportar el aparato agarrándolo por el asa. Agarrar el aparato por ambos lados, bajo la base del motor.
21. No trabajar ingredientes duros y a granel o cubitos de hielo. Este aparato no está diseñado para trabajar con fruta congelada a granel, bloques de hielo sólidos o cubitos de hielo.
22. Mantener siempre el aparato en posición vertical.
23. Después de desembalar el aparato por primera vez, asegurarse de que esté en posición vertical durante al menos 2 horas antes de utilizarlo, para permitir que los aceites refrigerantes se asienten en el sistema de refrigeración del aire y obtener el mejor rendimiento.
24. Al utilizar el aparato, asegurarse de que ambos lados y la parte trasera estén al menos a diez centímetros de distancia de las paredes.
25. Para desenchufar, coger directamente el enchufe y desconectarlo de la toma de la pared. No desenchufar estirando del cable.
26. No usar el aparato si el cable eléctrico o el enchufe estuvieran dañados, o si el mismo aparato fuera defectuoso; en este caso llevarlo al Centro de Asistencia Autorizado más cercano.
27. Si el cable de alimentación está dañado tiene que ser sustituido por el Fabricante o por su servicio asistencia técnica o en todo caso por una persona con calificación similar, para prevenir cualquier riesgo.
28. Este aparato está diseñado para uso doméstico y para aplicaciones similares, como:
    - zona de cocina para el personal de tiendas, oficinas y otros entornos laborables;
    - para su uso por parte de clientes de hoteles, moteles y otros tipos de viviendas;
    - bed and breakfast;
    - catering y actividades similares sin comercio al por menor.
29. Eventuales modificaciones a este producto, no autorizadas expresamente por el fabricante pueden comportar el vencimiento de la seguridad y de la garantía de su empleo por parte del usuario.

30. Cuando decida deshacerse de este aparato, aconsejamos inhabilitarlo cortando el cable de alimentación. Se recomienda además hacer inocuas aquellas partes del aparato que pudieran constituir un peligro, especialmente para los niños que podrían utilizar el aparato para sus juegos.
31. Los elementos del embalaje no se tienen que dejar al alcance de los niños ya que constituyen fuentes potenciales de peligro.
32. No guardar sustancias explosivas, como aerosoles, junto con el propelente inflamable del aparato.
33. Asegurarse de que las aberturas de ventilación situadas en la parte exterior del aparato o en la estructura integrada no estén obstruidas.
34. No usar dispositivos mecánicos o de otro tipo, no especificados por el fabricante, para acelerar el proceso de descongelamiento.
35. No dañar el circuito refrigerante.
36. No utilizar equipos eléctricos en el interior de los contenedores para alimentos excepto si están aconsejados por el fabricante.
37.  ***Atención, peligro de incendio.*** El circuito refrigerante del aparato contiene isobutano (R600a), un gas natural con un alto nivel de compatibilidad ambiental, pero inflamable. Durante el transporte y la instalación del aparato, asegurarse de que ninguno de los componentes del circuito refrigerante se dañe. En caso de desperfectos en el circuito refrigerante, evitar las llamas desnudas y las fuentes de ignición, y ventilar adecuadamente el local donde se encuentra el aparato.

GUARDAR ESTAS INSTRUCCIONES

Consumo de energía en modo de espera con pantalla de estado: 0,7 W

DESCRIPCIÓN DEL APARATO (FIG. 1)

A Tapa de carga de ingredientes
B Contenedor
C Palanca de dispensación del producto
D Orificio de salida del producto
E Tornillo alimentador
F Tapón
G Rejilla para bandeja de goteo
H Bandeja de goteo
I Evaporador
L Palanca de bloqueo / desbloqueo del contenedor
M Cuerpo del aparato
N Panel de mandos con display
O Orificio de desagüe del agua
P Resorte de limpieza

Panel de mandos:

1 Botón de aumento de temperatura
2 Indicadores de temperatura
3 Slush (granizado)
4 Spiked slush (granizado alcohólico)
5 Ice cream (helado)
6 Frappè (batido)
7 Milkshake (batido de leche)
8 Chilled juice (zumo frío)
9 Botón para autolimpieza del aparato
10 Botón encendido / stand-by / apagado
11 Botón de activación del inicio retardado
12 Botón de disminución de temperatura

ANTES DE USAR

ATENCIÓN: INCLUSO CUANDO EL APARATO NO ESTÁ EN MARCHA, DESCONECTAR EL ENCHUFE DE LA TOMA DE CORRIENTE ELÉCTRICA ANTES DE AÑADIR O RETIRAR CADA COMPONENTE O ANTES DE EFECTUAR LA LIMPIEZA.

- Lavar todos los componentes con agua caliente y jabón. Enjuagar y secar cuidadosamente antes de usar. Los componentes son aptos para lavavajillas, pero no deben lavarse con un ciclo de secado caliente.
- Limpiar el panel de mandos, el cuerpo del aparato y el evaporador con un paño suave. Dejar secar completamente antes de usar.

ATENCIÓN: Colocar el aparato en posición vertical sobre la superficie de trabajo al menos 2 horas antes del uso. Esto permite que el refrigerante se asiente en el condensador para un uso óptimo y seguro.

MONTAJE DEL APARATO

ATENCIÓN: INCLUSO CUANDO EL APARATO NO ESTÁ EN MARCHA, DESCONECTAR EL ENCHUFE DE LA TOMA DE CORRIENTE ELÉCTRICA ANTES DE AÑADIR O RETIRAR CADA COMPONENTE O ANTES DE EFECTUAR LA LIMPIEZA.

IMPORTANTE: Colocar siempre el aparato sobre una superficie plana para que el compresor trabaje correctamente.

- Instalar el tornillo alimentador (E) deslizándolo sobre el evaporador (I) y asegurándose de que llegue al fondo hasta la junta (Fig. 2).
- Introducir el tapón (F) bajo el evaporador (I) deslizándolo por las guías correspondientes (Fig. 3).
- Con la palanca de dispensación (C) orientada hacia arriba, introducir el contenedor (B) deslizándolo con el tornillo alimentador (E) en su interior; asegurarse de insertar la lengüeta de referencia delantera del contenedor en la pertinente guía del cuerpo del aparato. Deslizar el contenedor hasta que la lengüeta trasera quede bloqueada en el perno debajo de la palanca (L) (Fig. 4).
- Bloquear el contenedor (B) en su posición girando la palanca de bloqueo (L) hacia abajo (Fig. 5).

- Colocar la rejilla (G) sobre la bandeja de goteo (H) (Fig. 6). Introducir la bandeja de goteo en la parte delantera del aparato, debajo del panel de mandos (Fig. 7).

INSTRUCCIONES DE USO

ATENCIÓN: Antes de poner en marcha el aparato, asegurarse de que esté perfectamente montado y de que todos los componentes estén bloqueados correctamente.

ATENCIÓN: No bajar nunca la palanca de desbloqueo (L) durante el funcionamiento.

- Preparar los ingredientes para la receta, mezclarlos y batirlos uniformemente y, por último, verterlos en el contenedor.
- Conectar el enchufe eléctrico del aparato a la toma de corriente, se encenderá la luz indicadora en el botón de encendido (10) para indicar que el aparato está encendido. Abrir la tapa (A) situada en la parte superior del contenedor (B) (Fig. 8).
- Verter los ingredientes batidos a través de la tapa de carga (A) y luego cerrarla.

Nota: Para el funcionamiento se requiere una cantidad mínima de ingredientes de 0,5 litros; cantidad máxima 1,6 litros.

ATENCIÓN: Verter solo ingredientes líquidos. No añadir hielo ni ingredientes sólidos como helado, galletas, chispas de chocolate o fruta congelada. No agregar ingredientes calientes.

- Pulsar el botón de encendido (10) durante 3 segundos, todos los botones de las funciones se encenderán.
- Pulsar el botón de la función deseada; el botón seleccionado se encenderá de forma fija mientras que los demás se apagarán. Esperar 3 segundos, el aparato comenzará a funcionar automáticamente.
- A cada función le corresponde una temperatura predeterminada para lograr la consistencia ideal. Sin embargo, durante el funcionamiento, se puede ajustar la temperatura accionando los botones de aumento (1) para bebidas heladas más líquidas o de disminución (12) para bebidas heladas más densas y frías.
  Los indicadores de temperatura (2) se encenderán y parpadearán mientras la bebida se congela al nivel de temperatura configurado. Una vez que la bebida helada alcance la temperatura deseada, la luz indicadora del botón de función se encenderá de manera fija y el aparato también emitirá tres señales acústicas; ahora, el aparato seguirá funcionando para mantener tu bebida helada a la temperatura ideal y lista para dispensarla.
- La preparación de las bebidas puede tardar de 6 (Chilled juice) a 60 minutos dependiendo del programa, los ingredientes, el volumen y la temperatura inicial.

Función	***Temperatura predeterminada***	***Uso***
Chilled Juice (zumo frío) *	6°C	Zumo de fruta, sidra de manzana
Milkshake	-3°C	Bebidas a base de leche y cremosas. Leche con chocolate, batido
Frappè	-4°C	Bebida espesa a base de distintos ingredientes
Ice cream (helado)	-6°C	Nata, leche entera, azúcar y aromas

Spiked slush (granizado alcohólico)	-7°C	Bebidas con contenido alcohólico. Margarita, Cuba Libre...
Slush (granizado)	-2°C	Refrescos (Cola, bebida sin alcohol de limón o naranja...), limonada

* esta función permite enfriar rápidamente los zumos y refrescos.

- Mientras está en marcha, si se pulsa el botón (10) durante 3 segundos, el aparato entrará en modo de espera; este modo tiene una duración de 180 segundos, en los cuales solo funcionará el motor y no el compresor, tras lo cual el aparato se apagará automáticamente. Pulsando nuevamente el botón (10), el dispositivo reanudará su funcionamiento.
- En modo stand-by, al pulsar repetidamente el botón de activación de inicio retardado (11) es posible configurar la hora de inicio de funcionamiento; la hora, visible en el display, puede variar de un mínimo de 1 hora a un máximo de 12 horas. Cuando se alcance la hora de inicio retardado, el aparato se pondrá en marcha.
- Con el aparato en marcha, colocar una taza en la bandeja de goteo, debajo del orificio de dispensación (D), y girar la palanca de dispensación (C) en el sentido de las agujas del reloj hacia abajo para que salga la bebida (Fig. 9). Levantar nuevamente la palanca de dispensación (C) para terminar la dispensación del producto.

Nota: no desactivar la función configurada hasta que se haya dispensado toda la bebida helada.

- Al finalizar cada función, el aparato emitirá tres señales acústicas, pero continuará manteniendo la temperatura fría de la bebida; si la temperatura subiera, el compresor retomará el funcionamiento para mantener la bebida helada a la temperatura ideal y lista para ser dispensada.
- Pulsar el botón (10) para apagar el aparato.

ATENCIÓN: Dejar en marcha el aparato durante un máximo de 12 horas.

ATENCIÓN: Cada vez que se pone en marcha el aparato, es necesario esperar al menos 3 minutos. No iniciar ni interrumpir repetidamente el aparato para evitar que se dañe; cada vez que el compresor se detiene, se suspenderá el enfriamiento durante 3 minutos para protegerlo.

ATENCIÓN: Este aparato está equipado con un sistema de seguridad que previene daños al motor y al sistema de accionamiento; en caso de sobrecarga, el motor se desactivará temporalmente. Dejar enfriar el aparato durante aproximadamente 15 minutos. Asegurarse de no superar la capacidad máxima del contenedor y no añadir cubitos de hielo o ingredientes sólidos como fruta, helado o fruta congelada o ingredientes calientes.

RECOMENDACIONES

- Todas las bebidas deben contener al menos un 10 % de azúcar, o mejor aún un 13-15 %. Los edulcorantes dietéticos no contribuyen a lograr el porcentaje de azúcar necesario. Consultar la etiqueta nutricional de la bebida para cerciorarse de que el contenido de azúcar cumpla con los requisitos mínimos recomendados a continuación:

500 ml de ingredientes > mínimo 50 g de azúcar (ideal 65 g)

1,5 l de ingredientes > mínimo 150 g de azúcar (ideal 190 g)

- Al utilizar la función Spiked Slush, el contenido alcohólico debe estar entre 2,8 % y 15 %. Para crear cócteles helados, consultar las indicaciones siguientes para el contenido de bebida espirituosa (vodka, tequila, etc.) respecto a la capacidad total de la receta:

500 ml de bebida > máximo 70 ml de bebida espirituosa
1 l de bebida > máximo 140 ml de bebida espirituosa
1,5 l de bebida > máximo 210 ml de bebida espirituosa
- Para obtener los mejores resultados, enfriar los líquidos o los ingredientes batidos antes de añadirlos en el contenedor.
- Para obtener resultados aún más fríos, enfriar los vasos antes de servir la bebida helada.

Función de autolimpieza del aparato
Desmontar todos los componentes del aparato siguiendo en orden inverso las operaciones de montaje descritas anteriormente.
- Dispensar toda la bebida helada restante, girando la palanca (C) en sentido de las agujas del reloj hacia abajo, e interrumpir la función pulsando el botón correspondiente.
- Iniciar la función de autolimpieza pulsando el botón (9).
- Añadir agua tibia (no superar los 60 °C) por la tapa (A) hasta la línea de llenado máximo del contenedor (B) (1,6 litros).
- Tras aproximadamente 3 minutos, finalizará automáticamente el ciclo de autolimpieza. Colocar un recipiente sobre la rejilla y dispensar toda el agua.
- Pulsar el botón (10) para apagar el aparato.

Nota: si es necesario, repetir la operación hasta que la bebida congelada se expulse completamente del aparato.
Nota: después de haber efectuado el ciclo de autolimpieza, lavar todos los componentes a mano para no dañar su acabado o en el lavavajillas, pero sin seleccionar programas con ciclo de secado caliente.

LIMPIEZA

ATENCIÓN: NO SUMERGIR NUNCA EL CUERPO DEL APARATO, EL ENCHUFE NI EL CABLE ELÉCTRICO EN AGUA O EN OTROS LÍQUIDOS, UTILIZAR UN PAÑO HÚMEDO PARA SU LIMPIEZA.
ATENCIÓN: Para prolongar la vida del aparato, lavar todos los componentes a mano para no dañar el acabado o en el lavavajillas, pero sin seleccionar programas con ciclo de secado caliente.
Desmontar todos los componentes del aparato siguiendo en orden inverso las operaciones de montaje descritas anteriormente.
- Lavar todos los componentes con agua caliente y jabón. Enjuagar y secar cuidadosamente antes de usar. Los componentes son aptos para lavavajillas, pero no deben lavarse con un ciclo de secado caliente.
- Retirar del aparato el tapón y el tornillo alimentador y, si es necesario, vaciar la bandeja de goteo.
- Debajo del evaporador hay un orificio (O) para permitir el drenaje de posibles gotas o residuos hacia la bandeja de goteo (H). Se incluye un resorte de limpieza (P) para limpiar cualquier residuo que pueda acumularse en el orificio.
- Si es necesario, es posible introducir el resorte de limpieza (P) en el orificio (O) de desagüe del agua, debajo del evaporador, y moverlo de arriba abajo varias veces para evitar que el orificio de desagüe se obstruya (Fig. 10).
- Limpiar el panel de mandos, el cuerpo del aparato y el evaporador con un paño suave. Dejar secar completamente antes de usar.

LOCALIZACIÓN DE AVERÍAS

¿LA BEBIDA NO ESTÁ HELADA?
Si tu receta no alcanza la consistencia deseada transcurridos 60 minutos, aumenta la temperatura un nivel. Espera 10–15 minutos para probar la consistencia de la receta.

¿LA BEBIDA NO SE DISPENSA?
Asegurarse de que el aparato esté en marcha. Para una dispensación más fluida, reducir el nivel de temperatura. Las bebidas heladas más líquidas se dispensarán de manera más fluida.

ERRORES EN EL DISPLAY:
E0 > El microinterruptor no está cerrado, el contenedor no está bien montado.
E1 > La sonda de temperatura no detecta continuidad eléctrica.
E2 > Sonda de temperatura en cortocircuito.
E3 > El motor se bloquea 5 veces en una hora; retirar los objetos atascados, esperar 15 minutos, reiniciar la máquina (si el tornillo alimentador está bloqueado, el motor dejará de funcionar); luego el compresor se detendrá durante al menos 3 minutos.
---- > La refrigeración es demasiado baja, aumentar la temperatura un nivel.

RECETAS

GRANIZADO DE COLA
1 l de Cola fría con al menos un 10 % de azúcar (no light o “Zero”)
Verter la cola en el recipiente.
Seleccionar **SLUSH (GRANIZADO).** El programa trabajará hasta la temperatura preconfigurada/ ideal para lograr una consistencia perfecta.
Si es necesario, ajustar la temperatura.
Una vez lista la bebida helada, la máquina emite tres señales acústicas. Servir la bebida.
ALTERNATIVAS a la Cola: refrescos y bebidas no alcohólicas azucaradas (limonada, soda, ginger ale...).

GRANIZADO TROPICAL
1,5 l de zumo de fruta con sabor Tropical frío
Verter el zumo en el recipiente.
Seleccionar **SLUSH (GRANIZADO).** El programa trabajará hasta la temperatura preconfigurada/ ideal para lograr una consistencia perfecta.
Si es necesario, ajustar la temperatura.
Una vez lista la bebida helada, la máquina emite tres señales acústicas. Servir la bebida.
ALTERNATIVAS: cualquier zumo de fruta, limonada y refresco: zumo de manzana y canela molida, zumo de plátano y cacao en polvo.

CÓCTEL HELADO DE VODKA Y ZUMO DE PERA
1,2 l de zumo de pera frío
150 ml de vodka
En un cuenco, mezclar los ingredientes.
Verter el contenido en el recipiente.
Seleccionar **SPIKED SLUSH (CÓCTEL HELADO).**
El programa trabajará hasta la temperatura preconfigurada/ideal para lograr una consistencia perfecta.
Si es necesario, ajustar la temperatura.
Una vez listo el cóctel helado, la máquina emite tres señales acústicas. Servir la bebida.
ALTERNATIVAS: usar Cola y ron para el Cuba Libre, tequila y zumo de naranja y lima para el Margarita, o Bitter, vino espumoso y zumo de naranja para un Frozen Spritz.
Prestar atención en estos casos al porcentaje máximo de alcohol y mínimo de azúcar. Si es necesario, añadir azúcar.

HELADO DE VAINILLA
La dosis recomendada para hacer helado es de 1,2 l (se puede elaborar entre 1 y 1,3 l, pero lo ideal es 1,2 l)
500 ml de leche entera fría
500 ml de nata fresca fría
200 g de azúcar
1 ampolla de extracto de vainilla
Para el procedimiento, consultar el manual de instrucciones.
Nota: el programa ICE CREAM (HELADO) no se debe usar con menos de 1 l.

MILKSHAKE DE CACAO Y CARAMELO
600 ml de leche entera fría
300 ml de nata fresca fría
20 g de cacao en polvo
1 ampolla de extracto de vainilla
150 ml de jarabe de caramelo (normal o salado)
En un cuenco, mezclar los ingredientes.
Verter el contenido en el recipiente.
Seleccionar **MILKSHAKE**.
El programa trabajará hasta la temperatura preconfigurada/ideal para lograr una consistencia perfecta.
Si es necesario, ajustar la temperatura.
Una vez listo el Milkshake, la máquina emite tres señales acústicas.
Decorar con nata, topping de caramelo y algunos granos de sal. Servir la bebida.

FRAPPÉ DE CAFÉ
400 ml de leche entera fría
200 ml de nata fresca fría
200 ml de café negro frío
150 g de azúcar
En un cuenco, mezclar los ingredientes.
Verter el contenido en el recipiente.
Seleccionar **FRAPPE'.**
El programa trabajará hasta la temperatura preconfigurada/ideal para lograr una consistencia perfecta.
Si es necesario, ajustar la temperatura.
Una vez listo el Frappè, la máquina emite tres señales acústicas.
Decorar con nata y topping de chocolate o canela. Servir la bebida.

ADVERTÊNCIAS IMPORTANTES

LEIA ESTAS INSTRUÇÕES ANTES DE USAR O APARELHO.

Ao utilizar aparelhos eléctricos, é necessário tomar as devidas precauções, entre as quais:

1. Certifique-se de que a voltagem eléctrica do aparelho corresponde à voltagem da sua rede eléctrica.
2. Não deixe o aparelho sem vigilância quando ligado à rede eléctrica; desligue-o sempre após o uso.
3. Não colocar o aparelho sobre ou perto de fontes de calor.
4. Durante a utilização, posicionar o aparelho sobre uma superfície horizontal e estável.
5. Não deixe o aparelho exposto aos agentes atmosféricos (chuva, sol, etc.).
6. Preste atenção para que o cabo eléctrico não entre em contacto com superfícies quentes.
7. O aparelho pode ser utilizado por crianças a partir de 8 anos de idade e por pessoas com reduzidas capacidades físicas, sensoriais ou mentais, ou sem experiência ou conhecimento necessário, desde que supervisionadas por pessoa responsável ou desde que tenham recebido as devidas instruções para utilizarem o aparelho de modo correto e terem conhecimento dos perigos inerentes. As crianças não devem brincar com o aparelho. As operações de limpeza e manutenção podem ser feitas por crianças somente se adequadamente supervisionadas.
8. É necessário vigiar as crianças para assegurar que não brinquem com o aparelho.
9. NUNCA MERGULHE O CORPO DO APARELHO, A FICHA OU O CABO ELÉTRICO EM ÁGUA OU OUTROS LÍQUIDOS; PASSE UM PANO HÚMIDO PARA A LIMPEZA DESSAS PARTES.
10. MESMO COM O APARELHO DESLIGADO, RETIRE A FICHA DA TOMADA ELÉCTRICA ANTES DE MONTAR OU DESMONTAR OS COMPONENTES PARA EFECTUAR A LIMPEZA.
11. Assegure-se de estar sempre com as mãos bem secas antes de utilizar o aparelho, regular os interruptores e antes de ligar a ficha na tomada e efectuar as ligações de alimentação.
12. Antes de colocar o aparelho para funcionar, verifique se está bem montado.
13. Não acione o aparelho em vazio.
14. NUNCA TOQUE NAS PARTES EM MOVIMENTO.
15. Não adicione fruta congelada, legumes congelados ou gelo no aparelho.

16. Não adicione ingredientes quentes no aparelho.
17. Não encha o recipiente para além da linha MAX FILL.
18. Nunca deixe o aparelho sem vigilância durante a utilização.
19. Antes da utilização, assegure-se de que todos os utensílios foram removidos dos recipientes. A não remoção dos utensílios pode causar a quebra dos recipientes e potencialmente provocar lesões pessoais e danos materiais.
20. Não transporte o aparelho segurando-o pela pega. Segure o aparelho dos dois lados, por baixo da base do motor.
21. Não processe ingredientes duros, soltos ou gelo. Este aparelho não foi concebido para processar fruta congelada solta, blocos de gelo sólidos ou cubos de gelo.
22. Mantenha sempre o aparelho na posição vertical.
23. Após desembalar o aparelho pela primeira vez, deixe-o na posição vertical durante pelo menos 2 horas antes de utilizá-lo, de modo a permitir que os óleos refrigerantes se depositem no sistema de arrefecimento e garantir o melhor desempenho.
24. Ao utilizar o aparelho, assegure-se de que ambos os lados e a parte traseira estão a pelo menos dez centímetros de distância das paredes.
25. Para retirar a ficha da tomada, segure directamente na ficha e nunca a puxe pelo cabo.
26. Não use o aparelho se o cabo eléctrico ou a ficha estiverem danificados ou se o próprio aparelho estiver defeituoso; neste caso, leve-o até o Centro de Assistência Autorizado mais próximo.
27. Se o cabo de alimentação estiver danificado, deverá ser substituído pelo Fabricante, pelo serviço de assistência técnica ou, de qualquer forma, por uma pessoa com qualificação similar, para evitar qualquer risco.
28. Este aparelho foi concebido para utilização doméstica e aplicações semelhantes, como:
    - zona de refeições em lojas, escritórios e locais de trabalho;
    - hotéis, motéis e outros tipos de alojamento;
    - bed and breakfast;
    - catering e atividades afins sem venda a varejo.
29. Eventuais modificações deste produto não expressamente autorizadas pelo fabricante podem comportar a perda da segurança e da garantia do seu uso pelo utilizador.
30. Caso decida descartar o aparelho como lixo, recomendamos que o deixe inoperante cortando o cabo de alimentação. Recomendamos também que torne inócuas as partes do aparelho que possam representar perigo, especialmente para as crianças que podem utilizar o aparelho como um brinquedo.

31. Os elementos da embalagem não devem ser deixados ao alcance de crianças pois são potenciais fontes de perigo.
32. Não coloque substâncias explosivas, como garrafas spray, com o propulsor inflamável do aparelho.
33. Verifique se as aberturas de ventilação situadas na parte externa do aparelho ou na estrutura integrada estão desobstruídas.
34. Não use dispositivos mecânicos ou de outro tipo, não indicados pelo fabricante, para acelerar o processo de descongelamento.
35. Não danifique o circuito refrigerante.
36. Não utilize aparelhagens elétricas no interior dos recipientes para alimentos, a não ser que respeitem as recomendações do fabricante.
37.  ***Atenção, risco de incêndio.*** O circuito de refrigeração do aparelho contém isobutano (R600a), um gás natural com um elevado nível de compatibilidade ambiental, mas inflamável. Durante o transporte e a instalação do aparelho, certifique-se de que nenhum dos componentes do circuito de refrigeração seja danificado. Em caso de danos no circuito de refrigeração, evite chamas livres e fontes de ignição e ventile bem o local onde o aparelho se encontra.

GUARDE ESTAS INSTRUÇÕES

Consumo de energia em modo de espera com indicador de estado: 0,7 W

DESCRIÇÃO DA MÁQUINA (FIG. 1)

A Tampa de introdução dos ingredientes
B Recipiente
C Alavanca de extração do produto
D Orifício de saída do produto
E Rosca sem-fim
F Tampa
G Grelha da bandeja de recolha de gotas
H Bandeja de recolha de gotas
I Evaporador
L Alavanca de bloqueio / desbloqueio do recipiente
M Corpo do aparelho
N Painel de comandos com visor
O Orifício de drenagem da água
P Mola de limpeza

Painel de comandos

1 Botão de aumento da temperatura
2 Indicadores de temperatura
3 Slush (granizado)
4 Spiked slush (granizado alcoólico)
5 Ice cream (gelado)
6 Frappé (frapê)
7 Milkshake (batido com leite)
8 Chilled juice (sumo frio)
9 Botão de autolimpeza do aparelho
10 Botão de ligar / stand-by / desligar
11 Botão de ativação do início retardado
12 Botão de diminuição da temperatura

ANTES DA UTILIZAÇÃO

ATENÇÃO: MESMO QUANDO O APARELHO NÃO ESTÁ A FUNCIONAR, DESLIGUE A FICHA DA TOMADA ANTES DE INSERIR OU REMOVER OS COMPONENTES OU ANTES DE EFETUAR A LIMPEZA.

- Lave todos os componentes com água quente e detergente. Enxague e seque cuidadosamente antes da utilização. Os componentes são laváveis na máquina de lavar loiça, mas não devem ser lavados com ciclo de secagem aquecido.
- Limpe o painel de comandos, o corpo do aparelho e o evaporador com um pano macio. Deixe-os secar completamente antes da utilização.

ATENÇÃO: Apoie o aparelho sobre a bancada ou superfície de trabalho durante pelo menos 2 horas antes de o utilizar. Isto permite que o refrigerante se estabilize no condensador, assegurando uma utilização segura e otimizada.

MONTAGEM DO APARELHO

ATENÇÃO: MESMO QUANDO O APARELHO NÃO ESTÁ A FUNCIONAR, DESLIGUE A FICHA DA TOMADA ANTES DE INSERIR OU REMOVER OS COMPONENTES OU ANTES DE EFETUAR A LIMPEZA.

IMPORTANTE: Apoie sempre o aparelho sobre uma superfície plana para garantir que o compressor ofereça o melhor desempenho.

- Monte a rosca sem-fim (E), deslizando-a no evaporador (I) e assegurando-se de que chega até ao fundo, junto da vedação (Fig. 2).
- Insira a tampa (F) por baixo do evaporador (I), fazendo-a deslizar nas respetivas guias (Fig. 3).
- Com a alavanca de extração do produto (C) virada para cima, insira o recipiente (B) deslizando-o com a rosca sem-fim (E) no seu interior; assegure-se de que a ranhura frontal de referência do recipiente encaixe na guia correspondente no corpo do aparelho. Deslize o recipiente até que a ranhura posterior se bloqueie no pino debaixo da alavanca (L) (Fig. 4).
- Bloqueie o recipiente (B) posicionado corretamente, rodando a alavanca de bloqueio (L) para baixo (Fig. 5).
- Posicione a grelha (G) sobre a bandeja de recolha de gotas (H) (Fig. 6). Insira a bandeja na parte frontal do aparelho, debaixo do painel de comandos (Fig. 7).

INSTRUÇÕES DE UTILIZAÇÃO

ATENÇÃO: Antes de colocar o aparelho para funcionar, assegure-se de que está perfeitamente montado e que todos os componentes foram corretamente bloqueados.

ATENÇÃO: Nunca abaixe a alavanca de desbloqueio (L) durante o funcionamento.

- Prepare os ingredientes da receita, misture-os e triture-os uniformemente e, por fim, verta-os no recipiente.
- Ligue a ficha do aparelho à tomada; acender-se-á o indicador no botão de ativação (10), indicando que o aparelho está ligado. Abra a tampa (A) posicionada na parte superior (Fig. 8).
- Verta os ingredientes triturados através da tampa (A) e volte a fechá-la.

Nota: Para o funcionamento, é necessária uma quantidade mínima de 0,5 litros e máxima de 1,6 litros de ingredientes.

ATENÇÃO: Verta apenas ingredientes líquidos. Não adicione gelo nem ingredientes sólidos como

gelados, bolachas, pepitas de chocolate ou fruta congelada. Não adicione ingredientes quentes.

- Prima o botão de ativação (10) durante 3 segundos; todos os botões das funções acender-se-ão.
- Prima o botão da função desejada; o botão selecionado ficará sempre iluminado enquanto os restantes apagados. Aguarde 3 segundos; o aparelho iniciará automaticamente o funcionamento.
- A cada função corresponde uma temperatura predefinida para obter a consistência ideal. Contudo, durante o funcionamento, é possível ajustar a temperatura utilizando o botão de aumento (1), para bebidas mais fluidas, ou o botão de diminuição (12), para obter bebidas mais densas e frias.
  Os indicadores de temperatura (2) acender-se-ão e piscarão enquanto a bebida está a congelar até ao nível selecionado.
  Quando a bebida atingir a temperatura desejada, a luz da função permanecerá fixa e o aparelho emitirá três sinais sonoros; neste ponto, continuará a funcionar para manter a bebida na temperatura ideal e pronta para ser extraída.
- A preparação das bebidas pode demorar entre 6 minutos (Chilled Juice) e 60 minutos, dependendo do programa, dos ingredientes, do volume e da temperatura inicial.

Função	***Temperatura predefinida***	***Utilização***
Chilled Juice (sumo frio) *	6°C	Sumo de fruta, sidra de maçã.
Milkshake (batido)	-3°C	Bebidas à base de leite e cremosas. Leite com chocolate, batidos.
Frappé (frapê)	-4°C	Bebida densa à base de vários ingredientes.
Ice cream (gelado)	-6°C	Nata, leite gordo, açúcar e aromas.
Spiked slush (granizado alcoólico)	-7°C	Bebidas com teor alcoólico. Margarita, Cuba Libre…
Slush (granizado)	-2°C	Refrigerantes e bebidas não alcoólicas.

* esta função permite arrefecer rapidamente sumos e refrigerantes.

– Durante o funcionamento, ao premir o botão (10) durante 3 segundos, o aparelho entrará no modo stand-by; este modo tem uma duração de 180 segundos, durante os quais funcionará apenas o motor e não o compressor, após o que o aparelho desligar-se-á automaticamente. Ao premir novamente o botão (10), o aparelho retomará o funcionamento.
– No modo stand-by, ao premir repetidamente o botão de ativação do início retardado (11), é possível definir o horário de início do funcionamento; o horário, visível no visor, pode variar entre um mínimo de 1 hora e um máximo de 12 horas. Quando o horário programado for atingido, o aparelho iniciará o funcionamento.
– Com o aparelho em funcionamento, coloque um copo sobre a bandeja de recolha de gotas, centrado debaixo do orifício de saída do produto (D); rode a alavanca (C) no sentido do ponteiro do relógio para baixo, para extrair a bebida (Fig. 9). Levante novamente a alavanca (C) para terminar a extração do produto.

Nota: não desative a função selecionada até que toda a bebida gelada tenha sido extraída.

- No final de cada função, o aparelho emitirá três sinais sonoros, mas continuará a manter a bebida à temperatura fria; caso a temperatura aumente, o compressor retomará o funcionamento para manter a bebida gelada na temperatura ideal e pronta para ser servida.
- Prima o botão (10) para desligar o aparelho.

ATENÇÃO: Utilize o aparelho por um máximo de 12 horas.

ATENÇÃO: Cada vez que o aparelho é ligado, é necessário aguardar pelo menos 3 minutos. Não ligue e desligue repetidamente o aparelho para evitar danos; sempre que o compressor se desligar, o arrefecimento será suspenso durante 3 minutos para sua proteção.

ATENÇÃO: Este aparelho está equipado com um sistema de segurança que previne danos no motor e no sistema de acionamento; em caso de sobrecarga, o motor será temporariamente desativado. Deixe o aparelho arrefecer durante cerca de 15 minutos. Assegure-se de que não é excedida a capacidade máxima do recipiente e não adicione gelo nem ingredientes sólidos como fruta, gelado ou fruta congelada, ou ingredientes quentes.

CONSELHOS

- Todas as bebidas devem conter pelo menos 10% de açúcar, idealmente 13–15%. Eventuais adoçantes dietéticos não contribuem para atingir a percentagem necessária de açúcar. Consulte o rótulo nutricional da bebida para assegurar que o teor de açúcar cumpra os requisitos mínimos recomendados abaixo:

500 ml de ingredientes > mínimo 50 g de açúcar (ideal 65 g)
1,5 L de ingredientes > mínimo 150 g de açúcar (ideal 190 g)

- Quando se utiliza a função Spiked Slush, o teor alcoólico deve estar entre 2,8% e 15%. Para preparar cocktails gelados, consulte as indicações abaixo relativamente ao conteúdo de bebidas alcoólicas (vodka, tequila, etc.) para o volume total da receita:

500 ml de bebida > máximo 70 ml de bebida alcoólica
1 L de bebida > máximo 140 ml de bebida alcoólica
1,5 L de bebida > máximo 210 ml de bebida alcoólica

- Para resultados ideais, arrefeça os líquidos ou os ingredientes triturados antes de os introduzir no recipiente.
- Para obter resultados ainda mais gelados, arrefeça os copos antes de servir a bebida.

Função de autolimpeza do aparelho

Desmonte o aparelho em todos os seus componentes, executando em sentido inverso as operações de montagem descritas anteriormente.

- Extraia toda a bebida gelada restante, rodando a alavanca (C) no sentido do ponteiro do relógio para baixo, e interrompa a função premindo o botão correspondente.
- Inicie a função de autolimpeza premindo o botão (9).
- Adicione água morna (não superior a 60°C) pela tampa (A) até à linha de enchimento máximo do recipiente (B) (1,6 litros).
- Após cerca de 3 minutos, o ciclo de autolimpeza terminará automaticamente. Coloque uma tigela sobre a grelha e extraia toda a água.
- Prima o botão (10) para desligar o aparelho.

Nota: se necessário, repita a operação até que a bebida congelada seja completamente expulsa

do aparelho.
Nota: após efetuar o ciclo de autolimpeza, lave todos os componentes à mão para não danificar o revestimento, ou na máquina de lavar loiça, mas sem escolher programas com ciclo de secagem aquecido.

LIMPEZA

ATENÇÃO: NUNCA MERGULHE O CORPO DO APARELHO, A FICHA OU O CABO ELÉTRICO EM ÁGUA OU OUTROS LÍQUIDOS; PASSE UM PANO HÚMIDO PARA A LIMPEZA DESSAS PARTES.
ATENÇÃO: Para prolongar a vida útil do aparelho, lave todos os componentes à mão, de modo a não danificar o revestimento, ou na máquina de lavar loiça, evitando programas com ciclo de secagem aquecida.
Desmonte o aparelho em todos os seus componentes, executando em sentido inverso as operações de montagem descritas anteriormente.

- Lave todos os componentes com água quente e detergente. Enxague e seque cuidadosamente antes de utilizar. Os componentes são laváveis na máquina de lavar loiça, mas não devem ser lavados com ciclo de secagem aquecido.
- Retire do aparelho a tampa e a rosca sem-fim e proceda, se necessário, ao esvaziamento da bandeja de recolha de gotas.
- Por baixo do evaporador existe um orifício (O) que permite o escoamento de eventuais gotas ou resíduos para a bandeja de recolha de gotas (H). É fornecida uma mola de limpeza (P) para remover quaisquer resíduos depositados nesse orifício.
- Se necessário, é possível inserir a mola de limpeza (P) no orifício (O) de drenagem da água, por baixo do evaporador, e movê-la para cima e para baixo várias vezes, de modo a evitar que o orifício de drenagem fique obstruído (Fig. 10).
- Limpe o painel de comandos, o corpo do aparelho e o evaporador com um pano macio. Deixe secar completamente antes da utilização.

RESOLUÇÃO DE AVARIAS

A BEBIDA NÃO SAI GELADA?
Se a sua receita não atingiu a consistência desejada após 60 minutos, aumente a temperatura de um nível. Aguarde 10–15 minutos para testar a consistência da receita.

A BEBIDA NÃO SAI?
Certifique-se de que o aparelho está em funcionamento. Para uma extração mais fluida, reduza o nível de temperatura. As bebidas geladas mais fáceis de beber serão extraídas de forma mais fluida.

ERROS NO VISOR:
E0 > O microinterruptor não está fechado; o recipiente não está corretamente montado.
E1 > A sonda de temperatura está em circuito aberto.
E2 > A sonda de temperatura está em curto-circuito.
E3 > O motor bloqueia 5 vezes numa hora; remova os objetos presos, aguarde 15 minutos, reinicie a máquina (se a rosca estiver bloqueada, o motor deixará de funcionar); depois, o compressor permanecerá desligado durante pelo menos 3 minutos.
---- > O arrefecimento está demasiado baixo; aumente a temperatura de um nível.

RECEITAS

GRANIZADO DE COLA
1 L de cola fria com pelo menos 10% de açúcar (não use versões light ou "Zero").
Verta a cola no recipiente.
Selecione **SLUSH (granizado).** O programa funcionará até atingir a temperatura predefinida/ideal para uma consistência perfeita.
Se necessário, regule a temperatura.
Quando o granizado estiver pronto, a máquina emitirá três sinais sonoros. Sirva a bebida.
ALTERNATIVAS: refrigerantes e bebidas não alcoólicas açucaradas (limonada, soda-limonada, ginger ale…).

GRANIZADO TROPICAL
1,5 L de sumo de fruta sabor Tropical, bem frio
Verta o sumo no recipiente.
Selecione **SLUSH (granizado)**. O programa funcionará até atingir a temperatura predefinida/ideal para uma consistência perfeita.
Se necessário, regule a temperatura.
Quando o granizado estiver pronto, a máquina emitirá três sinais sonoros. Sirva a bebida.
ALTERNATIVAS: qualquer sumo de fruta, limonada ou refrigerante: sumo de maçã e canela moída, sumo de banana e cacau em pó.

FROZEN COCKTAIL DE VODKA E SUMO DE PERA
1,2 L de sumo de fruta de pera frio
150 ml de vodka
Misture os ingredientes numa tigela.
Verta o conteúdo no recipiente.
Selecione **SPIKED SLUSH (granizado alcoólico).**
O programa funcionará até atingir a temperatura predefinida/ideal para uma consistência perfeita.
Se necessário, regule a temperatura.
Quando o cocktail estiver pronto, a máquina emitirá três sinais sonoros. Sirva a bebida.
ALTERNATIVAS: Use cola e rum para um Cuba Libre, Tequila e sumo de laranja e lima para Margarita, ou Bitter, vinho frisante e sumo de laranja para um Spritz.
Atenção: nestes casos, respeite sempre a percentagem máxima de álcool e a mínima de açúcar. Se necessário, adicione açúcar.

GELADO DE BAUNILHA
A dose recomendada para fazer o gelado é 1,2 l (o intervalo de processamento é entre 1 e 1,3 l, sendo 1,2 l o ideal).
500 ml de leite gordo frio
500 ml de natas frescas frias
200 g de açúcar
1 frasco de extrato de baunilha
Para o modo de preparação, consulte o folheto de instruções.
Nota: o programa ICE CREAM (GELADO) não deve ser utilizado com menos de 1 l.

MILKSHAKE DE CACAU E CARAMELO
600 ml de leite gordo frio
300 ml de natas frescas frias
20 g de cacau em pó
1 ampola de extrato de baunilha
150 ml de xarope de caramelo (normal ou salgado)
Misture os ingredientes numa tigela.
Verta o conteúdo no recipiente.
Selecione **MILKSHAKE**.
O programa funcionará até atingir a temperatura predefinida/ideal para uma consistência perfeita.
Se necessário, regule a temperatura.
Quando o milkshake estiver pronto, a máquina emitirá três sinais sonoros.
Decore com natas, topping de caramelo e alguns grãos de sal. Sirva o batido.

FRAPÊ DE CAFÉ
400 ml de leite gordo frio
200 ml de natas frescas frias
200 ml de café preto frio
150 g de açúcar
Misture os ingredientes numa tigela.
Verta o conteúdo no recipiente.
Selecione **FRAPPÉ**.
O programa funcionará até atingir a temperatura predefinida/ideal para uma consistência perfeita.
Se necessário, regule a temperatura.
Quando o frapê estiver pronto, a máquina emitirá três sinais sonoros.
Decore com natas e topping de chocolate ou canela. Sirva o frapê.

BELANGRIJKE AANWIJZINGEN

VÓÓR HET GEBRUIK DEZE AANWIJZINGEN LEZEN.

Bij het gebruik van elektrische apparaten moeten altijd de juiste voorzorgsmaatregelen worden genomen, waaronder:

1. Controleer of het elektrische voltage van het apparaat overeenkomt aan het voltage van uw elektriciteitsnet.
2. Laat het apparaat niet onbeheerd achter als het aan het elektriciteitsnet is verbonden; na gebruik de stekker uit het stopcontact halen.
3. Zet het apparaat niet op of in de buurt van warmtebronnen.
4. Zet het apparaat tijdens het gebruik op een horizontaal en stabiel vlak.
5. Stel het apparaat niet bloot aan weersomstandigheden (regen, zon enz.).
6. Pas op dat de elektriciteitskabel niet in contact komt met de warme oppervlaktes.
7. Het apparaat kan gebruikt worden door kinderen ouder dan 8 jaar en door personen met beperkte lichamelijke, sensoriele of mentale capaciteiten, of door personen zonder ervaring of de nodige kennis hebben over het gebruik mits ze onder toezicht staan of nadat ze aanwijzingen hebben gekregen om het apparaat veilig te kunnen gebruiken en de gevaren die hierbij bestaan hebben ingezien. Kinderen mogen niet met het apparaat gaan spelen. De handelingen voor reinigen en het onderhoud kunnen door kinderen uitgevoerd worden mits ze onder toezicht staan.
8. U moet oppassen dat kinderen niet met het apparaat gaan spelen.
9. DOMPEL DE BODY VAN HET APPARAAT, DE STEKKER EN HET STROOMSNOER NOOIT ONDER IN WATER OF ANDERE VLOEISTOFFEN. GEBRUIK EEN VOCHTIGE DOEK OM ZE SCHOON TE MAKEN.
10. OOK ALS HET APPARAAT NIET IN WERKING STAAT MOET DE STEKKER UIT HET STOPCONTACT WORDEN GETROKKEN VOORDAT DE ONDERDELEN WORDEN VERWIJDERD OF GEMONTEERD OF VOORDAT HET APPARAAT WORDT GEREINIGD.
11. Droog altijd goed de handen af voordat de schakelaars op het apparaat worden gebruikt of geregeld en voordat de stekker of de elektrische verbindingen worden aangeraakt.
12. Zorg ervoor dat het apparaat perfect in elkaar is gezet voordat u het aan zet.
13. Laat het apparaat niet leeg draaien.
14. RAAK DRAAIENDE INTERNE DELEN NIET AAN.
15. Geen bevroren fruit, groenten of ijs in het apparaat doen.
16. Geen warme ingrediënten in het apparaat doen.

17. De container niet verder vullen dan de lijn MAX FILL.
18. Het apparaat nooit onbewaakt laten tijdens het gebruik.
19. Voordat u het apparaat gebruikt, controleert u of alle instrumenten uit de container zijn gehaald. In de container achtergebleven instrumenten kunnen niet alleen deze laatste beschadigen maar ook persoonlijk letsel en schade aan materiaal veroorzaken.
20. Verplaats het apparaat niet met het handvat. Pak het hiervoor aan beide zijden onder het motorgedeelte beet.
21. Verwerk geen harde, losse ingrediënten en geen ijs. Dit apparaat is niet bedoeld om te werken met bevroren stukken fruit, grote stukken ijs of ijsblokjes.
22. Houd het apparaat altijd verticaal.
23. Laat nadat u het voor het eerst uit de verpakking heeft gehaald het apparaat minstens 2 uur verticaal rusten voordat u het in gebruik neemt, zodat de koelmiddelen in het luchtkoelsysteem tot rust kunnen komen en de beste prestaties kunnen garanderen.
24. Als u het apparaat gebruikt, zorg er dan voor dat het minstens tien centimeter van wanden verwijderd is.
25. Om de stekker uit het stopcontact te halen, pak de stekker vast en trek hem uit het stopcontact. Nooit de stekker eruit trekken door aan het snoer te trekken.
26. Gebruik het apparaat niet als de stekker of de elektriciteitskabel beschadigd zijn, of als het apparaat zelf defect is; breng het in dit geval naar een in de buurt liggend Geautoriseerd Assistentie Centrum.
27. Als de voedingskabel beschadigd is moet ze worden vervangen door de Constructeur of door zijn technische assistentieservice of in ieder geval door een persoon die over dezelfde kwalificaties beschikt zodat ieder risico wordt voorkomen.
28. Dit apparaat is ontworpen voor huishoudelijk gebruik en dergelijke zoals:
    - keukenzone voor personeel van winkels, kantoren en dergelijke werkruimtes;
    - voor het gebruik door gasten van een hotel, motel en dergelijke onderkomens;
    - bed and breakfast;
    - catering en dergelijke aktiviteiten maar niet in detailhandel.
29. Eventuele veranderingen van dit product, die niet nadrukkelijk door de producent zijn goedgekeurd, kunnen de veiligheid van de gebruiker in gevaar brengen, tevens vervalt de gebruiksgarantie.
30. Wanneer men het apparaat als afval wil verwerken moet het onbruikbaar gemaakt worden door de voedingskabel er af te knippen. Bovendien wordt het aanbevolen om alle gevaarlijke onderdelen van het apparaat te verwijderen,

vooral voor kinderen die het apparaat kunnen gaan gebruiken als speelgoed.

31. Houdt de verpakkingselementen buiten bereik van kinderen omdat ze een gevarenbron kunnen zijn.
32. Geen explosieve stoffen, zoals spray-spuitbueen in het ontvlambare gedeelte van het apparaat zetten.
33. Controleer dat de ventilatieopeningen aan de zijkant van het apparaat of ingebouwd in de struktuur niet verstopt zijn.
34. Geen mechanische systemen of dergelijke gebruiken die niet door de constructeur zijn aangegeven om het ontdooingsproces te versnellen .
35. De koelcircuits niet beschadigen.
36. Geen elektrische apparatuur in de voedingshouders gebruiken tenzij deze overeenkomen met hetgeen door de producent wordt aangeraden.
37.  ***Opgelet, risico op brand.*** De koelleiding van dit apparaat bevat isobutaan (R600a), een natuurlijk gas met een hoge graad van compatibiliteit met het milieu, maar desondanks zeer ontvlambaar. Zorg ervoor dat tijdens het transport en de installatie van het apparaat geen enkele component van de koelleiding beschadigd raakt. Als de koelleiding beschadigd raakt, gebruik dan geen vrije vlammen of andere ontstekingsbronnen en ventileer de ruimte waarin het apparaat staat grondig.

DEZE AANWIJZINGEN BEWAREN

Stroomverbruik in stand-bymodus met statusweergave: 0,7 W

BESCHRIJVING VAN HET APPARAAT (AFB. 1)

A Vulklep voor de ingrediënten
B Container
C Dispenserhendel
D Dispenseropening
E Transportschroef
F Dop
G Rooster voor druppelkuipje
H Druppelkuipje
I Verdamper
L Hendel voor blokkering / deblokkering container
M Body van het apparaat
N Bedieningspaneel met display
O Afvoeropening voor het water
P Schraapveer

Bedieningspaneel:

1 Toets hogere temperatuur
2 Temperatuurleds
3 Slush (granita)
4 Spiked slush (granita met alcohol)
5 Ice cream (roomijs)
6 Milkshake zonder roomijs
7 Milkshake
8 Chilled juice (koud vruchtensap)
9 Toets voor automatische reiniging
10 Toets inschakeling / stand by / uitschakeling
11 Toets getimede inschakeling
12 Toets lagere temperatuur

VOORDAT U HET APPARAAT GEBRUIKT

OPGELET: OOK ALS HET APPARAAT NIET IN BEDRIJF IS, HAALT U DE STEKKER UIT HET STOPCONTACT VOORDAT U AFZONDERLIJKE DELEN VAN HET APPARAAT DEMONTEERT OF MONTEERT OF HET REINIGT.

- Was alle componenten met warm sop. Spoel en droog het apparaat grondig voordat u het gebruikt. De componenten kunnen in de vaatwasmachine maar mogen niet worden gewassen met een cyclus met hete lucht om te drogen.
- Reinig het bedieningspaneel, de body van het apparaat en de verdamper met een zachte doek. Laat alles volledig drogen voordat u het apparaat gebruikt.

OPGELET: Laat het apparaat minstens 2 uur voordat u het gebruikt rechtop op het werkblad staan. Op deze manier komt het koelmiddel in de condensor tot rust voor een veilig en optimaal gebruik.

HET APPARAAT ASSEMBLEREN

OPGELET: OOK ALS HET APPARAAT NIET IN BEDRIJF IS, HAALT U DE STEKKER UIT HET STOPCONTACT VOORDAT U AFZONDERLIJKE DELEN VAN HET APPARAAT DEMONTEERT OF MONTEERT OF HET REINIGT.

BELANGRIJK: Zet het apparaat altijd op een vlakke ondergrond waarop de compressor de het beste werkt.

- Schuif de transportschroef (E) op de verdamper (I) tot aan de aanslag tegen de pakking (Afb. 2).
- Schuif de dop (F) onder de verdamper (I) in de daarvoor bedoelde geleiders (Afb. 3).
- Laat de dispenserhendel (C) naar boven staan en installeer de container (B) met de transportschroef (E) erin. Zorg ervoor dat het referentie-uitsteeksel op de container in de daarvoor bedoelde geleider op de body van het apparaat zit. Verschuif de container totdat het uitsteeksel achteraan op de pin onder de hendel (L) blokkeert (Afb. 4).
- Blokkeer de container (B) in deze stand. Draai hiervoor de blokkeerhendel (L) naar onder (Afb. 5).
- Plaats het rooster (G) op het druppelkuipje (H) (Afb. 6). Installeer het druppelkuipje aan de voorkant van het apparaat onder het bedieningspaneel (Afb. 7).

GEBRUIKSAANWIJZINGEN

OPGELET: Zorg ervoor dat het apparaat perfect in elkaar is gezet voordat u het aan zet en controleer of alle componenten goed zijn geblokkeerd.

OPGELET: Zet de deblokkeerhendel (L) nooit naar onder terwijl het apparaat werkt.

- Bereid alle ingrediënten voor het recept voor, meng ze en blender ze en giet het homogene mengsel in de container.
- Zodra u de stekker in het stopcontact steekt, gaat het lampje op de inschakeltoets (10) branden om te signaleren dat het apparaat aan staat. Open de klep (A) in de bovenkant van het deksel (B) (Afb. 8).
- Giet de geblenderde ingrediënten in het apparaat via de vulklep (A) en sluit de klep.

Opmerking: Voor de werking is minimum 0,5 liter ingrediënten vereist; maximum 1,6 liter.

OPGELET: Vul het apparaat alleen met vloeibare ingrediënten. Voeg geen ijs of harde ingrediënten toe zoals roomijs, biscuitjes, chocoladedruppels of bevroren fruit toe. Voeg geen warme ingrediënten toe.

- Druk 3 seconden lang de inschakeltoets (10) in, waarna alle functietoetsen gaan branden.
- Druk op de toets van de gewenste functie. De geselecteerde toets brandt constant; de andere gaan uit. Wacht 3 seconden. Het apparaat begint automatisch te werken.
- Bij elke functie hoort een vast ingestelde temperatuur voor een ideale consistentie. U kunt echter terwijl het apparaat werkt de temperatuur regelen met de toets voor een hogere temperatuur (1) voor minder koude dranken of met de toets voor een lagere temperatuur (12) voor een dikkere en koudere drank.
  De temperatuurleds (2) gaan branden en knipperen terwijl de drank op de ingestelde temperatuur wordt gebracht en gekoeld. Zodra de gekoelde drank de gewenste temperatuur bereikt, gaat het lampje van de functietoets vast branden en laat het apparaat drie signalen horen. Vanaf nu werkt het apparaat alleen om de gekoelde drank op de ideale temperatuur en klaar voor gebruik te houden.
- De bereiding van de dranken kan van 6 minuten (Chilled juice) tot 60 minuten duren afhankelijk van het programma, de ingrediënten, het volume en de begintemperatuur.

Functie	***Ingestelde temperatuur***	***Gebruik***
Chilled Juice (gekoeld vruchtensap) *	6°C	Vruchtensap, appelcider
Milkshake	-3°C	Romige dranken met melk. Chocolademelk, milkshake
Milkshake zonder roomijs	-4°C	Dikkere drank met diverse ingrediënten
Ice cream (roomijs)	-6°C	Room, volle melk, suiker, smaakstoffen
Spiked slush (granita met alcohol)	-7°C	Drank met alcohol Margarita, Cuba Libre....
Slush (granita)	-2°C	Soft drinks (Cola, alcoholvrije drank met citroen of sinaasappel...), limonade

* met deze functie worden vruchtensappen en soft drinks snel gekoeld.

- Druk tijdens de werking de toets (10) 3 seconden lang in om het apparaat in stand-by te zetten. De stand-by duurt 180 seconden. In deze modus draait alleen de motor en draait de compressor niet. Na deze tijdspanne schakelt het apparaat automatisch uit. Als u drukt opnieuw de toets (10) indrukt, begint het apparaat weer te werken.
- Tijdens de stand-by kunt u met de toets “getimede inschakeling” (11) het apparaat getimed laten inschakelen. De tijd voor het inschakelen verschijnt op het display en kan variëren van minimum 1 uur tot een maximum van 12 uren. Zodra het tijdstip voor het inschakelen wordt bereikt, begint het apparaat te werken.
- Zet terwijl het apparaat werkt een beker op het druppelkuipje onder de dispenseropening (D) en draai de hendel (C) rechtsom naar onder om de beker te vullen (Afb. 9). Zet de hendel (C) weer naar boven om te stoppen met vullen.

Opmerking: Schakel de ingestelde functie pas uit als de container met gekoelde drank helemaal leeg is.

- Zodra een functie eindigt, laat het apparaat drie signalen horen maar zal het de gekoelde drank op temperatuur houden; als die temperatuur hoger wordt, begint de compressor weer te werken om de gekoelde drank op de ideale temperatuur en klaar voor gebruik te houden.
- Druk op de toets (10) om het apparaat uit te schakelen.

OPGELET: Laat het apparaat maximum 12 uur werken.

OPGELET: Telkens als u het apparaat opstart, moet u minstens 3 minuten wachten. Schakel het apparaat niet herhaaldelijk in en uit. Hiermee kunt u het beschadigen. Telkens als de compressor stopt, blijft het apparaat nog 3 minuten lang werken om zichzelf te beschermen.

OPGELET: Dit apparaat is uitgerust met een beveiliging om schade aan de motor en de werking te voorkomen; in geval van overbelasting wordt de motor tijdelijk uitgeschakeld. Laat het apparaat ongeveer 15 minuten afkoelen. Zorg ervoor dat u de maximum inhoud van de container niet overschrijdt en voeg geen ijs of harde ingrediënten toe zoals fruit, roomijs of bevroren fruit of warme ingrediënten.

TIPS

- Elke drank moet minstens 10% suiker bevatten, beter nog 13-15%. Eventuele zoetmakers zijn niet voldoende om de nodige suikerconcentratie te bereiken. Lees het etiket met de voedingswaarden van de drank om te controleren of het suikergehalte voldoet aan de hierna volgende minimum voorwaarden:

500 ml ingrediënten > minimum 50 g suiker (ideaal is 65 g)
1,5 l ingrediënten > minimum 150 g suiker (ideaal is 190 g)

- Als u de functie Spiked Slush gebruikt, moet het alcoholgehalte tussen 2,8% en 15% bedragen. Om gekoelde cocktails te bereiden, leest u de aanwijzingen hieronder voor het gehalte aan sterke alcohol (vodka, tequila, enz.) voor een totale inhoud van het recept:

500 ml drank > maximum 70 ml sterke drank
1 l drank > maximum 140 ml sterke drank
1,5 l drank > maximum 210 ml sterke drank

- Voor optimale resultaten koelt u de vloeistoffen of geblenderde vruchten voordat u ze in de container giet.
- Voor nog koelere resultaten koelt u de glazen voordat u de gekoelde drank erin giet.

Automatische reiniging van het apparaat

Demonteer alle componenten van het apparaat in de omgekeerde beschreven volgorde om ze te monteren.

- Laat alle gekoelde drank uit het apparaat komen. Draai hiervoor de hendel (C) rechtsom naar onder en onderbreek de werking met de toets.
- Start de functie voor automatisch reinigen met de toets (9).
- Voeg middelwarm water toe (niet warmer dan 60°C) via de klep (A) tot aan de maximum aanduiding op de container (B) (1,6 liter).
- Na ongeveer 3 minuten eindigt de automatische reiniging automatisch. Plaats een beker op het rooster en voer er al het water in af.
- Druk op de toets (10) om het apparaat uit te schakelen.

Opmerking: herhaal indien nodig de reiniging totdat de gekoelde drank volledig uit het apparaat is afgevoerd.

Opmerking: na een reinigingscyclus, wast u alle componenten met de hand om de buitenlagen niet te beschadigen, of in de vaatwasmachine maar niet met een programma dat droogt met hete lucht.

SCHOONMAKEN

OPGELET: DOMPEL DE BODY VAN HET APPARAAT, DE STEKKER EN HET STROOMSNOER NOOIT ONDER IN WATER OF ANDERE VLOEISTOFFEN. GEBRUIK EEN VOCHTIGE DOEK OM ZE SCHOON TE MAKEN.

OPGELET: Voor een langere levensduur van het apparaat wast u alle componenten met de hand om de buitenlagen niet te beschadigen, of in de vaatwasmachine maar niet met een programma dat droogt met hete lucht.

Demonteer alle componenten van het apparaat in de omgekeerde beschreven volgorde om ze te monteren.

- Was alle componenten met warm sop. Spoel en droog het apparaat grondig voordat u het gebruikt. De componenten kunnen in de vaatwasmachine worden gewassen maar mogen niet worden gedroogd met hete lucht.
- Haal de dop en de schroef uit het apparaat en maak eventueel het druppelkuipje leeg.
- Onder de verdamper zit een afvoeropening (O) waarlangs eventuele druppels/resten in het druppelkuipje (H) kunnen vallen. Samen met het apparaat wordt een schraapveer (P) geleverd om eventuele resten uit de opening zelf te verwijderen.
- Indien nodig kunt u de schraapveer (P) in de afvoeropening voor het water (O) onder de verdamper enkele keren op en neer bewegen om te voorkomen dat de afvoeropening verstopt raakt (Afb. 10).
- Reinig het bedieningspaneel, de body van het apparaat en de verdamper met een zachte doek. Laat alles volledig drogen voordat u het apparaat gebruikt.

PROBLEMEN EN OPLOSSINGEN

DE DRANK IS NIET GEKOELD?

Als de drank van uw recept na 60 minuten niet de gewenste consistentie heeft, zet u de temperatuur 1 stand hoger. Wacht 10-15 minuten om de consistentie van de drank te testen.

KOMT ER GEEN DRANK UIT HET APPARAAT?

Controleer of het apparaat ingeschakeld is. Zet de temperatuur lager om de drank beter af te voeren. Gekoelde dranken laten zich gemakkelijker drinken als ze beter worden afgevoerd.

FOUTEN OP HET DISPLAY:

E0 > De microschakelaar is niet gesloten, de container is niet goed gemonteerd.

E1 > De temperatuurvoeler heeft een onderbroken circuit.

E2 > Het circuit van de temperatuurvoeler is kortgesloten.

E3 > De motor blokkeert 5 keer in een uur; verwijder vastgelopen materiaal, wacht 15 minuten, start het apparaat opnieuw (als de transportschroef geblokkeerd is, valt de motor uit); de compressor werkt minstens 3 minuten lang niet.

---- > Te zwakke koeling, temperatuur 1 stand hoger zetten.

RECEPTEN

GRANITA MET COLA

1 l gekoelde Cola met minstens 10% suiker (dus geen light of “Zero”)
Giet de cola in de container.
Selecteer **SLUSH (GRANITA).** Het programma werkt tot de ingestelde/optimale temperatuur voor een perfecte consistentie is bereikt.
Regel de temperatuur indien nodig.
Zodra de frozen drink klaar is, laat het apparaat drie signalen horen. Serveer de drank.
ALTERNATIEVEN in de plaats van Cola: soft drinks en gesuikerde alcoholvrije dranken (limonade, soda, ginger ale...).

GRANITA TROPICAL

1,5 l koud vruchtensap met de smaak Tropical
Giet het sap in de container.
Selecteer **SLUSH (GRANITA).** Het programma werkt tot de ingestelde/optimale temperatuur voor een perfecte consistentie is bereikt.
Regel de temperatuur indien nodig.
Zodra de frozen drink klaar is, laat het apparaat drie signalen horen. Serveer de drank.
ALTERNATIEVEN: elke soort vruchtensap, limonade en soft drink: appelsap met kaneelpoeder, vruchtensap met banaan en cacaopoeder.

FROZEN COCKTAIL VODKA EN PERENSAP

1,2 l koud perensap
150 ml Vodka
Meng de ingrediënten in een kom.
Giet de inhoud in de container.
Selecteer **SPIKED SLUSH (FROZEN COCKTAIL).**
Het programma werkt tot de ingestelde/optimale temperatuur voor een perfecte consistentie is bereikt.
Regel de temperatuur indien nodig.
Zodra de frozen cocktail klaar is, laat het apparaat drie signalen horen. Serveer de drank.
ALTERNATIEVEN: gebruik Cola e rum voor Cuba Libre, Tequila, sinaasappelsap en lime voor een Margarita, of Bitter, schuimwijn en sinaasappelsap voor een frozen Spritz.
Let in deze gevallen op het maximum percentage alcohol en het minimum percentage suiker. Voeg indien nodig suiker toe.

VANILLEROOMIJS

Is de aanbevolen dosis voor roomijs 1,2 l (aanbevolen range voor de bereiding is 1 tot 1,3 l, ideaal is 1,2 l)
500 ml koude volle melk
500 ml koude verse room
200 g suiker
2/3 theelepels vanille-extract

Zie voor de bereiding de aanwijzingen in het boekje.
Opmerking: Het programma ICE CREAM (ROOMIJS) mag niet met minder dan 1 l werken.

MILKSHAKE MET CACAO EN KARAMEL
600 ml koude volle melk
300 ml koude verse room
20 g cacaopoeder
1 dosis vanille-extract
150 ml karamelsaus (normale of gezoute)
Meng de ingrediënten in een kom.
Giet de inhoud in de container.
Selecteer **MILKSHAKE**.
Het programma werkt tot de ingestelde/optimale temperatuur voor een perfecte consistentie is bereikt.
Regel de temperatuur indien nodig.
Zodra de milkshake klaar is, laat het apparaat drie signalen horen.
Werk af met room, karamel-topping en een snufje zout. Serveer de drank.

KOFFIE-FRAPPÉ
400 ml koude volle melk
200 ml koude verse room
200 ml zwarte koude koffie
150 g suiker
Meng de ingrediënten in een kom.
Giet de inhoud in de container.
Selecteer **FRAPPE**'.
Het programma werkt tot de ingestelde/optimale temperatuur voor een perfecte consistentie is bereikt.
Regel de temperatuur indien nodig.
Zodra de frappé klaar is, laat het apparaat drie signalen horen.
Werk af met room en een topping van chocolade of kaneel. Serveer de drank.

VIGTIGE ADVARSLER

LÆS VEJLEDNINGERNE INDEN BRUG.

Når man bruger el-apparater skal man tage visse forholdsregler i brug, som blandt andet:

1. Vær sikker på at apparatets spænding svarer til den der findes i dit el-net.
2. Efterlad ikke apparatet uovervåget når det er tilsluttet el-nettet; frakobl det efter hvert brug.
3. Stil ikke apparatet ovenpå eller i nærheden af varmekilder.
4. Apparatet skal, når det anvendes, stilles på en vandret flade, der er stabil og godt belyst.
5. Udsæt ikke apparatet for vejrmæssige påvirkninger (regn, sol, osv.).
6. Sørg for at el-ledningen ikke kommer i kontakt med varme overflader.
7. Apparatet må anvendes af børn fra de 8 år og op efter, og af personer med nedsatte fysiske, sensoriske eller mentale evner, eller uden erfaring eller den nødvendige viden, blot de overvåges eller efter at de har modtaget vejledning i apparatets sikre brug, og har forstået farerne der er forbundet hertil. Børn må ikke bruge apparatet til deres leg. Rengørings- og vedligeholdelsesoperationerne må kun foretages af børn, hvis de overvåges på passende vis.
8. Det er vigtigt at overvåge børn, så man er sikker på de ikke leger med apparatet.
9. DYP ALDRIG APPARATLEGEMET, STIKKET OG ELLEDNINGEN I VAND ELLER ANDRE VÆSKER, BRUG EN FUGTIG KLUD TIL DERES RENGØRING.
10. TRÆK OGSÅ STIKKET UD AF STIKKONTAKTEN SELV NÅR APPARATET IKKE BRUGES, INDEN DU ISÆTTER ELLER FJERNER ENKELTE DELE, ELLER INDEN DU GØR APPARATET RENT.
11. Vær altid sikker på at have godt tørre hænder inden du bruger eller justerer knapperne der findes på apparatet, eller inden du rører ved stikket og strømforsyningselementerne.
12. Du skal sikre dig, at apparatet er perfekt samlet, inden det sættes i gang.
13. Lad ikke apparatet fungere tomt.
14. RØR ALDRIG VED DELE I BEVÆGELSE.
15. Kom ikke frossen frugt, dybfrosne grøntsager eller is i apparatet.
16. Kom ikke varme ingredienser i apparatet.
17. Fyld ikke beholderen udover MAX FILL-linjen.
18. Efterlad aldrig apparatet uden opsyn, når det er i brug.
19. Du skal sikre dig, at samtlige redskaber er fjernet fra beholderne inden brug. Hvis du

ikke fjerner redskaberne kunne dette medføre ødelæggelse af beholderen, læsioner på personer og materielle skader.

20. Flyt ikke apparatet ved at tage det i håndtaget. Tag om apparatet i begge sider, under motorbasen.
21. Bearbejd ikke hårde eller isede ingredienser. Apparatet er ikke designet til at bearbejde løs frossen frugt, solide isblokke eller isterninger.
22. Hold altid apparatet i lodret position.
23. Når apparatet er pakket ud for første gang, skal du sikre dig, at det har stået i lodret position i mindst 2 timer inden det bruges, for at gøre det muligt for køleolierne at sætte sig i klimaanlægget og opnå den bedste ydeevne.
24. Når apparatet anvendes, skal du sikre dig, at begge sider og bagsiden har en afstand på mindst ti centimeter fra væggen.
25. For at trække stikket ud, skal man tage direkte om det og trække det ud af stikkontakten på væggen. Træk det aldrig ud ved at hive det i ledningen.
26. Brug ikke apparatet hvis el-ledningen eller stikket er beskadigede, eller hvis selve apparatet er defekt; i dette tilfælde skal det bringes til det nærmeste Autoriserede Assistancecenter.
27. Hvis strømledningen er beskadiget, skal den skiftes ud af fabrikanten eller af en af dennes tekniske assistanceservice eller under alle omstændigheder af en person med lignende kvalifikationer, således at enhver risiko forhindres.
28. Apparatet er designet til hjemligt eller lignende brug, såsom:

- madlavningsområde til butikspersonale, kontorer eller andre arbejdsmæssige områder;
- til brug på hoteller, moteller eller andre indlogeringsfaciliteter;
- bed and breakfast;
- catering og andre lignende aktiviteter, uden detailhandel.

29. Eventuelle ændringer på produktet, der ikke udtrykkeligt er autoriserede af fabrikanten, kunne medføre forfald af de sikkerhedsmæssige forhold og af garantien for brugeren.
30. Såfremt man ønsker at bortskaffe apparatet som affald, anbefales det at gøre dette ubrugeligt ved at skære el-ledningen over. Derudover anbefales det også at uskadeliggøre de dele af apparatet der kunne udgøre en fare, især for børn der kunne bruge apparatet til deres lege.
31. Emballageelementer må ikke efterlades indenfor børns rækkevidde, eftersom at de udgør en potentiel farekilde.
32. Stil ikke eksplosive genstande, som sprayflasker, sammen med apparatets

antændelige drivmiddel.

33. Vær sikker på at ventilationsåbningerne der er placerede på apparatets ydre del eller i den integrerede struktur, er uden tilstopninger.
34. Brug ikke mekaniske anordninger eller af anden type, der ikke er angivet af fabrikanten, for at gøre optøningsprocessen hurtigere.
35. Beskadig ikke kølekredsen.
36. Brug ikke el-apparater inden i fødevarebeholderne, medmindre de modsvarer det der anbefales af fabrikanten.
37.  ***Bemærk, risiko for brand.*** Apparatets kølekredsløb indeholder isobutan (R600a), en miljøvenlig naturgas der dog er antændelig. Under apparatets transport og installation, må kølekredsløbets dele ikke beskadiges. Hvis kølekredsløbet beskadiges skal man undgå frie flammer og antændelseskilder, samt sørge for grundig udluftning af rummet, hvor apparatet findes.

GEM VEJLEDNINGERNE

Strømforbrug i standbytilstand med statusvisning: 0,7 W

BESKRIVELSE AF APPARATET (FIG. 1)

A Påfyldningslåge til ingredienser
B Beholder
C Håndtag til produktudløb
D Hul til produktudløb
E Snegl
F Prop
G Rist til drypbakke
H Drypbakke
I Fordamper
L Arm til låsning / udløsning af beholder
M Apparatlegeme
N Kommandopanel med display
O Hul til vandafløb
P Rensefjeder

Kommandopanel:

1 Knap til temperaturforøgelse
2 Temperaturindikatorer
3 Slushice (granité)
4 Spiked slush (alkoholholdig granité)
5 Ice cream (is)
6 Frappé
7 Milkshake
8 Chilled juice (kold saft)
9 Knap til apparat-selvrensning
10 Knap til tænding / standby / slukning
11 Knap til aktivering forsinket start
12 Knap til temperaturformindskelse

INDEN BRUG

BEMÆRK: TRÆK ALTID STIKKET UD AF STIKKONTAKTEN SELV NÅR APPARATET IKKE BRUGES, INDEN DU ISÆTTER ELLER FJERNER ENKELTE DELE, ELLER INDEN DU GØR APPARATET RENT.

- Skyl alle komponenter med varmt vand og sæbe. Skyl og tør grundigt inden brug. Bestanddelene kan vaskes op i opvaskemaskinen, men de må ikke vaskes med opvarmet tørringscyklus.
- Rengør kommandopanelet, apparatlegemet og fordamperen med en blød klud. Lad apparatet tørre helt inden brug.

BEMÆRK: Før brug skal apparatet placeres i lodret position i mindst 2 timer. Det gør det muligt for kølemidlet at sætte sig i kondensatoren, så det kan give et optimalt og sikkert brug.

APPARATETS SAMLING

BEMÆRK: TRÆK ALTID STIKKET UD AF STIKKONTAKTEN SELV NÅR APPARATET IKKE BRUGES, INDEN DU ISÆTTER ELLER FJERNER ENKELTE DELE, ELLER INDEN DU GØR APPARATET RENT.

VIGTIGT: Placér altid apparatet på en plan overflade, så kompressoren kan levere den bedste effekt.

- Installér sneglen (E) ved at lade den glide på fordamperen (I) og vær samtidig sikker på, at den kommer helt i bund hen til tætningen (Fig. 2).
- Sæt proppen (F) under fordamperen (I) ved at lade dem glide i skinnerne hertil (Fig. 3).
- Med håndtaget til produktudløb (C) opadvendt skal du indsætte beholderen (B) ved at lade sneglen (E) glide ind i dens indre; sørg for at indsætte den forreste referencetap på beholderen i skinnen dertil på apparatlegemet. Lad beholderen glide til det bagerste hak låses på tappen under armen (L) (Fig. 4).
- Lås beholderen (B) i position ved at dreje låsearmen (L) nedad (Fig. 5).
- Placér risten (G) på drypbakken (H) (Fig. 6). Sæt drypbakken i apparatets forreste del, under kommandopanelet (Fig. 7).

BRUGERVEJLEDNINGER

BEMÆRK: Inden apparatet sættes i brug, skal du sikre dig, at det er perfekt samlet og at alle bestanddele er korrekt låst.

BEMÆRK: Sænk aldrig armen til udløsning (L) under funktion.

- Forbered ingredienserne til opskriften, bland dem ensartet, og hæld dem i beholderen.
- Tilslut apparatets ledning til stikkontakten, kontrollampen til tænding lyser (10), for at vise, at apparatet er tændt. Åbn lågen (A), der er placeret på lågets øverste del (B) (Fig. 8).
- Hæld de blendede ingredienser i gennem påfyldningslågen (A) og luk det derefter.

Obs.: For at kunne fungere kræves der en minimal ingrediensmængde på 0,5 liter; den maksimale mængde er 1,6 liter.

BEMÆRK: Hæld kun flydende ingredienser i. Tilsæt ikke is eller solide ingredienser som is, småkager, chokoladedråber eller frossen frugt. Tilsæt ikke varme ingredienser.

- Tryk knappen til tænding (10) i 3 sekunder, alle funktionernes knapper lyser.
- Tryk knappen til den funktion du ønsker; den valgte knap lyser konstant, mens de andre slukker. Vent 3 sekunder, apparatet starter automatisk sin funktion.
- Til hver funktion svarer en forudindstillet temperatur, som giver en ideel konsistens. Man kan dog regulere temperaturen, ved at trykke på knapperne til forøgelse (1) til iskolde drikke til at nippe til, eller formindskelse (12) til tykkere og kolde drikke.
  Temperaturindikatorerne (2) lyser og blinker mens drikken er ved at fryse til det indstillede temperaturniveau. Når den iskolde drik når den ønskede temperatur, lyser kontrollampen til denne funktion vedvarende, og apparatet udsender også tre akustiske signaler; på dette sted fortsætter apparatet med at bevare din iskolde drik på den ideelle temperatur, og den er klar til at blive afgivet.
- Drikkens tilberedning kan kræve fra 6 minutter (Chilled juice) til 60 minutter alt efter program, ingredienser, mængde og starttemperatur.

Funktion	*Temperatur: forudindstillet*	*Anvendelse*
Chilled Juice (kold saft) *	6°C	Frugtsaft, æblecider
Milkshake	-3°C	Cremede mælkebaserede drikke. Chokolademælk, smoothie
Frappé	-4°C	Tyk drik på basis af forskellige ingredienser
Ice cream (is)	-6°C	Fløde, sødmælk, sukker og aromaer
SLUSHICE (GRANITE')	-7°C	Drikke med alkoholisk indhold. Margarita, Cuba Libre....
Slushice (granité)	-2°C	Soft drinks (Cola, alkoholfri citron- eller appelsindrik...), limonade

* denne funktion gør det muligt at afkøle safter og softdrinks hurtigere.

- Under funktion vil apparatet træde i standby hvis knappen (10) trykkes i 3 sekunder; denne tilstand har en varighed på 180 sekunder, hvor kun motoren fungerer og ikke kompressoren, hvorefter apparatet slukker automatisk. Ved igen at trykke knappen (10) genoptager apparatet funktionen.
- I standby-tilstand kan du, ved at trykke knappen til forsinket start gentagne gange (11), indstille funktionens starttid; klokkeslættet, der ses på displayet, kan variere fra et minut til 1 time til maksimalt 12 timer. Når tidspunktet til den forsinkede start nås, starter apparatet med at fungere.
- Med apparatet i funktion skal du stille en kop på drypbakken under hullet til produktudløbet (D) og dreje armen (C) med uret nedad for at lade drikken løbe ud (Fig. 9). Løft armen (C) igen for at afslutte produktets afgivning.

Obs.: deaktivér ikke den indstillede funktion, så længe hele den iskolde drik ikke er blevet afgivet.

- Ved hver funktions afslutning udsender apparatet tre akustiske signaler, men fortsætter med at holde drikkens kolde temperatur; såfremt temperaturen stiger, genoptager kompressoren sin funktion, for at bevare drikken iskold ved den ideelle temperatur og være klar til at blive afgivet.
- Tryk knappen (10) for at slukke apparatet.

BEMÆRK: Lad maksimalt apparatet fungere i 12 timer.

BEMÆRK: Hver gang apparatet startes, skal du vente mindst 3 minutter. Start og afbryd ikke apparatet hele tiden, det kunne beskadige det; hver gang kompressoren stopper, bliver afkølingen suspenderet i 3 minutter for at beskytte den.

BEMÆRK: Apparatet er udstyret med et sikkerhedssystem, der forebygger skader på motoren og på aktiveringssystemet; i tilfælde af motorens overbelastning bliver motoren midlertidigt deaktiveret. Lad apparatet afkøle i cirka 15 minutter. Vær sikker på, at beholderens maksimale kapacitet ikke overstiges og tilsæt ikke is eller solide ingredienser som frugt, is eller frossen frugt eller varme ingredienser.

RÅD

- Alle drikke skal indeholde mindst 10% sukker, og bedst omkring 13-15%. Eventuelle sødemidler gør, at du ikke når op til den nødvendige procentdel sukker. Der henvises til drikkens næringsdeklaration, for at være sikker på at sukkerindholdet opfylder de minimalt anbefalede krav:

500 ml ingredienser > minimum 50 g sukker (ideelt 65 g)
1,5 L ingredienser > minimum 150 g sukker (ideelt 190 g)

- Når funktionen Spiked Slush bruges, skal alkoholprocentdelen være mellem 2,8% og 15%. For at lave iskolde cocktails, skal du se nedenstående indikationer for indholdet af stærk alkohol (vodka, tequila, osv.) i forhold til den samlede opskriftmængde:

500 ml drik > maksimum 70 ml stærk alkohol
1 L drik > maksimum 140 ml stærk alkohol
1,5 L drik > maksimum 210 ml stærk alkohol

- For at få optimale resultater, skal du afkøle væskerne eller de blendede ingredienser inden de kommer i beholderen.
- For at få endnu koldere resultater skal du afkøle glassene, inden den iskolde drik serveres.

Apparatets selvrensningsfunktion

Adskil apparatet i alle dets bestanddele ved at følge de førhen beskrevne samlingsoperationer i omvendt rækkefølge.

- Afgiv den resterende iskolde drik, ved at dreje armen (C) med uret nedad, og afbryde funktionen ved at trykke den dertil bestemte knap.
- Start selvrensningsfunktionen ved at trykke knappen (9).
- Tilsæt lunkent vand (maks. 60 °C) gennem lågen (A) op til markeringen for maksimal fyldning på beholderen (B) (1,6 liter)
- Selvrensningscyklussen stopper automatisk efter cirka 3 minutter. Stil en skål på risten og afgiv al vandet.
- Tryk knappen (10) for at slukke apparatet.

Obs.: gentag operationen til den frosne drik kommer fuldstændigt ud af apparatet.

Obs.: når du har udført en selvrensningscyklus, skal du skylle alle bestanddele i hånden eller i opvaskemaskinen for ikke at ødelægge finishen, men dog ved ikke at vælge programmer med opvarmet tørringscyklus.

RENGØRING

BEMÆRK: DYP ALDRIG APPARATLEGEMET, STIKKET OG ELLEDNINGEN I VAND ELLER ANDRE VÆSKER, BRUG EN FUGTIG KLUD TIL DERES RENGØRING.

BEMÆRK: For at forlænge apparatets levetid, skal man skylle alle bestanddele i hånden eller i opvaskemaskinen, for ikke at ødelægge finishen, men dog ved ikke at vælge programmer med opvarmet tørringscyklus.

Adskil apparatet i alle dets bestanddele ved at følge de førhen beskrevne samlingsoperationer i omvendt rækkefølge.

- Skyl alle komponenter med varmt vand og sæbe. Skyl og tør grundigt inden brug. Bestanddelene kan vaskes op i opvaskemaskinen, men de må aldrig vaskes op med opvarmet tørrecyklus.
- Fjern proppen og sneglen fra apparatet og fortsæt eventuelt med tømning af kondensvandsopsamleren.

- Der findes et hul (O) under fordamperen, for at lede eventuelle dråber/rester hen i drypbakken (H). Der findes en medleveret rensefjeder (P) til rengøring af eventuelle aflejrede rester i selve hullet.
- Hvis det bliver nødvendigt, skal rensefjederen (P) indsættes i hullet (O) til vandafløbet under fordamperen, og bevæge den op og ned flere gange, for at sikre, at afløbshullet ikke tilstoppes (Fig. 10).
- Gør betjeningspanelet, apparatlegemet og fordamperen rene med en blød klud. Lad apparatet tørre fuldstændigt, inden det tages i brug.

FEJLFINDING

ER DRIKKEN IKKE ISKOLD?
Hvis din opskrift ikke når den ønskede konsistens efter 60 minutter, skal du forøge temperaturen med et niveau. Vent 10-15 minutter for at teste opskriftens konsistens.

KOMMER DRIKKEN IKKE UD?
Kontrollér, at apparatet er i funktion. For at få en mere flydende afgivning, skal du reducere temperaturniveauet. De iskolde drikke, der er nemmest at nyde leveres på en mere flydende måde.

FEJL PÅ DISPLAYET:
E0 > Mikroafbryderen er ikke lukket, beholderen er ikke samlet korrekt.
E1 > Temperatursensoren har et åbent kredsløb.
E2 > Temperatursensoren er kortsluttet.
E3 > Motoren låses 5 gange i en time; fjern de fastklemte genstande, vent 15 minutter, genstart maskinen (hvis sneglen er låst, stopper motoren med at fungere); derefter vil kompressoren stoppe mindst 3 minutter.
---- > Afkølingen er for lav, forøg temperaturen med et niveau.

OPSKRIFTER

GRANITE' MED COLA
1 L kold Cola med mindst 10% sukker (ikke light eller "nul sukker")
Hæld colaen i en beholder.
Vælg **SLUSH (GRANITE').** Programmet arbejder til den forudindstillede/optimale temperatur til en perfekt konsistens.
Regulér temperaturen hvis nødvendigt.
Når den frosne drink er klar, udsender maskinen tre akustiske signaler. Servér drikken.
ALTERNATIVER til Cola: softdrinks og sukkerholdige alkoholfrie drikke (limonade, soda, ginger ale...).

GRANITE' TROPICAL
1,5 L frugtsaft med kold Tropical-smag
Hæld saften i beholderen.
Vælg **SLUSH (GRANITE').** Programmet arbejder til den forudindstillede/optimale temperatur til en perfekt konsistens.
Regulér temperaturen hvis nødvendigt.
Når den frosne drink er klar, udsender maskinen tre akustiske signaler. Servér drikken.
ALTERNATIVER: enhver type frugtsaft, limonade og softdrink: æblesaft og kværnet kanel, bananjuice og kakaopulver.

FROSSEN VODKA OG PÆRESAFT COCKTAIL
1,2 L kold pæresaft
150 ml Vodka
Bland ingredienserne i en skål.
Hæld indholdet i beholderen.
Vælg **SPIKED SLUSH (FROSSEN COCKTAIL).**
Programmet arbejder til den forudindstillede/optimale temperatur til en perfekt konsistens.
Regulér temperaturen hvis nødvendigt.
Når den frosne cocktail er klar, udsender maskinen tre akustiske signaler. Servér drikken.
ALTERNATIVER: brug cola og rum til Cuba Libre, Tequila og appelsinsaft og lime til Margarita, eller Bitter, mousserende vin og appelsinsaft til en frossen Spritz.
Vær i disse tilfælde opmærksom på den maksimale alkoholprocentdel og den minimale sukkerprocentdel. Tilsæt sukker om nødvendigt.

VANILJEIS
Er den anbefalede mængde til at lave is 1,2 l (arbejdsområdet ligger fra 1 til 1,3 l - og 1,2 l er ideel)
500 ml kold sødmælk
500 ml kold frisk fløde
200 g sukker
1 lille flaske vaniljeekstrakt
Se brugervejledningen for fremgangsmåden.
Bemærk: programmet ICE CREAM (IS) må ikke bruges med mindre end 1 l.

MILKSHAKE MED KAKAO OG KARAMEL
600 ml kold sødmælk
300 ml kold frisk fløde
20 g kakao i pulverform
1 lille flaske vaniljeekstrakt
150 ml karamelsirup (normal eller saltet)
Bland ingredienserne i en skål.
Hæld indholdet i beholderen.
Vælg **MILKSHAKE**.
Programmet arbejder til den forudindstillede/optimale temperatur til en perfekt konsistens.
Regulér temperaturen hvis nødvendigt.
Når milkshaken er klar, udsender maskinen tre akustiske signaler.
Pynt med flødeskum, topping af karamel og en del saltkorn. Servér drikken.

FRAPPE' MED KAFFE
400 ml kold sødmælk
200 ml kold frisk fløde
200 ml kold sort kaffe
150 g sukker
Bland ingredienserne i en skål.
Hæld indholdet i beholderen.
Vælg **FRAPPE'.**
Programmet arbejder til den forudindstillede/optimale temperatur til en perfekt konsistens.
Regulér temperaturen hvis nødvendigt.
Når frappéen er klar, udsender maskinen tre akustiske signaler.
Pynt med flødeskum og topping af chokolade eller kanel. Servér drikken.

ΣΗΜΑΝΤΙΚΕΣ ΠΡΟΕΙΔΟΠΟΙΗΣΕΙΣ

ΔΙΑΒΑΣΤΕ ΑΥΤΕΣ ΤΙΣ ΟΔΗΓΙΕΣ ΠΡΙΝ ΤΗ ΧΡΗΣΗ.

Όταν χρησιμοποιείτε ηλεκτρικές συσκευές είναι αναγκαίο να λαμβάνετε τις κατάλληλες προφυλάξεις, μεταξύ των οποίων:

1. Σιγουρευτείτε ότι η ηλεκτρική τάση της συσκευής αντιστοιχεί σε εκείνη του ηλεκτρικού σας δικτύου.
2. Μην αφήνετε αφύλακτη την συσκευή όταν είναι συνδεδεμένη στο ηλεκτρικό δίκτυο. Αποσυνδέστε την μετά από κάθε χρήση.
3. Μην τοποθετείτε την συσκευή κοντά ή επάνω σε πηγές θερμότητας.
4. Μην ρίχνετε νερό στις οπές αερισμού της συσκευής.
5. Μην αφήνετε την συσκευή εκτεθειμένη σε ατμοσφαιρικούς παράγοντες (βροχή, ήλιο κλπ).
6. Προσέξτε ώστε το καλώδιο να μην έλθει σε επαφή με θερμές επιφάνειες.
7. Η συσκευή μπορεί να χρησιμοποιηθεί από παιδιά ηλικίας όχι μικρότερης των 8 ετών και από άτομα με μειωμένες φυσικές, αισθητήριες ή νοητικές ικανότητες, χωρίς εμπειρία ή την αναγκαία γνώση, αρκεί να βρίσκονται υπό επιτήρηση ή αφού τα ίδια τα άτομα έχουν λάβει οδηγίες σχετικά με τη σίγουρη χρήση της συσκευής και τη συνειδητοποίηση των κινδύνων που συνεπάγονται. Τα παιδιά δεν πρέπει να παίζουν με τη συσκευή. Οι διαδικασίες καθαρισμού και συντήρησης μπορούν να γίνουν από παιδιά μόνο κάτω από κατάλληλη επίβλεψη.
8. Είναι αναγκαία η επιτήρηση των παιδιών για να βεβαιωθείτε ότι δεν παίζουν με τη συσκευή.
9. ΜΗ ΒΥΘΙΖΕΤΕ ΠΟΤΕ ΤΟ ΣΩΜΑ ΤΗΣ ΣΥΣΚΕΥΗΣ, ΤΟ ΡΕΥΜΑΤΟΛΗΠΤΗ ΚΑΙ ΤΟ ΗΛΕΚΤΡΙΚΟ ΚΑΛΩΔΙΟ ΣΕ ΝΕΡΟ Ή ΑΛΛΑ ΥΓΡΑ. ΧΡΗΣΙΜΟΠΟΙΗΣΤΕ ΕΝΑ ΥΓΡΟ ΠΑΝΙ ΓΙΑ ΤΟΝ ΚΑΘΑΡΙΣΜΟ ΤΟΥΣ.
10. ΑΚΟΜΑ ΚΑΙ ΑΝ Η ΣΥΣΚΕΥΗ ΔΕΝ ΒΡΙΣΚΕΤΑΙ ΣΕ ΛΕΙΤΟΥΡΓΙΑ, ΑΠΟΣΥΝΔΕΣΤΕ ΤΟ ΡΕΥΜΑΤΟΛΗΠΤΗ ΑΠΟ ΤΗΝ ΠΡΙΖΑ ΤΟΥ ΗΛΕΚΤΡΙΚΟΥ ΡΕΥΜΑΤΟΣ ΠΡΙΝ ΤΟΠΟΘΕΤΗΣΕΤΕ Η΄ ΑΦΑΙΡΕΣΕΤΕ ΤΑ ΔΙΑΦΟΡΑ ΜΕΡΗ Η΄ ΠΡΙΝ ΠΡΟΧΩΡΗΣΕΤΕ ΣΤΟΝ ΚΑΘΑΡΙΣΜΟ ΤΗΣ.
11. Βεβαιωθείτε ότι τα χέρια σας είναι πάντα καλά στεγνά πριν χρησιμοποιήσετε ή ρυθμίσετε τους διακόπτες που βρίσκονται στη συσκευή ή πριν αγγίξετε το ρευματολήπτη και τις συνδέσεις τροφοδοσίας.
12. Πριν θέσετε σε λειτουργία τη συσκευή, βεβαιωθείτε ότι είναι πλήρως συναρμολογημένη.
13. Μη λειτουργείτε τη συσκευή άδεια.

14. ΜΗΝ ΑΓΓΙΖΕΤΕ ΠΟΤΕ ΤΑ ΚΙΝΟΥΜΕΝΑ ΜΕΡΗ.
15. Μην προσθέτετε κατεψυγμένα φρούτα, κατεψυγμένα λαχανικά ή πάγο στη συσκευή.
16. Μην προσθέτετε ζεστά υλικά στη συσκευή.
17. Μη γεμίζετε το δοχείο πάνω από τη στάθμη MAX FILL.
18. Μην αφήνετε ποτέ τη συσκευή χωρίς επίβλεψη κατά τη χρήση.
19. Πριν από τη χρήση, βεβαιωθείτε ότι όλα τα σκεύη έχουν αφαιρεθεί από τα δοχεία. Η μη αφαίρεση των σκευών μπορεί να προκαλέσει το σπάσιμο των δοχείων, με πιθανό αποτέλεσμα τραυματισμό και υλικές ζημιές.
20. Μην μεταφέρετε τη συσκευή πιάνοντάς την από τη λαβή. Κρατήστε τη συσκευή και από τις δύο πλευρές, κάτω από τη βάση του κινητήρα.
21. Μην επεξεργάζεστε σκληρά και χύμα υλικά ή πάγο. Αυτή η συσκευή δεν έχει σχεδιαστεί για να επεξεργάζεται χύμα κατεψυγμένα φρούτα, συμπαγή κομμάτια πάγου ή παγάκια.
22. Διατηρείτε πάντα τη συσκευή σε κάθετη θέση.
23. Αφού βγάλετε τη συσκευή από τη συσκευασία για πρώτη φορά, βεβαιωθείτε ότι είναι σε κάθετη θέση για τουλάχιστον 2 ώρες πριν τη χρησιμοποιήσετε, για να επιτραπεί στα ψυκτικά έλαια να κατακαθίσουν στο σύστημα κλιματισμού του αέρα και να επιτύχετε τις βέλτιστες αποδόσεις.
24. Όταν χρησιμοποιείτε τη συσκευή, βεβαιωθείτε ότι και οι δύο πλευρές και το πίσω μέρος βρίσκονται σε απόσταση τουλάχιστον 10 εκατοστών από τους τοίχους.
25. Γιά την αποσύνδεση του ρευματολήπτη, κρατήστε τον καλά και αποσπάστε τον από την πρίζα τοίχου. Μην τον αποσπάτε ποτέ τραβώντας τον από το καλώδιο.
26. Μην χρησιμοποιείτε την συσκευή αν το ηλεκτρικό καλώδιο ή ο ρευματολήπτης έχουν υποστεί ζημιά, ή η ίδια η συσκευή είναι ελαττωματική. Σ' αυτή τη περίπτωση πηγαίνετέ την στο πιό κοντινό Εξουσιοδοτημένο Τεχνικό Κέντρο.
27. Εάν το καλώδιο τροφοδοσίας έχει υποστεί ζημιά, πρέπει να αντικατασταθεί από τον κατασκευαστή ή από την υπηρεσία τεχνικής εξυπηρέτησης ή εν τέλει από εξειδικευμένο άτομο κατά τρόπον ώστε να αποφευχθεί κάθε κίνδυνος.
28. Η παρούσα συσκευή έχει επινοηθεί για οικιακή και παρόμοιες χρήσεις, όπως:
    - περιοχή κουζίνας για το προσωπικό καταστημάτων, γραφείων και άλλων χώρων εργασίας,
    - για χρήση των πελατών ξενοδοχείων, μοτέλ και άλλων χώρων διαμονής,
    - χώρους όπως bed and breakfast,
    - catering και δραστηριότητες χωρίς λιανική πώληση.

29. Πιθανές μετατροπές στο παρόν προϊόν που δεν έχουν κατηγορηματικά εξουσιοδοτηθεί από τον κατασκευαστή, μπορεί να προκαλέσουν άρση της ασφάλειας και της εγγύησης της χρήσης της από τον χρήστη.
30. Όταν αποφασίσετε να αποσύρετε ως απόρριμα την παρούσα συσκευή, συνιστάται να την καταστήσετε αδρανή, κόβοντας το καλώδιο τροφοδοσίας. Συνιστάται επίσης να καταστήσετε αβλαβή εκείνα τα μέρη της συσκευής που είναι επιδεκτικά να αποτελέσουν κίνδυνο, ειδικά γιά τα παιδιά που θα μπορούσαν να χρησιμοποιήσουν την συσκευή στα παιγνίδια τους.
31. Τα στοιχεία της συσκευασίας δεν πρέπει να τα αφήνετε σε μέρη προσιτά στα παιδιά λόγω του ότι είναι πιθανές πηγές κινδύνου.
32. Μην εναποθέτετε εκρηκτικά υλικά όπως φιάλες σπρέυ, με το εύφλεκτο προωθητικό της συσκευής.
33. Βεβαιωθείτε ότι τα ανοίγματα αερισμού που βρίσκονται στο εξωτερικό μέρος της συσκευής ή στο ενσωματωμένο μέρος είναι ελεύθερες από αποφράξεις.
34. Μη χρησιμοποιείτε μηχανικές διατάξεις ή άλλου είδους, που δεν συνιστώνται από τον κατασκευαστή, για να επιταχύνετε τη διαδικασία απόψυξης.
35. Μην προκαλείτε ζημιές στο κύκλωμα ψύξης.
36. Μη χρησιμοποιείτε ηλεκτρικές συσκευές στο εσωτερικό των δοχείων για τρόφιμα, εκτός κι αν αντιστοιχούν με ότι συνιστά ο κατασκευαστής.
37.  ***Προσοχή: Κίνδυνος πυρκαγιάς.*** Το κύκλωμα του αερίου ψύξης της συσκευής περιέχει ισοβουτάνιο (R600a), ένα φυσικό αέριο με υψηλό επίπεδο περιβαλλοντικής συμβατότητας, αλλά σε κάθε περίπτωση εύφλεκτο. Κατά τη μεταφορά και την εγκατάσταση της συσκευής, βεβαιωθείτε ότι κανένα από τα εξαρτήματα του κυκλώματος του αερίου ψύξης δεν έχει υποστεί ζημιά. Εάν το κύκλωμα του αερίου ψύξης έχει υποστεί ζημιά, αποφύγετε ελεύθερες φλόγες και πηγές ανάφλεξης και αερίστε καλά το δωμάτιο όπου βρίσκεται η συσκευή.

ΦΥΛΑΞΤΕ ΑΥΤΕΣ ΤΙΣ ΟΔΗΓΙΕΣ

Κατανάλωση ενέργειας σε λειτουργία αναμονής με ένδειξη κατάστασης: 0,7W

ΠΕΡΙΓΡΑΦΗ ΤΗΣ ΣΥΣΚΕΥΗΣ (ΕΙΚ. 1)

A Θυρίδα φόρτωσης συστατικών
B Δοχείο
C Μοχλός παροχής προϊόντος
D Οπή παροχής προϊόντος
E Κοχλίας
F Καπάκι
G Σχάρα για δοχείο συλλογής σταγόνων
H Δίσκος συλλογής σταγόνων
I Εξατμιστής
L Μοχλός κλειδώματος/ξεκλειδώματος δοχείου
M Σώμα της συσκευής
N Πίνακας ελέγχου με οθόνη
O Οπή αποστράγγισης νερού
P Ελατήριο καθαρισμού

Πίνακας ελέγχου:

1 Κουμπί αύξησης θερμοκρασίας
2 Ενδείξεις θερμοκρασίας
3 Slush (γρανίτα)
4 Spiked slush (αλκοολούχα γρανίτα)
5 Ice cream (Παγωτό)
6 Frappè (φραπέ)
7 Milkshake
8 Chilled juice (Κρύος χυμός)
9 Κουμπί αυτοκαθαρισμού της συσκευής
10 Κουμπί ενεργοποίησης / αναμονής / απενεργοποίησης
11 Κουμπί ενεργοποίησης καθυστέρησης έναρξης
12 Κουμπί μείωσης θερμοκρασίας

ΠΡΙΝ ΑΠΟ ΤΗ ΧΡΗΣΗ

ΠΡΟΣΟΧΗ: ΑΚΟΜΑ ΚΑΙ ΟΤΑΝ Η ΣΥΣΚΕΥΗ ΔΕΝ ΕΙΝΑΙ ΣΕ ΛΕΙΤΟΥΡΓΙΑ, ΑΠΟΣΥΝΔΕΣΤΕ ΤΟ ΡΕΥΜΑΤΟΛΗΠΤΗ ΑΠΟ ΤΗΝ ΠΡΙΖΑ ΤΟΥ ΡΕΥΜΑΤΟΣ ΠΡΙΝ ΤΟΠΟΘΕΤΗΣΕΤΕ Ή ΑΦΑΙΡΕΣΕΤΕ ΜΕΜΟΝΩΜΕΝΑ ΜΕΡΗ Ή ΠΡΙΝ ΠΡΟΧΩΡΗΣΕΤΕ ΣΤΟΝ ΚΑΘΑΡΙΣΜΟ.

- Πλύνετε όλα τα εξαρτήματα με ζεστό νερό και σαπούνι. Ξεπλύνετε και στεγνώστε τα καλά πριν από τη χρήση. Τα εξαρτήματα πλένονται στο πλυντήριο πιάτων, αλλά δεν πρέπει να πλένονται σε θερμαινόμενο κύκλο στεγνώματος.
- Καθαρίστε τον πίνακα ελέγχου, το σώμα της συσκευής και τον εξατμιστή με ένα μαλακό πανί. Αφήστε τα να στεγνώσουν εντελώς πριν από τη χρήση.

ΠΡΟΣΟΧΗ: Τοποθετήστε τη συσκευή σε κάθετη θέση στον πάγκο τουλάχιστον 2 ώρες πριν από τη χρήση. Αυτό επιτρέπει στο ψυκτικό να τακτοποιηθεί στον συμπυκνωτή για μια βέλτιστη και ασφαλή λειτουργία.

ΣΥΝΑΡΜΟΛΟΓΗΣΗ ΤΗΣ ΣΥΣΚΕΥΗΣ

ΠΡΟΣΟΧΗ: ΑΚΟΜΑ ΚΑΙ ΟΤΑΝ Η ΣΥΣΚΕΥΗ ΔΕΝ ΕΙΝΑΙ ΣΕ ΛΕΙΤΟΥΡΓΙΑ, ΑΠΟΣΥΝΔΕΣΤΕ ΤΟ ΡΕΥΜΑΤΟΛΗΠΤΗ ΑΠΟ ΤΗΝ ΠΡΙΖΑ ΤΟΥ ΡΕΥΜΑΤΟΣ ΠΡΙΝ ΤΟΠΟΘΕΤΗΣΕΤΕ Ή ΑΦΑΙΡΕΣΕΤΕ ΜΕΜΟΝΩΜΕΝΑ ΜΕΡΗ Ή ΠΡΙΝ ΠΡΟΧΩΡΗΣΕΤΕ ΣΤΟΝ ΚΑΘΑΡΙΣΜΟ.

ΣΗΜΑΝΤΙΚΟ: Τοποθετείτε πάντα τη συσκευή σε μια επίπεδη επιφάνεια για να διασφαλίσετε ότι ο συμπιεστής παρέχει την καλύτερη απόδοση.

- Εγκαταστήστε τον κοχλία (E) σύροντάς το στον εξατμιστή (I), φροντίζοντας να φτάνει στο βάθος μέχρι τη φλάντζα (Εικ. 2).
- Τοποθετήστε το καπάκι (F) κάτω από τον εξατμιστή (I) σύροντάς το στους κατάλληλους οδηγούς (Εικ. 3).
- Με τον μοχλό διανομής (C) στραμμένο προς τα πάνω, τοποθετήστε το δοχείο (B) σύροντάς το με τον κοχλία (E) στο εσωτερικό του. Βεβαιωθείτε ότι έχετε εισάγει την μπροστινή εγκοπή αναφοράς στο δοχείο στον κατάλληλο οδηγό στο σώμα της συσκευής. Σύρετε το δοχείο μέχρι η πίσω εγκο-

πή να ασφαλίσει στον πείρο κάτω από τον μοχλό (L) (Εικ. 4).
- Ασφαλίστε το δοχείο (B) στη θέση του περιστρέφοντας τον μοχλό ασφάλισης (L) προς τα κάτω (Εικ. 5).
- Τοποθετήστε τη σχάρα (G) στο δίσκο συλλογής σταγόνων (H) (Εικ. 6). Τοποθετήστε το δίσκο συλλογής σταγόνων στο μπροστινό μέρος της συσκευής, κάτω από τον πίνακα ελέγχου (Εικ. 7).

ΟΔΗΓΙΕΣ ΧΡΗΣΗΣ

ΠΡΟΣΟΧΗ: Πριν θέσετε σε λειτουργία τη συσκευή, βεβαιωθείτε ότι είναι πλήρως συναρμολογημένη και ότι όλα τα εξαρτήματα είναι σωστά ασφαλισμένα.

ΠΡΟΣΟΧΗ: Μην κατεβάζετε ποτέ τον μοχλό απελευθέρωσης (L) κατά τη λειτουργία.
- Προετοιμάστε τα υλικά για τη συνταγή, αναμίξτε τα και πολτοποιήστε τα ομοιόμορφα και στη συνέχεια ρίξτε τα στο δοχείο.
- Συνδέστε το ρευματολήπτη της συσκευής στην πρίζα του ρεύματος. Η ενδεικτική λυχνία στο κουμπί λειτουργίας (10) θα ανάψει, υποδεικνύοντας ότι η συσκευή είναι ενεργοποιημένη. Ανοίξτε τη θυρίδα (A) που βρίσκεται στο πάνω μέρος του καπακιού (B) (Εικ. 8).
- Ρίξτε τα πολτοποιημένα υλικά από στη θυρίδα φόρτωσης (A) και στη συνέχεια κλείστε την.

Σημείωση: Απαιτείται μια ελάχιστη ποσότητα 0,5 λίτρων υλικών για τη λειτουργία. Η μέγιστη ποσότητα είναι 1,6 λίτρα.

ΠΡΟΣΟΧΗ: Ρίχνετε μόνο υγρά υλικά. Μην προσθέτετε πάγο ή στερεά υλικά όπως παγωτό, μπισκότα, κομματάκια σοκολάτας ή κατεψυγμένα φρούτα. Μην προσθέτετε ζεστά υλικά.
- Πατήστε το κουμπί λειτουργίας (10) για 3 δευτερόλεπτα. Όλα τα κουμπιά λειτουργίας θα φωτιστούν.
- Πατήστε το κουμπί της επιθυμητής λειτουργίας. Το επιλεγμένο κουμπί θα φωτιστεί σταθερά, ενώ τα άλλα θα σβήσουν. Περιμένετε 3 δευτερόλεπτα. Η συσκευή θα ξεκινήσει αυτόματα να λειτουργεί.
- Σε κάθε λειτουργία αντιστοιχεί μια προεπιλεγμένη θερμοκρασία για μια ιδανική υφή. Ωστόσο, κατά τη λειτουργία, μπορείτε να ρυθμίσετε τη θερμοκρασία πατώντας τα κουμπιά αύξησης (1) για να πίνετε παγωμένα ποτά ή τα κουμπιά μείωσης (12) για παγωμένα ποτά πιο πηχτά, και πιο κρύα. Οι ενδείξεις θερμοκρασίας (2) θα φωτιστούν και θα αναβοσβήνουν όσο το ρόφημα παγώνει στην προκαθορισμένη θερμοκρασία. Μόλις το ψυγμένο ρόφημα φτάσει στην επιθυμητή θερμοκρασία, η λυχνία του κουμπιού λειτουργίας θα φωτιστεί σταθερά και η συσκευή θα εκπέμψει και τρία ηχητικά σήματα. Στη συνέχεια, η συσκευή θα συνεχίσει να λειτουργεί για να διατηρήσει το ψυγμένο ρόφημά σας στην ιδανική θερμοκρασία και έτοιμο για διανομή.
- Η προετοιμασία του ροφήματος μπορεί να διαρκέσει από 6 λεπτά (Chilled juice) έως 60 λεπτά, ανάλογα με το πρόγραμμα, τα συστατικά, τον όγκο και την αρχική θερμοκρασία.

Λειτουργία	***Προεπιλεγμένη Θερμοκρασία***	***Χρήση***
Chilled Juice (Παγωμένος χυμός) *	6°C	Χυμός φρούτων, μηλίτης
Milkshake	-3°C	Κρεμώδη ροφήματα και με βάση το γάλα. Σοκολατούχο γάλα, smoothies
Frappè	-4°C	Παχύρευστο ποτό παρασκευασμένο με διάφορα συστατικά

Ice cream (παγωτό)	-6°C	Κρέμα γάλακτος, πλήρες γάλα, ζάχαρη και αρώματα
Spiked slush (αλκοολούχα γρανίτα)	-7°C	Ποτά που περιέχουν αλκοόλ. Margarita, Cuba Libre....
Slush (γρανίτα)	-2°C	Soft drinks Αναψυκτικά (Κόλα, ποτά χωρίς αλκοόλ με λεμόνι ή πορτοκάλι, κ.λπ.), λεμονάδα

* Αυτή η λειτουργία σάς επιτρέπει να ψύχετε γρήγορα χυμούς και αναψυκτικά.

- Κατά τη λειτουργία, πατώντας το κουμπί (10) για 3 δευτερόλεπτα, η συσκευή θα εισέλθει σε λειτουργία αναμονής (stand-by¬). Αυτή η λειτουργία διαρκεί 180 δευτερόλεπτα, κατά τα οποία θα λειτουργεί μόνο ο κινητήρας και όχι ο συμπιεστής, μετά τα οποία η συσκευή θα απενεργοποιηθεί αυτόματα. Πατώντας ξανά το κουμπί (10) η συσκευή θα τεθεί και πάλι σε λειτουργία.
- Στη λειτουργία αναμονής, πατώντας επανειλημμένα το κουμπί ενεργοποίησης καθυστέρησης έναρξης (11) μπορείτε να ρυθμίσετε την ώρα έναρξης της λειτουργίας. Η ώρα, που εμφανίζεται στην οθόνη, μπορεί να κυμαίνεται από τουλάχιστον 1 ώρα έως το πολύ 12 ώρες. Όταν επέλθει ο χρόνος καθυστέρησης έναρξης, η συσκευή θα αρχίσει να λειτουργεί.
- Ενώ η συσκευή λειτουργεί, τοποθετήστε ένα φλιτζάνι στο δίσκο συλλογής σταγόνων, κάτω από την οπή διανομής (D), και περιστρέψτε τον μοχλό (C) δεξιόστροφα προς τα κάτω για να διανείμετε το ρόφημα (Εικ. 9). Σηκώστε ξανά τον μοχλό (C) για να σταματήσετε τη διανομή του προϊόντος.

Σημείωση: Μην απενεργοποιείτε την επιλεγμένη λειτουργία μέχρι να διανεμηθεί ολόκληρο το κατεψυγμένο ρόφημα.

- Στο τέλος κάθε λειτουργίας, η συσκευή θα εκπέμψει τρία ηχητικά σήματα, αλλά θα συνεχίσει να διατηρεί τη χαμηλή θερμοκρασία του ροφήματος. Εάν η θερμοκρασία αυξηθεί, ο συμπιεστής θα τεθεί σε λειτουργία για να διατηρήσει το κατεψυγμένο ρόφημα στην ιδανική θερμοκρασία και έτοιμο για διανεμηθεί.
- Πατήστε το κουμπί (10) για να απενεργοποιήσετε τη συσκευή.

ΠΡΟΣΟΧΗ: Λειτουργήστε τη συσκευή για μέγιστο διάστημα 12 ωρών.

ΠΡΟΣΟΧΗ: Κάθε φορά που θέτετε σε λειτουργία τη συσκευή, πρέπει να περιμένετε τουλάχιστον 3 λεπτά. Μην ενεργοποιείτε και σταματάτε επανειλημμένα τη συσκευή για να αποφύγετε την πρόκληση ζημιάς. Κάθε φορά που σταματά ο συμπιεστής, η ψύξη θα παραταθεί για 3 λεπτά για να τον προστατεύσει.

ΠΡΟΣΟΧΗ: Η παρούσα συσκευή είναι εξοπλισμένη με σύστημα ασφαλείας που αποτρέπει τη ζημιά στον κινητήρα και το σύστημα κίνησης. Σε περίπτωση υπερφόρτωσης, ο κινητήρας θα απενεργοποιείται προσωρινά. Αφήστε τη συσκευή να κρυώσει για περίπου 15 λεπτά. Βεβαιωθείτε ότι δεν έχετε υπερβεί τη μέγιστη χωρητικότητα του δοχείου και μην προσθέτετε πάγο ή στερεά συστατικά όπως φρούτα, παγωτό ή κατεψυγμένα φρούτα ή ζεστά συστατικά.

ΣΥΜΒΟΥΛΕΣ

- Όλα τα ποτά πρέπει να περιέχουν τουλάχιστον 10% ζάχαρη, κατά προτίμηση 13-15%. Τυχόν διαιτητικά γλυκαντικά δεν συμβάλλουν στην απαιτούμενη περιεκτικότητα σε ζάχαρη. Ανατρέξτε στην ετικέτα διατροφικών στοιχείων του ποτού για να βεβαιωθείτε ότι η περιεκτικότητα σε ζάχαρη πληροί τις ελάχιστες απαιτήσεις που συνιστώνται παρακάτω:

500 ml συστατικών > τουλάχιστον 50 γρ. ζάχαρης (ιδανικά 65 γρ.)
1,5 L συστατικών > τουλάχιστον 150 γρ. ζάχαρης (ιδανικά 190 γρ.)

- Όταν χρησιμοποιείτε τη λειτουργία Spiked Slush, η περιεκτικότητα σε αλκοόλ πρέπει να είναι μεταξύ 2,8% και 15%. Για να δημιουργήσετε κατεψυγμένα κοκτέιλ, ανατρέξτε στις παρακάτω οδηγίες για τα οινοπνευματώδη ποτά (βότκα, τεκίλα κ.λπ.) ανά συνολικό μέγεθος συνταγής:

500 ml ποτού > μέγιστο 70 ml οινοπνευματωδών ποτών
1 L ποτού > μέγιστο 140 ml οινοπνευματωδών ποτών
1,5 L ποτού > μέγιστο 210 ml οινοπνευματωδών ποτών

- Για καλύτερα αποτελέσματα, ψύξτε τα υγρά ή τα πολτοποιημένα υλικά πριν τα προσθέσετε στο δοχείο.
- Για ακόμη πιο παγωμένα αποτελέσματα, ψύξτε τα ποτήρια πριν σερβίρετε το κατεψυγμένο ρόφημα.

Λειτουργία αυτοκαθαρισμού της συσκευής

Αποσυναρμολογήστε τη συσκευή σε όλα τα εξαρτήματά της ακολουθώντας σε αντίθετη φορά τα βήματα συναρμολόγησης που περιγράφονται παραπάνω.

- Αδειάστε όλο το υπόλοιπο κατεψυγμένο ρόφημα περιστρέφοντας τον μοχλό (C) δεξιόστροφα προς τα κάτω και σταματήστε τη λειτουργία πατώντας το αντίστοιχο κουμπί.
- Ξεκινήστε τη λειτουργία αυτοκαθαρισμού πατώντας το κουμπί (9).
- Προσθέστε μέτρια ζεστό νερό (μην υπερβαίνετε τους 60°C) από τη θυρίδα (A) μέχρι τη γραμμή μέγιστης πλήρωσης του δοχείου (B) (1,6 λίτρα).
- Μετά από περίπου 3 λεπτά, ο κύκλος αυτοκαθαρισμού θα ολοκληρωθεί αυτόματα. Τοποθετήστε ένα μπολ στη σχάρα και αδειάστε όλο το νερό.
- Πατήστε το κουμπί (10) για να απενεργοποιήσετε τη συσκευή.

Σημείωση: Εάν είναι απαραίτητο, επαναλάβετε τη λειτουργία μέχρι να αποβληθεί πλήρως το κατεψυγμένο ρόφημα από τη συσκευή.

Σημείωση: Αφού εκτελέσετε τον κύκλο αυτοκαθαρισμού, πλύνετε όλα τα εξαρτήματα στο χέρι για να αποφύγετε την πρόκληση ζημιάς στο φινίρισμα ή στο πλυντήριο πιάτων, αλλά μην επιλέξετε προγράμματα με θερμαινόμενο κύκλο στεγνώματος.

ΚΑΘΑΡΙΣΜΟΣ

ΠΡΟΣΟΧΗ: ΜΗ ΒΥΘΙΖΕΤΕ ΠΟΤΕ ΤΟ ΣΩΜΑ ΤΗΣ ΣΥΣΚΕΥΗΣ, ΤΟ ΡΕΥΜΑΤΟΛΗΠΤΗ ΚΑΙ ΤΟ ΗΛΕΚΤΡΙΚΟ ΚΑΛΩΔΙΟ ΣΕ ΝΕΡΟ Ή ΑΛΛΑ ΥΓΡΑ. ΧΡΗΣΙΜΟΠΟΙΗΣΤΕ ΕΝΑ ΥΓΡΟ ΠΑΝΙ ΓΙΑ ΤΟΝ ΚΑΘΑΡΙΣΜΟ ΤΟΥΣ.

ΠΡΟΣΟΧΗ: Για να παρατείνετε τη διάρκεια ζωής της συσκευής, πλύνετε όλα τα εξαρτήματα στο χέρι για να αποφύγετε την πρόκληση ζημιάς στο φινίρισμα ή στο πλυντήριο πιάτων, αλλά μη χρησιμοποιείτε προγράμματα με θερμαινόμενο κύκλο στεγνώματος.

Αποσυναρμολογήστε τη συσκευή σε όλα τα εξαρτήματά της ακολουθώντας σε αντίθετη φορά τα βήματα συναρμολόγησης που περιγράφονται παραπάνω.

- Πλύνετε όλα τα εξαρτήματα με ζεστό νερό και σαπούνι. Ξεπλύνετε και στεγνώστε τα καλά πριν από τη χρήση. Τα εξαρτήματα είναι κατάλληλα για πλυντήριο πιάτων, αλλά δεν πρέπει να πλένονται με θερμαινόμενο κύκλο στεγνώματος.
- Αφαιρέστε το καπάκι και τον κοχλία από τη συσκευή και προχωρήστε στην εκκένωση του δίσκου συλλογής σταγόνων, εάν είναι απαραίτητο.
- Κάτω από τον εξατμιστή, υπάρχει μια οπή (O) για την αποστράγγιση τυχόν υγρών/υπολειμμάτων στο δίσκο συλλογής σταγόνων (H). Στη συσκευασία περιλαμβάνεται ένα ελατήριο καθαρισμού (P) για τον καθαρισμό τυχόν υπολειμμάτων από την οπή.
- Εάν είναι απαραίτητο, μπορείτε να εισάγετε το ελατήριο καθαρισμού (P) στην οπή αποστράγγισης νερού (O) κάτω από τον εξατμιστή και να το μετακινήσετε πάνω-κάτω αρκετές φορές για να αποτρέψετε το φράξιμο της οπής αποστράγγισης (Εικ. 10).
- Καθαρίστε τον πίνακα ελέγχου, το σώμα της συσκευής και τον εξατμιστή με ένα μαλακό πανί. Αφήστε τα να στεγνώσουν εντελώς πριν από τη χρήση.

ΑΝΑΖΗΤΗΣΗ ΠΡΟΒΛΗΜΑΤΩΝ

ΤΟ ΡΟΦΗΜΑ ΔΕΝ ΕΙΝΑΙ ΠΑΓΩΜΕΝΟ;
Εάν η συνταγή σας δεν έχει φτάσει στην επιθυμητή υφή μετά από 60 λεπτά, αυξήστε τη ρύθμιση θερμοκρασίας κατά ένα επίπεδο. Περιμένετε 10-15 λεπτά για να ελέγξετε την υφή της συνταγής.

ΔΕΝ ΠΑΡΕΧΕΤΑΙ ΤΟ ΡΟΦΗΜΑ;
Βεβαιωθείτε ότι η συσκευή λειτουργεί. Για μια περισσότερο ρευστή παροχή, μειώστε τη ρύθμιση θερμοκρασίας. Τα παγωμένα ποτά που είναι πιο εύκολο να τα γευτείτε, θα παρέχονται με καλύτερη ρευστότητα.

ΣΦΑΛΜΑΤΑ ΠΟΥ ΕΜΦΑΝΙΖΟΝΤΑΙ ΣΤΗΝ ΟΘΟΝΗ:
E0 > Ο μικροδιακόπτης δεν είναι κλειστός, το δοχείο δεν είναι σωστά συναρμολογημένο.
E1 > Ο αισθητήρας θερμοκρασίας είναι ανοιχτός.
E2 > Ο αισθητήρας θερμοκρασίας είναι βραχυκυκλωμένος.
E3 > Ο κινητήρας σταματά 5 φορές σε μία ώρα. Αφαιρέστε τυχόν μπλοκαρισμένα αντικείμενα, περιμένετε 15 λεπτά, επανεκκινήστε τη μηχανή (εάν ο κοχλίας είναι μπλοκαρισμένος, ο κινητήρας θα σταματήσει να λειτουργεί). Στη συνέχεια, ο συμπιεστής θα σταματήσει για τουλάχιστον 3 λεπτά.
---- > Η ψύξη είναι πολύ χαμηλή, αυξήστε τη θερμοκρασία κατά ένα επίπεδο.

ΣΥΝΤΑΓΕΣ

ΓΡΑΝΙΤΑ ΜΕ ΚΟΛΑ

1 λίτρο κρύας Κόλας με τουλάχιστον 10% ζάχαρη (όχι light ή «Zero»)
Ρίξτε την κόλα στο δοχείο.
Επιλέξτε **SLUSH (ΓΡΑΝΙΤΑ).** Το πρόγραμμα θα επεξεργαστεί μέχρι να επιτευχθεί η προκαθορισμένη/βέλτιστη θερμοκρασία για τέλεια υφή.
Προσαρμόστε τη θερμοκρασία εάν είναι απαραίτητο.
Μόλις το παγωμένο ρόφημα είναι έτοιμο, η μηχανή εκπέμπει τρία ηχητικά σήματα. Σερβίρετε το ρόφημα.
ΕΝΑΛΛΑΚΤΙΚΕΣ ΛΥΣΕΙΣ αντί για Κόλα: αναψυκτικά και ζαχαρούχα μη αλκοολούχα ποτά (λεμονάδα, σόδα, τζιντζερέιλ, κ.λπ.).

ΓΡΑΝΙΤΑ TROPICAL
1,5 λίτρα παγωμένου χυμού φρούτων με γεύση Tropical
Ρίξτε τον χυμό στο δοχείο.
Επιλέξτε **SLUSH (ΓΡΑΝΙΤΑ).** Το πρόγραμμα θα επεξεργαστεί μέχρι να επιτευχθεί η προκαθορισμένη/βέλτιστη θερμοκρασία για τέλεια υφή.
Προσαρμόστε τη θερμοκρασία εάν είναι απαραίτητο.
Μόλις το παγωμένο ρόφημα είναι έτοιμο, η μηχανή εκπέμπει τρία ηχητικά σήματα. Σερβίρετε το ρόφημα.
ΕΝΑΛΛΑΚΤΙΚΕΣ ΛΥΣΕΙΣ: Οποιοσδήποτε χυμός φρούτων, λεμονάδα και αναψυκτικά: χυμός μήλου με τριμμένη κανέλα, χυμός μπανάνας με σκόνη κακάο.

ΚΑΤΕΨΥΓΜΕΝΟ ΚΟΚΤΕΪΛ ΜΕ ΒΟΤΚΑ ΚΑΙ ΧΥΜΟ ΑΧΛΑΔΙΟΥ
1,2 λίτρα παγωμένου χυμού αχλαδιού
150 ml βότκα
Σε ένα μπολ, ανακατέψτε τα υλικά.
Ρίξτε το περιεχόμενο στο δοχείο.
Επιλέξτε **SPIKED SLUSH (FROZEN COCKTAIL).**
Το πρόγραμμα θα επεξεργαστεί μέχρι να επιτευχθεί η προκαθορισμένη/βέλτιστη θερμοκρασία για τέλεια υφή.
Προσαρμόστε τη θερμοκρασία εάν είναι απαραίτητο.
Μόλις το frozen cocktail είναι έτοιμο, η μηχανή εκπέμπει τρία ηχητικά σήματα. Σερβίρετε το ποτό.
ΕΝΑΛΛΑΚΤΙΚΕΣ ΛΥΣΕΙΣ: Χρησιμοποιήστε Κόλα και ρούμι για ένα Cuba Libre, τεκίλα και χυμό πορτοκαλιού και λάιμ για μια Margarita ή Bitter, αφρώδη οίνο και χυμό πορτοκαλιού για ένα κατεψυγμένο Spritz.
Σε αυτές τις περιπτώσεις, δώστε προσοχή στα μέγιστα ποσοστά αλκοόλ και ελάχιστης ζάχαρης. Προσθέστε ζάχαρη εάν είναι απαραίτητο.

ΠΑΓΩΤΟ ΒΑΝΙΛΙΑ
Η συνιστώμενη δόση για να παρασκευάσετε το παγωτό είναι 1,2 λίτρα. (το εύρος επεξεργασίας κυμαίνεται μεταξύ του ενός και 1,3 λίτρων, με τα 1,2 λίτρα να είναι τα ιδανικά).
500 ml κρύο πλήρες γάλα
500 ml κρύα φρέσκια κρέμα γάλακτος
200 γρ. ζάχαρη
1 φιαλίδιο εκχύλισμα βανίλιας
Για τη διαδικασία, συμβουλευτείτε το εγχειρίδιο οδηγιών.
Σημείωση: Το πρόγραμμα ICE CREAM (ΠΑΓΩΤΟ) δεν πρέπει να χρησιμοποιείται με λιγότερο από 1 λίτρο.

ΜΙΛΚΣΕΪΚ ΜΕ ΚΑΚΑΟ ΚΑΙ ΚΑΡΑΜΕΛΑ
600 ml κρύο πλήρες γάλα
300 ml κρύα φρέσκια κρέμα γάλακτος
20 γρ. κακάο σε σκόνη
1 φιαλίδιο εκχύλισμα βανίλιας
150 ml σιρόπι καραμέλας (κανονικό ή αλατισμένο)
Σε ένα μπολ, ανακατέψτε τα υλικά.
Ρίξτε το περιεχόμενο στο δοχείο.
Επιλέξτε **MILKSHAKE**.
Το πρόγραμμα θα επεξεργαστεί μέχρι να επιτευχθεί η προκαθορισμένη/βέλτιστη θερμοκρασία για τέλεια υφή.
Προσαρμόστε τη θερμοκρασία εάν είναι απαραίτητο.
Όταν το μιλκσέικ είναι έτοιμο, η μηχανή εκπέμπει τρία ηχητικά σήματα.
Γαρνίρετε με κρέμα γάλακτος, topping καραμέλας και μερικούς κόκκους αλατιού. Σερβίρετε το ποτό.

ΦΡΑΠΕ ΜΕ ΚΑΦΕ
400 ml κρύο πλήρες γάλα
200 ml κρύα φρέσκια κρέμα γάλακτος
200 ml κρύος μαύρος καφές
150 γρ. ζάχαρη
Σε ένα μπολ, ανακατέψτε τα υλικά.
Ρίξτε το περιεχόμενο στο δοχείο.
Επιλέξτε **FRAPPE'.**
Το πρόγραμμα θα επεξεργαστεί μέχρι να επιτευχθεί η προκαθορισμένη/βέλτιστη θερμοκρασία για τέλεια υφή.
Προσαρμόστε τη θερμοκρασία εάν είναι απαραίτητο.
Όταν το μιλκσέικ είναι έτοιμο, η μηχανή εκπέμπει τρία ηχητικά σήματα.
Γαρνίρετε με κρέμα γάλακτος και topping σοκολάτας ή κανέλας. Σερβίρετε το ρόφημα.

ПРАВИЛА ПОЛЬЗОВАНИЯ

ПЕРЕД НАЧАЛОМ РАБОТЫ НЕОБХОДИМО ПРОЧИТАТЬ ИНСТРУКЦИЮ.

Используя электрические приборы необходимо выполнять следующие меры предосторожности:

1. Убедитесь в том, что напряжение прибора совпадает с напряжением Вашей электрической сети.
2. Не оставляйте без присмотра включённый в электрическую сеть прибор; отключайте его после каждого использования.
3. Не ставьте прибор вблизи источников отопления или на их поверхности.
4. При эксплуатации ставить прибор только на горизонтальные и устойчивые поверхности.
5. Не оставляйте прибор под воздействием атмосферных явлений (дождя, солнца и т.д.).
6. Электрический провод не должен касаться горячих поверхностей.
7. Устройство может использоваться детьми в возрасте не младше 8 лет и лицами с ограниченными физическими , сенсорными или умственными возможностями или не имеющими достаточного опыта или знаний обращения с прибором только под наблюдением ответственного лица или после его инструктажа. Дети не должны играть с прибором. Чистка и техобслуживание могут осуществляться детьми только под должным присмотром.
8. Необходимо следить за детьми и не разрешать им играть с этим прибором.
9. НИКОГДА НЕ ПОГРУЖАЙТЕ КОРПУС ПРИБОРА, ВИЛКУ ИЛИ ШНУР В ВОДУ ИЛИ ДРУГИЕ ЖИДКОСТИ. ИСПОЛЬЗУЙТЕ ДЛЯ ИХ ОЧИСТКИ ВЛАЖНУЮ ТКАНЬ.
10. ДАЖЕ ЕСЛИ ПРИБОР ВЫКЛЮЧЕН, НЕОБХОДИМО ОТСОЕДИНИТЬ ВИЛКУ ПРОВОДА ОТ ЭЛЕКТРИЧЕСКОЙ РОЗЕТКИ, ПРЕЖДЕ ЧЕМ СОБИРАТЬ ИЛИ РАЗБИРАТЬ ЕГО ДЕТАЛИ И ПРИСТУПАТЬ К ЧИСТКЕ.
11. Необходимо тщательно высушить руки, прежде чем нажимать и регулировать кнопки прибора и дотрагиваться до вилки провода и электрических деталей.
12. Перед использованием прибора убедитесь, что он полностью собран.
13. Не включайте прибор пустым.
14. НИКОГДА НЕ ПРИКАСАЙТЕСЬ К ДВИЖУЩИМСЯ ЧАСТЯМ.
15. Не добавляйте в прибор замороженные фрукты, замороженные овощи или лед.

16. Не добавляйте в прибор горячие ингредиенты.
17. Не заполняйте контейнер выше отметки MAX FILL.
18. Никогда не оставляйте прибор без присмотра во время использования.
19. Перед использованием убедитесь, что все предметы удалены из контейнеров. Несоблюдение этого требования может привести к поломке контейнеров, что потенциально может стать причиной травм и повреждения прибора.
20. Не переносите прибор за ручку. Возьмите прибор с обеих сторон, под моторным блоком.
21. Не обрабатывайте твердые, рассыпчатые ингредиенты или лед. Данный прибор не предназначен для обработки рассыпных замороженных фруктов, твердых блоков льда или кубиков льда.
22. Всегда держите прибор в вертикальном положении.
23. После распаковки установите прибор в вертикальное положение не менее чем на 2 часа перед использованием. Это нужно для оседания хладагента в системе кондиционирования воздуха и обеспечения оптимальной работы прибора.
24. При использовании прибора убедитесь, что боковые и задняя стенки находятся на расстоянии не менее 10 сантиметров от стен.
25. При отсоединении от электрической розетки браться руками непосредственно за штепсель. Никогда не тянуть за провод для того, чтобы вытащить его.
26. Не используйте прибор в случае, если электрический провод или вилка повреждены, или же сам прибор испорчен. В этом случае обратитесь в ближайший Специализированный Сервисный Центр.
27. Если электрический провод повреждён, он должен быть заменён Производителем или его Сервисным Центром, или же другим лицом, имеющим должную квалификацию, во избежание любого типа риска.
28. Прибор предназначен для бытового использования дома и в других аналогичных условиях:
    - кухня для сотрудников магазинов, офисов и других рабочих сред;
    - для использования гостями гостиниц, мотелей и других видов гостиничных структур;
    - мини-гостиницы типа bed and breakfast;
    - кейтеринг и аналогичные виды деятельности без розничной торговли.
29. Вносимые изменения в прибор, если они чётко не указаны производите-

лем, могут привести к потере безопасности и гарантии его эксплуатации со стороны потребителя.

30. В случае если Вы решили выбросить этот прибор, рекомендуется перерезать электрический провод для невозможности его дальнейшего использования. Рекомендуется также обезвредить те части прибора, которые могут представлять опасность, в случае их использования детьми для своих игр.
31. Составные части упаковки не должны оставляться в местах, доступных для детей, так как они могут представлять источник опасности.
32. Никогда не ставьте в прибор взрывчатые вещества, такие как аэрозоли, с горючим пропеллентом.
33. Убедитесь, что вентиляционные отверстия на внешней стороне прибора или в интегрированной структуре свободны от посторонних предметов.
34. Не используйте механические или другие устройства, не указанные производителем, для ускорения процесса размораживания.
35. Не повредите контур циркуляции хладагента.
36. Не используйте электроприборы внутри пищевых контейнеров, за исключением случаев, рекомендованных производителем.
37.  ***Внимание: Опасность возгорания.*** Хладагентный контур прибора содержит изобутан (R600a) – природный газ с высокой степенью экологичности, но при этом легковоспламеняющийся. При транспортировке и установке прибора следите за тем, чтобы ни один из компонентов холодильного контура не был поврежден. В случае повреждения холодильного контура избегайте открытого огня и источников возгорания и тщательно проветривайте помещение, где находится прибор.

СОХРАНИТЬ ИНСТРУКЦИЮ

Потребляемая мощность в режиме ожидания с отображением состояния: 0,7 Вт

ОПИСАНИЕ ПРИБОРА (РИС. 1)

A Дверца загрузки ингредиентов
B Контейнер
C Рычаг дозирования продукта
D Отверстие для подачи продукта
E Шнек
F Пробка
G Решетка поддона для сбора капель
H Поддон для сбора капель
I Испаритель
L Рычаг блокировки/разблокировки контейнера
M Корпус прибора
N Панель управления с дисплеем
O Отверстие для слива воды
P Пружина для очистки

Панель управления:

1 Кнопка повышения температуры
2 Индикаторы температуры
3 Слаш (гранита)
4 Алкогольный слаш (алкогольная гранита)
5 Мороженое
6 Фраппе
7 Молочный коктейль
8 Охлажденный сок
9 Кнопка самоочистки
10 Кнопка включения/режима ожидания/выключения
11 Кнопка отложенного запуска
12 Кнопка снижения температуры

ПЕРЕД ИСПОЛЬЗОВАНИЕМ

ВНИМАНИЕ: ДАЖЕ ТОГДА, КОГДА УСТРОЙСТВО НЕ ИСПОЛЬЗУЕТСЯ, ОТКЛЮЧАЙТЕ ЕГО ОТ ЭЛЕКТРИЧЕСКОЙ РОЗЕТКИ И ДАЙТЕ ЕМУ ОСТЫТЬ ПЕРЕД УСТАНОВКОЙ ИЛИ УДАЛЕНИЕМ КОМПОНЕНТОВ ДЛЯ ИХ ОЧИСТКИ.

- Вымойте все компоненты горячей мыльной водой. Тщательно промойте и высушите прибор перед использованием. Компоненты можно мыть в посудомоечной машине, но не рекомендуется их мыть в режиме сушки с подогревом.
- Очистите панель управления, корпус прибора и испаритель мягкой тканью. Дайте полностью высохнуть перед использованием.

ВНИМАНИЕ: Поставьте прибор вертикально на столешницу как минимум за 2 часа до использования. Это позволит хладагенту осесть в конденсаторе для оптимальной и безопасной работы.

СБОРКА ПРИБОРА

ВНИМАНИЕ: ДАЖЕ ТОГДА, КОГДА УСТРОЙСТВО НЕ ИСПОЛЬЗУЕТСЯ, ОТКЛЮЧАЙТЕ ЕГО ОТ ЭЛЕКТРИЧЕСКОЙ РОЗЕТКИ И ДАЙТЕ ЕМУ ОСТЫТЬ ПЕРЕД УСТАНОВКОЙ ИЛИ УДАЛЕНИЕМ КОМПОНЕНТОВ ДЛЯ ИХ ОЧИСТКИ.

ВАЖНО: Всегда устанавливайте прибор на ровную поверхность, чтобы обеспечить наилучшую производительность компрессора.

- Установите шнек (E), надев его на испаритель (I) и убедившись, что он достигает нижней прокладки (рис. 2).
- Вставьте пробку (F) под испаритель (I) в соответствующие направляющие (рис. 3).
- Установите рычаг дозирования (C) в положение вверх, вставьте контейнер (B), сдвинув его вместе со шнеком (E) внутрь; убедитесь, что передняя направляющая выемка на контейнере вставлена в соответствующую направляющую на корпусе прибора. Сдвиньте контейнер до тех пор, пока задняя выемка не зафиксируется на штифте под рычагом (L) (рис. 4).

- Зафиксируйте контейнер (B), повернув фиксирующий рычаг (L) вниз (рис. 5).
- Поместите решетку (G) на поддон для сбора капель (H) (рис. 6). Вставьте поддон для сбора капель в переднюю часть прибора, под панель управления (рис. 7).

ИНСТРУКЦИЯ ПО ЭКСПЛУАТАЦИИ

ВНИМАНИЕ: Перед запуском прибора убедитесь, что он полностью собран и все компоненты надежно зафиксированы.

ВНИМАНИЕ: Никогда не опускайте рычаг разблокировки (L) во время работы.

- Подготовьте ингредиенты для рецепта, равномерно перемешайте их, а затем вылейте в контейнер.
- Подключите прибор к розетке; загорится индикатор на кнопке питания (10), указывающий на то, что прибор включен. Откройте дверцу (A), расположенную в верхней части крышки (B) (рис. 8).
- Вылейте смешанные ингредиенты через загрузочную дверцу (A), а затем закройте ее.

Примечание: Для работы требуется минимум 0,5 литра ингредиентов; максимум — 1,6 литра.

ВНИМАНИЕ: Добавляйте только жидкие ингредиенты. Не добавляйте лед или твердые ингредиенты, такие как мороженое, печенье, шоколадная крошка или замороженные фрукты. Не добавляйте горячие ингредиенты.

- Нажмите кнопку питания (10) на 3 секунды; загорятся все кнопки функций.
- Нажмите кнопку нужной функции; выбранная кнопка будет гореть постоянно, а остальные погаснут. Подождите 3 секунды; прибор автоматически начнет работу.
- Для каждой функции установлена заданная температура для достижения идеальной консистенции. Однако во время работы можно регулировать температуру, нажимая кнопки увеличения (1) для приготовления напитков со льдом или кнопки уменьшения (12) для более густых и холодных напитков со льдом.

  Индикаторы температуры (2) будут загораться и мигать, пока напиток замерзает до заданной температуры. Как только замороженный напиток достигнет желаемой температуры, индикатор кнопки функции загорится постоянно, и прибор издаст три звуковых сигнала. После этого прибор продолжит работу, поддерживая идеальную температуру замороженного напитка, готового к подаче.
- Время приготовления может составлять от 6 минут (охлажденный сок) до 60 минут в зависимости от программы, ингредиентов, объема и начальной температуры.

Функция	***Температура по умолчанию***	***Применение***
Охлажденный сок *	6°C	Фруктовый сок, яблочный сидр
Молочный коктейль	-3°C	Молочные и сливочные напитки. Шоколадное молоко, смузи
Фраппе	-4°C	Густой напиток из различных ингредиентов
Мороженое	-6°C	Сливки, цельное молоко, сахар и ароматизаторы

Алкогольный слаш (алкогольная гранита)	-7°C	Напитки, содержащие алкоголь. Маргарита, Куба Либре...
Слаш (гранита)	-2°C	Безалкогольные напитки (Кола, лимонный или апельсиновый слаш и т. д.), лимонад

* эта функция позволяет быстро охладить соки и безалкогольные напитки.

- Во время работы прибора нажатие кнопки (10) в течение 3 секунд переводит прибор в режим ожидания; этот режим длится 180 секунд, в течение которых будет работать только мотор, но не компрессор, после чего прибор автоматически выключится. Повторное нажатие кнопки (10) перезапустит прибор.
- В режиме ожидания многократное нажатие кнопки отложенного запуска (11) позволяет установить время запуска; время, отображаемое на дисплее, может варьироваться от 1 часа до 12 часов. По истечении времени отложенного запуска прибор начнет работу.
- Включив прибор, поставьте чашку на поддон для капель под отверстие для подачи напитка (D) и поверните рычаг (C) по часовой стрелке вниз, чтобы подать напиток (рис. 9). Поднимите рычаг (C) еще раз, чтобы остановить подачу напитка.

Примечание: не отключайте функцию установки времени, пока не будет подан весь замороженный напиток.

- По окончании каждого цикла прибор издаст три звуковых сигнала, но продолжит поддерживать низкую температуру напитка; если температура повысится, компрессор перезапустится, чтобы поддерживать замороженный напиток при идеальной температуре и подготовить его к подаче.
- Нажмите кнопку (10) и выключите прибор.

ВНИМАНИЕ: Эксплуатируйте прибор не более 12 часов подряд.

ВНИМАНИЕ: При каждом включении прибора необходимо выждать не менее 3 минут. Не включайте и не выключайте прибор многократно, чтобы избежать его повреждения; при каждой остановке компрессор будет принудительно охлаждать прибор в течение 3 минут для его защиты.

ВНИМАНИЕ: Этот прибор оснащен системой безопасности, предотвращающей повреждение мотора и приводной системы; в случае перегрузки мотор временно отключится. Дайте прибору остыть в течение приблизительно 15 минут. Убедитесь, что максимальная вместимость емкости не превышена, и не добавляйте лед или твердые ингредиенты, такие как фрукты, мороженое, замороженные фрукты или горячие ингредиенты.

РЕКОМЕНДАЦИИ

- Все напитки должны содержать не менее 10% сахара, предпочтительно 13-15%. При расчете необходимого содержания сахара пищевые подсластители не учитываются. См. этикетку с информацией о пищевой ценности напитка для определения содержания сахара, рекомендуемого минимальными требованиями, указанными ниже:

500 мл ингредиентов > минимум 50 г сахара (в идеале 65 г)

1,5 л ингредиентов > минимум 150 г сахара (в идеале 190 г)

- При использовании функции «Алкогольный смузи» содержание алкоголя должно быть от 2,8% до 15%. Для приготовления замороженных коктейлей следуйте приведенным ниже

рекомендациям по содержанию крепких спиртных напитков (водка, текила и т. д.) на общий объем рецепта:

500 мл напитка > максимум 70 мл крепких спиртных напитков

1 л напитка > максимум 140 мл крепких спиртных напитков

1,5 л напитка > максимум 210 мл крепких спиртных напитков

- Для достижения наилучших результатов охладите жидкости или ингредиенты перед добавлением их в емкость.
- Для еще более ледяного результата охладите бокалы перед подачей напитка.

Функция самоочистки

Разберите прибор на все компоненты, выполнив действия в обратном порядке описанным выше этапам сборки.

- Долейте оставшийся замороженный напиток, повернув рычаг (C) по часовой стрелке вниз, и остановите функцию, нажав соответствующую кнопку.
- Запустите функцию самоочистки, нажав кнопку (9).
- Добавьте воду средней температуры (не выше 60°C) через отверстие (A) до максимальной отметки заполнения емкости (B) (1,6 литра).
- Примерно через 3 минуты цикл самоочистки завершится автоматически. Поставьте миску на решетку и вылейте всю воду.
- Нажмите кнопку (10) и выключите прибор.

Примечание: при необходимости повторите операцию до полного удаления замороженного напитка из прибора.

Примечание: после завершения цикла самоочистки вымойте все компоненты вручную, чтобы не повредить покрытие, или в посудомоечной машине, но не используя программы с подогревом и сушкой.

УХОД

ВНИМАНИЕ: НИКОГДА НЕ ПОГРУЖАЙТЕ КОРПУС ПРИБОРА, ВИЛКУ ИЛИ ШНУР В ВОДУ ИЛИ ДРУГИЕ ЖИДКОСТИ. ИСПОЛЬЗУЙТЕ ДЛЯ ИХ ОЧИСТКИ ВЛАЖНУЮ ТКАНЬ.

ВНИМАНИЕ: Чтобы продлить срок службы прибора, мойте все компоненты вручную, чтобы не повредить покрытие, или в посудомоечной машине, но не используя программы с подогревом и сушкой.

Разберите прибор на все компоненты, выполнив действия в обратном порядке описанным выше этапам сборки.

- Вымойте все компоненты горячей мыльной водой. Тщательно промойте и высушите прибор перед использованием. Компоненты можно мыть в посудомоечной машине, но не рекомендуется их мыть в режиме сушки с подогревом.
- Снимите пробку и шнек с прибора и при необходимости опорожните поддон для сбора капель.
- Под испарителем находится отверстие (O), через которое капли/остатки стекают в поддон для сбора капель (H). В комплект входит пружина для очистки отверстия от загрязнений.
- При необходимости можно вставить чистящую пружину (P) в сливное отверстие для воды (O) под испарителем и несколько раз переместить ее вверх и вниз, чтобы предотвратить засорение сливного отверстия (рис. 10).

- Очистите панель управления, корпус прибора и испаритель мягкой тканью. Дайте полностью высохнуть перед использованием.

УСТРАНЕНИЕ НЕИСПРАВНОСТЕЙ

НАПИТОК НЕ ЗАМОРАЖИВАЕТСЯ?
Если напиток не достиг желаемой консистенции через 60 минут, увеличьте температуру на один уровень. Подождите 10-15 минут, чтобы проверить консистенцию.

НЕТ ПОДАЧИ НАПИТКА?
Убедитесь, что прибор работает. Для более интенсивного выхода напитка уменьшите температуру. Холодные напитки, которые легче пить, будут выходить интенсивнее.

ОШИБКИ НА ДИСПЛЕЕ:
E0 > Микропереключатель не замкнут, контейнер собран неправильно.
E1 > Температурный датчик разомкнут.
E2 > Температурный датчик закорочен.
E3 > Мотор останавливается 5 раз в час; удалите все застрявшие предметы, подождите 15 минут и перезапустите прибор (если шнек заблокирован, мотор перестанет работать). После этого компрессор остановится как минимум на 3 минуты.
---- > Температура охлаждения слишком низкая, увеличьте ее на один уровень.

РЕЦЕПТЫ

КОЛА-СЛАШ
1 л холодной Колы с содержанием сахара не менее 10% (не лайт или «Zero»)
Налейте Колу в емкость.
Выберите **SLUSH (СЛАШ).** Программа будет работать до достижения заданной/оптимальной температуры для получения идеальной консистенции.
При необходимости отрегулируйте температуру.
Как только замороженный напиток будет готов, прибор издаст три звуковых сигнала. Подайте напиток.
ДРУГИЕ ВАРИАНТЫ : безалкогольные напитки и сладкие безалкогольные напитки (лимонад, газировка, имбирный эль и т. д.).

ГРАНИТА «ТРОПИКАЛ»
1,5 л охлажденного фруктового сока с тропическим вкусом
Налейте сок в емкость.
Выберите **SLUSH**. Программа будет работать до достижения заданной/оптимальной температуры для получения идеальной консистенции.
При необходимости отрегулируйте температуру.
Как только замороженный напиток будет готов, прибор издаст три звуковых сигнала. Подайте напиток.
ДРУГИЕ ВАРИАНТЫ: любые фруктовые соки, лимонад и безалкогольные напитки: яблочный сок и молотая корица, банановый сок и какао-порошок.

ЗАМОРОЖЕННЫЙ КОКТЕЙЛЬ ВОДКА И ГРУШЕВЫЙ СОК

1,2 л охлажденного грушевого сока
150 мл водки
В миске смешайте ингредиенты.
Вылейте содержимое в емкость.
Выберите **SPIKED SLUSH (ЗАМОРОЖЕННЫЙ КОКТЕЙЛЬ).**
Программа будет работать до достижения заданной/оптимальной температуры для получения идеальной консистенции.
При необходимости отрегулируйте температуру.
Как только замороженный коктейль будет готов, машина издаст три звуковых сигнала. Подайте напиток.
ДРУГИЕ ВАРИАНТЫ: для «Куба Либре» используйте Колу и ром, для «Маргариты» — текилу и апельсиновый и лаймовый сок, или для замороженного «Спритца» — биттеры, игристое вино и апельсиновый сок.
В этих случаях обратите внимание на максимальное содержание алкоголя и минимальное содержание сахара. При необходимости добавьте сахар.

ВАНИЛЬНОЕ МОРОЖЕНОЕ

Рекомендуемое количество для приготовления мороженого составляет 1,2 литра (оптимальный объем — от 1 до 1,3 литра, при этом 1,2 литра — идеальное количество).
500 мл холодного цельного молока
500 мл холодных свежих сливок
200 г сахара
1 чайная ложка чистого ванильного экстракта
Способ приготовления описан в инструкции.
Примечание: Программу «ICE CREAM» (МОРОЖЕНОЕ) не следует использовать с объемом менее 1 литра.

МОЛОЧНЫЙ КОКТЕЙЛЬ С КАКАО И КАРАМЕЛЬЮ

600 мл холодного цельного молока
300 мл холодных свежих сливок
20 г какао-порошка
1 флакон ванильного экстракта
150 мл карамельного сиропа (обычного или соленого)
В миске смешайте ингредиенты.
Вылейте содержимое в емкость.
Выберите **MILKSHAKE**.
Программа будет работать до достижения заданной/оптимальной температуры для получения идеальной консистенции.
При необходимости отрегулируйте температуру.
Когда молочный коктейль будет готов, прибор издаст три звуковых сигнала.
Украсьте сливками, карамельной посыпкой и несколькими крупинками соли. Подайте напиток.

КОФЕЙНЫЙ ФРАППЕ

400 мл холодного цельного молока
200 мл холодных свежих сливок
200 мл холодного черного кофе
150 г сахара
В миске смешайте ингредиенты.
Вылейте содержимое в емкость.
Выберите **FRAPPE'.**
Программа будет работать до достижения заданной/оптимальной температуры для получения идеальной консистенции.
При необходимости отрегулируйте температуру.
Когда фраппе будет готов, прибор издаст три звуковых сигнала.
Украсьте сливками и шоколадной или коричной посыпкой. Подайте напиток.

Условия хранения: температура: от +5С до +45С; влажность <80%
Срок хранения: Не ограничен
Срок службы: 2 года
Условия утилизации: Утилизировать в соответствии с экологическими требованиями
Условия транспортировки: Во время транспортировки, не бросать и не подвергать излишней вибрации.
Условия реализации: Правила реализации товара не установлены изготовителем, но должны соответствовать региональным, национальным и международным нормам и стандартам.

Дата производства указана на паспортной табличке
Дата изготовления указана на корпусе изделия в зашифрованном виде SN wk/yrabcdefg,
где wk – неделя производства
yr – год производства
abcdefg – серийный номер изделия

Соответствует требованиям:

ТР ТС 004/2011 «О Безопасности низковольтного оборудования»
ТР ТС 020/2011 «Электромагнитная совместимость»
ТР ТС 037/2016 «Об ограничении применения опасных веществ в изделиях электротехники и радиоэлектроники»

Только для рынков стран ЕС и России
220-240В~ 50/60Гц 200Вт
Сделано в Китае

Импортёр и ответственный за рекламации потребителей:
ООО «Делонги», Россия, 127055, г. Москва, Сущёвская ул., д.27, стр. 3.
Тел. +7(495) 781-26-76, www.delonghi.com/ru-ru
Горячая линия поддержки: 8 800 2005262

Производитель: De'Longhi Appliances Srl / ДеЛонги Эпплайансез С.р.л.
Адрес: г. Тревизо, ул. Л. Сайтс 47-31100, Тел.: +3904224131, Италия.

ВАЖЛИВІ ЗАСТЕРЕЖЕННЯ

ПРОЧИТАЙТЕ ЦІ ІНСТРУКЦІЇ ПЕРЕД ВИКОРИСТАННЯМ.

Під час використання електроприладів необхідно дотримуватися відповідних запобіжних заходів, наведених нижче.

1. Переконайтеся, що електрична напруга приладу відповідає напрузі у вашій мережі електроживлення.
2. Не залишайте прилад без нагляду, коли він підключений до електромережі; відключайте його після кожного використання.
3. Не ставте прилад на джерела тепла або поблизу них.
4. Під час використання розмістіть прилад на горизонтальній, стійкій та добре освітленій поверхні.
5. Не залишайте прилад під дією атмосферних явищ (дощ, сонце тощо…).
6. Переконайтеся, що електричний провід не торкається гарячих поверхонь.
7. Приладом можуть користуватися діти віком від 8 років, люди з обмеженими фізичними, сенсорними чи розумовими можливостями, а також люди без досвіду та належних знань лише у тому випадку, якщо вони перебувають під наглядом або їм дано вказівки щодо безпечного користування приладом і вони розуміють ризики, пов'язані з його використанням. Діти не повинні гратися пристроєм. Діти можуть здійснювати очищення приладу та догляд за ним лише під належним наглядом дорослих.
8. Діти повинні перебувати під наглядом; не можна допускати, щоб вони гралися пристроєм.
9. НІКОЛИ НЕ ЗАНУРЮЙТЕ КОРПУС ВИРОБУ, ВИЛКУ ТА ПРОВІД ЕЛЕКТРОЖИВЛЕННЯ У ВОДУ ЧИ ІНШІ РІДИНИ. ЩОБ ПОМИТИ ЇХ, ВИКОРИСТОВУЙТЕ ВОЛОГУ ГАНЧІРКУ.
10. НАВІТЬ ЯКЩО ПРИСТРІЙ НЕ ВИКОРИСТОВУЄТЬСЯ, ВІД'ЄДНАЙТЕ ЙОГО ВІД РОЗЕТКИ ЕЛЕКТРОЖИВЛЕННЯ ПЕРЕД ТИМ, ЯК МОНТУВАТИ АБО ДЕМОНТУВАТИ ОКРЕМІ ДЕТАЛІ, А ТАКОЖ ПЕРЕД МИТТЯМ.
11. Завжди переконуйтеся, що ваші руки сухі, перш ніж використовувати або налаштовувати перемикачі на приладі, а також перед тим, як торкатися вилки та роз'ємів живлення.
12. Перед запуском приладу переконайтеся, що він правильно зібраний.
13. Не експлуатуйте прилад порожнім.
14. НІКОЛИ НЕ ТОРКАЙТЕСЯ РУХОМИХ ЧАСТИН.
15. Не наповнюйте прилад замороженими фруктами, овочами або льодом.

16. Не наповнюйте прилад гарячими інгредієнтами.
17. Не наповнюйте контейнер вище позначки MAX FILL (максимальний рівень).
18. Під час використання ніколи не залишайте прилад без нагляду.
19. Перед використанням переконайтеся, що в контейнерах не залишилося кухонне начиння. Залишене начиння може призвести до поломки контейнерів і спричинити травми та пошкодження майна.
20. Не переносьте прилад, тримаючи за ручку. Тримайте прилад з обох боків, під основою двигуна.
21. Не засипайте для обробки тверді, сипкі інгредієнти або лід. Цей прилад не призначений для обробки сипких заморожених фруктів, твердих брикетів льоду або кубиків льоду.
22. Завжди тримайте прилад у вертикальному положенні.
23. Після першого розпакування приладу переконайтеся, що він перебував у вертикальному положенні щонайменше 2 години перед використанням. Це дає змогу холодоагентам з оливою осісти в системі кондиціонування повітря та забезпечує оптимальну продуктивність.
24. Під час використання переконайтеся, що обидва боки та задня частина приладу знаходяться на відстані щонайменше десяти сантиметрів від стін.
25. Щоб від'єднати вилку, візьміться безпосередньо за неї та витягніть із розетки. Ніколи не від'єднуйте її, тягнучи за провід.
26. Не використовуйте прилад, якщо провід електроживлення чи вилку пошкоджено, або якщо сам прилад несправний.
27. Якщо провід електроживлення пошкоджено, його повинен замінити Виробник або служба технічної підтримки чи особа з аналогічною кваліфікацією, щоб запобігти виникненню будь-яких ризиків.
28. Цей пристрій призначений для домашнього (і подібного) використання, наприклад:

- кухонні зони для персоналу магазинів, офісів та інших робочих приміщень;
- використання клієнтами готелів, мотелів та інших подібних закладів;
- готелі типу «ліжко та сніданок»;
- ресторани виїзного обслуговування та аналогічна діяльність без роздрібної торгівлі.

29. Будь-які модифікації цього продукту, не схвалені виробником, можуть призвести до виникнення небезпечних ситуацій та анулювання права користувача на використання цього пристрою.
30. Якщо ви вирішите утилізувати цей прилад як сміття, рекомендується виве-

сти його з ладу, перерізавши провід електроживлення. Також рекомендується знешкодити потенційно небезпечні частини приладу (особливо для дітей, що можуть використовувати його для власних ігор).

31. Елементи пакування не можна залишати в доступних для дітей місцях, оскільки це потенційні джерела небезпеки.
32. Не зберігайте вибухонебезпечні речовини, такі як аерозольні балончики, поруч із приладом, оскільки він містить легкозаймисті компоненти.
33. Переконайтеся, що вентиляційні отвори на зовнішній стороні приладу або у вбудованій конструкції нічим не заблоковані.
34. Не використовуйте механічні або інші пристрої, не рекомендовані виробником, для пришвидшення процесу розморожування.
35. Не пошкоджуйте холодильний контур.
36. Не використовуйте електроприлади всередині контейнерів для харчових продуктів, якщо вони не відповідають рекомендаціям виробника.
37.  ***Увага! Вогненебезпечно.*** Холодоагент приладу містить ізобутан (R600a) – природний газ із високим рівнем екологічної сумісності, але водночас він легкозаймистий. Під час транспортування та встановлення приладу переконайтеся, що жоден із компонентів холодильного контуру не пошкоджено. Якщо холодильний контур пошкоджено, уникайте відкритого вогню та джерел займання, а також ретельно провітріть приміщення, де знаходиться прилад.

ЗБЕРІГАТИ ЦІ ІНСТРУКЦІЇ З ЕКСПЛУАТАЦІЇ

Споживання енергії в режимі очікування з відображенням стану: 0,7 Вт

ОПИС ПРИЛАДУ (РИС. 1)

A Дверцята для заливання інгредієнтів
B Контейнер
C Важіль видачі продукту
D Отвір видачі продукту
E Шнек
F Кришка
G Решітка піддону для крапель
H Піддон для крапель
I Випарник
L Важіль блокування/розблокування контейнера
M Корпус приладу
N Панель керування з дисплеєм
O Зливний отвір для води
P Очищувальна пружина

Панель керування:

1 Кнопка підвищення температури
2 Індикатори температури
3 Граніта (слаш)
4 Алкогольна граніта
5 Морозиво
6 Фрапе
7 Молочний коктейль
8 Охолоджений сік
9 Кнопка самоочищення приладу
10 Кнопка ввімкнення/очікування/вимкнення
11 Кнопка активації відкладеного запуску
12 Кнопка зниження температури

ПЕРЕД ВИКОРИСТАННЯМ

УВАГА! НАВІТЬ ЯКЩО ПРИЛАД НЕ ВИКОРИСТОВУЄТЬСЯ, ВІД'ЄДНАЙТЕ ЙОГО ВІД РОЗЕТКИ ЕЛЕКТРОЖИВЛЕННЯ ПЕРЕД ТИМ, ЯК МОНТУВАТИ АБО ДЕМОНТУВАТИ ОКРЕМІ ДЕТАЛІ, А ТАКОЖ ПЕРЕД МИТТЯМ.

- Вимийте всі компоненти гарячою водою з мийним засобом. Ретельно прополощіть та висушіть перед використанням. Компоненти можна мити в посудомийній машині, але не слід використовувати режим сушіння з підігрівом.
- Протирайте панель керування, корпус приладу та випарник м'якою ганчіркою. Перед використанням дайте їм повністю висохнути.

УВАГА! Поставте прилад на робочу поверхню вертикально щонайменше за 2 години до використання. Це дасть змогу холодоагенту осісти в конденсаторі та гарантуватиме оптимальну й безпечну роботу.

МОНТУВАННЯ ПРИЛАДУ

УВАГА! НАВІТЬ ЯКЩО ПРИЛАД НЕ ВИКОРИСТОВУЄТЬСЯ, ВІД'ЄДНАЙТЕ ЙОГО ВІД РОЗЕТКИ ЕЛЕКТРОЖИВЛЕННЯ ПЕРЕД ТИМ, ЯК МОНТУВАТИ АБО ДЕМОНТУВАТИ ОКРЕМІ ДЕТАЛІ, А ТАКОЖ ПЕРЕД МИТТЯМ.

ЗАСТЕРЕЖЕННЯ! Завжди ставте прилад на рівну поверхню; таким чином компресор забезпечуватиме найкращий ефект.

- Установіть шнек (E), насадивши його на випарник (I), і переконайтесь, що він дотикається до прокладки (мал. 2).
- Установіть кришку (F) під випарник (I), посунувши вздовж відповідних напрямних (мал. 3).
- Піднявши важіль видачі (C) вгору, установіть контейнер (B), насадивши його на шнек (E); переконайтеся, що виїмка на контейнері збігається з відповідною напрямною на корпусі приладу. Просувайте контейнер, доки виїмка на задній частині контейнера не зафіксується на штифті під важелем (L) (мал. 4).
- Зафіксуйте контейнер (B), повернувши важіль блокування (L) вниз (мал. 5).

- Установіть решітку (G) на піддон для крапель (H) (мал. 6). Установіть піддон для крапель на передній частині приладу під панеллю керування (мал. 7).

ІНСТРУКЦІЇ З ВИКОРИСТАННЯ

УВАГА! Перед запуском приладу переконайтеся, що він правильно зібраний, а всі компоненти надійно зафіксовані.

УВАГА! Ніколи не опускайте важіль розблокування (L) під час роботи.

- Підготуйте інгредієнти відповідно до рецепту, змішайте їх до однорідної консистенції, а потім вилийте в контейнер.
- Підключіть прилад до розетки електроживлення; загориться індикатор кнопки ввімкнення (10), вказуючи на те, що прилад увімкнено. Відкрийте дверцята (A), розташовані на верхній частині кришки (B) (мал. 8).
- Вилийте змішані інгредієнти через дверцята для заливання інгредієнтів (A), а потім закрийте їх.

Примітка. Мінімальна кількість інгредієнтів для нормальної роботи: 0,5 літра; максимальна кількість – 1,6 літра.

УВАГА! Наливайте лише рідкі інгредієнти. Не насипайте лід або тверді інгредієнти, зокрема морозиво, печиво, шоколадну крихту або заморожені фрукти. Не наливайте гарячі інгредієнти.

- Натисніть і утримуйте кнопку ввімкнення (10) протягом 3 секунд; засвітяться усі кнопки, що відповідають за функції.
- Натисніть кнопку потрібної функції; вибрана кнопка світитиметься постійно, а інші згаснуть. Зачекайте 3 секунди; прилад автоматично почне працювати.
- Для кожної функції передбачено стандартну температуру, що забезпечує ідеальну консистенцію. Однак температуру можна регулювати під час роботи, натискаючи кнопку збільшення (1) для приготування охолоджених напоїв або кнопку зменшення (12) для густіших, крижаних холодних напоїв.

  Індикатори температури (2) загоряться та блиматимуть, поки напій заморожується до встановленого рівня температури. Щойно крижаний напій досягне потрібної температури, індикатор кнопки функції горітиме постійно та тричі пролунає звуковий сигнал. Після цього прилад продовжить працювати, щоб підтримувати ідеальну температуру крижаного напою для подачі.
- Приготування напоїв може тривати від 6 хвилин (охолоджений сік) до 60 хвилин залежно від програми, інгредієнтів, об'єму та початкової температури.

Функція	***Стандартна температура***	***Використання***
Охолоджений сік*	6°C	Фруктовий сік, яблучний сидр
Молочний коктейль	-3°C	Молочні напої та напої з кремовою текстурою. Шоколадне молоко, смузі
Фрапе	-4°C	Густий напій, приготований із різних інгредієнтів
Морозиво	-6°C	Вершки, незбиране молоко, цукор та ароматизатори

Алкогольна граніта	-7°C	Напої, що містять алкоголь (Маргарита, Куба лібре…)
Граніта (слаш)	-2°C	Безалкогольні напої (кола, лимонний або апельсиновий безалкогольний напій тощо), лимонад

* Ця функція дає змогу швидко охолоджувати соки та безалкогольні напої.

- Натискання кнопки (10) протягом 3 секунд під час роботи переведе прилад у режим очікування; цей режим триває 180 секунд, протягом яких працюватиме лише двигун, а не компресор, після чого прилад автоматично вимкнеться. Повторне натискання кнопки (10) перезапустить прилад.
- У режимі очікування багаторазовим натисканням кнопки відкладеного запуску (11) можна встановити час запуску; час, який відображається на дисплеї, може змінюватися від 1 (мін.) до 12 (макс.) годин. Коли настане час відкладеного запуску, прилад почне працювати.
- Під час роботи приладу поставте чашку на піддон для крапель під отвором видачі (D) та поверніть важіль (C) за годинниковою стрілкою вниз, щоб налити напій (мал. 9). Підніміть важіль (C) знову, щоб зупинити видачу продукту.

Примітка. Не вимикайте встановлену функцію, доки не буде видано весь крижаний напій.

- Після завершення кожної функції тричі лунатимуть звукові сигнали, але прилад продовжить підтримувати холодну температуру напою; якщо температура підвищиться, компресор відновить роботу, щоб підтримувати ідеальну температуру крижаного напою для подачі.
- Натисніть кнопку (10), щоб вимкнути прилад.

УВАГА! Використовуйте прилад максимум упродовж 12 годин.

УВАГА! Щоразу, коли ви запускаєте прилад, необхідно зачекати щонайменше 3 хвилини. Не запускайте та не вимикайте прилад кілька разів поспіль, щоб уникнути його пошкодження; щоразу, коли компресор зупиняється, система охолодження автоматично вмикається на 3 хвилини для його захисту.

УВАГА! Для захисту двигуна та системи приводу від пошкоджень прилад оснащено системою безпеки: у разі перевантаження двигун тимчасово вимикається. Дайте приладу охолонути протягом 15 хвилин. Переконайтеся, що не перевищено максимальну місткість контейнера, і не додавайте лід або тверді інгредієнти, зокрема фрукти, морозиво, заморожені фрукти або гарячі інгредієнти.

ПОРАДИ

- Усі напої повинні містити щонайменше 10% цукру, бажано 13-15%. Будь-які дієтичні підсолоджувачі не забезпечуватимуть необхідний вміст цукру. Щоб переконатися, що рівень цукру у напої відповідає мінімальним рекомендованим вимогам (наведеним нижче), ознайомтеся з інформацією про харчову цінність на етикетці.

500 мл інгредієнтів > мінімум 50 г цукру (бажано 65 г)

1,5 л інгредієнтів > мінімум 150 г цукру (бажано 190 г)

- Під час використання функції «Алкогольна граніта» вміст алкоголю має становити від 2,8% до 15%. Для приготування крижаних коктейлів, див. наведені нижче рекомендації щодо частки міцних спиртних напоїв (горілка, текіла тощо) від загального об'єму готового напою:

500 мл напою > максимум 70 мл міцних спиртних напоїв

1 л напою > максимум 140 мл міцних спиртних напоїв
1,5 л напою > максимум 210 мл міцних спиртних напоїв
- Для отримання найкращих результатів охолодіть рідини або змішані інгредієнти перед наповненням ними контейнера.
- Щоб досягти максимальної свіжості, охолодіть склянки перед подачею крижаного напою.

Функція самоочищення приладу
Розберіть прилад на компоненти, виконуючи дії в порядку, зворотному до описаного вище (під час монтування).
- Злийте залишки крижаного напою, повернувши важіль (C) за годинниковою стрілкою вниз, та перервіть активну функцію, натиснувши відповідну кнопку.
- Запустіть функцію самоочищення, натиснувши кнопку (9).
- Залийте помірно гарячу воду (температура не повинна перевищувати 60°C) через дверцята (A) до позначки максимального рівня на контейнері (B) (1,6 літра).
- Приблизно через 3 хвилини цикл самоочищення завершиться автоматично. Поставте миску на решітку та злийте всю воду.
- Натисніть кнопку (10), щоб вимкнути прилад.

Примітка. За необхідності повторюйте операцію, доки крижаний напій повністю не буде витіснений з приладу.
Примітка. Після завершення циклу самоочищення помийте всі компоненти вручну, щоб уникнути пошкодження їхнього покриття, або в посудомийній машині (але не вибирайте програми з режимом сушіння з підігрівом).

ДОГЛЯД

УВАГА! НІКОЛИ НЕ ЗАНУРЮЙТЕ КОРПУС ВИРОБУ, ВИЛКУ ТА ПРОВІД ЕЛЕКТРОЖИВЛЕННЯ У ВОДУ ЧИ ІНШІ РІДИНИ. ЩОБ ПОМИТИ ЇХ, ВИКОРИСТОВУЙТЕ ВОЛОГУ ГАНЧІРКУ.
УВАГА! Щоб продовжити термін служби виробу, мийте всі компоненти вручну, щоб уникнути пошкодження їхнього покриття, або в посудомийній машині (але не вибирайте програми з режимом сушіння з підігрівом).
Розберіть прилад на компоненти, виконуючи дії в порядку, зворотному до описаного вище (під час монтування).
- Вимийте всі компоненти гарячою водою з мийним засобом. Ретельно прополощіть та висушіть перед використанням. Компоненти можна мити в посудомийній машині, але не слід використовувати режим сушіння з підігрівом.
- Зніміть із приладу кришку та шнек і за потреби спорожніть піддон для крапель.
- Під випарником є отвір (O) для стікання крапель/залишків у піддон для крапель (H). Для очищення будь-яких залишків, що осіли в самому отворі, використовуйте очищувальну пружину (P), яка входить до комплекту.
- За потреби можна ввести очищувальну пружину (P) в зливний отвір для води (O) під випарником і кілька разів протягнути її вгору та вниз, щоб запобігти засміченню зливного отвору (мал. 10).
- Протирайте панель керування, корпус приладу та випарник м'якою ганчіркою. Перед використанням дайте їм повністю висохнути.

УСУНЕННЯ НЕСПРАВНОСТЕЙ

У НАПОЇ НЕ УТВОРИВСЯ ЛІД?
Якщо інгредієнти не досягли потрібної консистенції через 60 хвилин, збільште температуру на один рівень. Зачекайте 10–15 хвилин та перевірте консистенцію продукту.

НЕ ВІДБУВАЄТЬСЯ ВИДАЧА НАПОЮ?
Переконайтеся, що прилад працює. Для більш плавної видачі зменште температуру. Рідші крижані напої видаються з апарата плавніше.

ПОМИЛКИ НА ДИСПЛЕЇ
E0 > Мікроперемикач не закритий, контейнер неправильно зібраний.
E1 > Розімкнутий температурний зонд.
E2 > Коротке замикання температурного зонда.
E3 > Двигун зупиняється 5 разів на годину. Видаліть будь-які застряглі предмети, зачекайте 15 хвилин і перезапустіть прилад (якщо шнек заблокований, двигун перестане працювати). Потім компресор зупиниться щонайменше на 3 хвилини.
---- > Охолодження занадто сильне. Збільште температуру на один рівень.

РЕЦЕПТИ

ГРАНІТА З КОЛОЮ
1 л холодної коли з вмістом цукру щонайменше 10% (не Light або Zero)
Вилийте колу в контейнер.
Виберіть функцію **ГРАНІТА (СЛАШ).** Програма працюватиме, доки не буде досягнуто стандартної/оптимальної температури для ідеальної консистенції.
За потреби відрегулюйте температуру.
Щойно крижаний напій буде готовий, тричі пролунає звуковий сигнал. Подавайте напій.
АЛЬТЕРНАТИВИ колі: безалкогольні та солодкі безалкогольні напої (лимонад, газована вода, імбирний ель…).

ТРОПІЧНА ГРАНІТА
1,5 л охолодженого соку тропічних фруктів
Вилийте сік у контейнер.
Виберіть функцію **ГРАНІТА (СЛАШ).** Програма працюватиме, доки не буде досягнуто стандартної/оптимальної температури для ідеальної консистенції.
За потреби відрегулюйте температуру.
Щойно крижаний напій буде готовий, тричі пролунає звуковий сигнал. Подавайте напій.
АЛЬТЕРНАТИВИ: будь-який фруктовий сік, лимонад та безалкогольні напої (яблучний сік із меленою корицею, банановий сік із какао-порошком).

КРИЖАНИЙ КОКТЕЙЛЬ ІЗ ГОРІЛКОЮ ТА ГРУШЕВИМ СОКОМ

1,2 л охолодженого грушевого соку
150 мл горілки
Змішайте інгредієнти в посудині.
Вилийте вміст у контейнер.
Виберіть функцію **АЛКОГОЛЬНА ГРАНІТА (КРИЖАНИЙ КОКТЕЙЛЬ).**
Програма працюватиме, доки не буде досягнуто стандартної/оптимальної температури для ідеальної консистенції.
За потреби відрегулюйте температуру.
Щойно крижаний коктейль буде готовий, тричі пролунає звуковий сигнал. Подавайте напій.
АЛЬТЕРНАТИВИ: використовуйте колу та ром для Куба лібре, текілу та апельсиново-лаймовий сік для Маргарити, або біттер, ігристе вино та апельсиновий сік, щоб приготувати крижаний спритц.
У цих випадках зважайте на максимальний вміст алкоголю та мінімальний відсоток цукру. За потреби додайте цукор.

ВАНІЛЬНЕ МОРОЗИВО

Рекомендована доза для приготування морозива становить 1,2 літра (об'єм суміші для обробки охоплює діапазон від 1 до 1,3 літра, оптимальний об'єм – 1,2 літра).
500 мл холодного незбираного молока
500 мл холодних свіжих вершків
200 г цукру
1 фіалка ванільного екстракту
Послідовність приготування наведена в інструкції з експлуатації.
Примітка. Для коректної роботи програми ICE CREAM (МОРОЗИВО) об'єм має складати щонайменше 1 літр.

МОЛОЧНИЙ КОКТЕЙЛЬ З КАКАО ТА КАРАМЕЛЛЮ

600 мл холодного незбираного молока
300 мл холодних свіжих вершків
20 г какао-порошку
1 фіалка ванільного екстракту
150 мл карамельного сиропу (звичайного або солоного)
Змішайте інгредієнти в посудині.
Вилийте вміст у контейнер.
Виберіть функцію **МОЛОЧНИЙ КОКТЕЙЛЬ.**
Програма працюватиме, доки не буде досягнуто стандартної/оптимальної температури для ідеальної консистенції.
За потреби відрегулюйте температуру.
Щойно молочний коктейль буде готовий, тричі пролунає звуковий сигнал.
Прикрасьте вершками, карамельною посипкою та кількома крупинками солі. Подавайте напій.

КАВА ФРАПЕ

400 мл холодного незбираного молока
200 мл холодних свіжих вершків
200 мл холодної чорної кави
150 г цукру
Змішайте інгредієнти в посудині.
Вилийте вміст у контейнер.
Виберіть функцію ФРАПЕ.
Програма працюватиме, доки не буде досягнуто стандартної/оптимальної температури для ідеальної консистенції.
За потреби відрегулюйте температуру.
Щойно фрапе буде готове, тричі пролунає звуковий сигнал.
Прикрасьте вершками та шоколадною або коричною посипкою. Подавайте напій.

WAŻNE OSTRZEŻENIA

PRZECZYTAĆ TE ZALECENIA PRZED UŻYCIEM.

Używając przyrządy elektryczne należy zastosować odpowiednie zabezpieczenia, między innymi:

1. Upewnić się, czy napięcie elektryczne w przyrządzie odpowiada temu w waszej sieci elektrycznej.
2. Nie pozostawiać przyrządu bez opieki wtedy, gdy podłączony jest do sieci elektrycznej; odłączyć go po każdym użytkowaniu.
3. Nie pozostawiać przyrządu ponad lub blisko źródeł ciepła.
4. Podczas użytkowania ustawiać przyrząd w płaszczyźnie poziomej, stabilnej i dobrze oświetlonej.
5. Nie pozostawiać przyrządu wystawionego na działanie czynników atmosferyczych (deszcz, słońce, itp...).
6. Uważać, czy przewód elektryczny nie dotyka gorących powierzchni.
7. Urządzenie nie jest przeznaczone do użytku przez dzieci poniżej 8 lat lub przez osoby o obniżonych zdolnościach fizycznych, czuciowych lub umysłowych, lub też nieposiadające odpowiedniego doświadczenia lub wiedzy, chyba że pod nadzorem lub po otrzymaniu instrukcji dotyczących bezpiecznej obsługi urządzenia i zrozumieniu wiążącym się z tym zagrożeń. Zabrania się wykorzystywania urządzenia do zabawy przez dzieci. Czynności czyszczenia i konserwacji mogą być wykonywane przez dzieci wyłącznie pod nadzorem.
8. Należy uważać na dzieci, aby być pewnym, że nie bedą bawiły się przyrządem.
9. NIE ZANURZAĆ NIGDY KORPUSU URZĄDZENIA, WTYCZKI LUB PRZEWODU ELEKTRYCZNEGO W WODZIE LUB INNYCH PŁYNACH, UŻYWAĆ WILGOTNEJ SZMATKI DLA ICH CZYSZCZENIA.
10. TAKŻE GDY PRZYRZĄD NIE JEST UŻYTKOWANY, NALEŻY ODŁĄCZYĆ WTYCZKĘ Z GNIAZDKA PRĄDU ELEKTRYCZNEGO PRZED ZAŁOŻENIEM LUB ODŁĄCZENIEM POJEDYŃCZYCH CZĘŚCI ALBO PRZED PRZEPROWADZENIEM CZYSZCZENIA.
11. Upewnić się, przed dotknięciem wtyczki i połączeń zasilających, czy macie zawsze przed użytkowaniem ręce dobrze wysuszone lub wyregulować wszystkie wyłączniki znajdujace się na przyrządzie.
12. Przed uruchomieniem urządzenia upewnić się czy jest ono prawidłowo złożone.
13. Nie włączać urządzenia na sucho.
14. NIE DOTYKAĆ NIGDY CZĘŚCI RUCHOMYCH.

15. Do urządzenia nie należy dodawać mrożonych owoców, mrożonych warzyw ani lodu.
16. Nie dodawać gorących składników do urządzenia.
17. Nie napełniać pojemnika powyżej linii MAX FILL.
18. Nie pozostawiać urządzenia bez nadzoru w trakcie użytkowania.
19. Przed użyciem należy upewnić się, że wszystkie narzędzia zostały usunięte z pojemników. Brak usunięcia narzędzi może spowodować pęknięcie pojemników i potencjalnie doprowadzić do obrażeń ciała i uszkodzenia mienia.
20. Nie chwytać urządzenia za uchwyt. Chwycić urządzenie z obu stron, pod podstawą silnika.
21. Nie poddawać obróbce składników twardych i sypkich ani lodu. Urządzenie nie jest przeznaczone do przetwarzania mrożonych owoców sypkich, twardych bloków lodu ani kostek lodu.
22. Trzymać zawsze urządzenie w pozycji pionowej.
23. Po pierwszym rozpakowaniu urządzenia należy pozostawić je w pozycji pionowej na co najmniej 2 godziny przed użyciem, aby oleje chłodnicze mogły osadzić się w układzie klimatyzacji i zapewnić najlepszą wydajność.
24. Podczas korzystania z urządzenia należy upewnić się, że oba boki i tył znajdują się w odległości co najmniej dziesięciu centymetrów od ścian.
25. Dla odłączenia wtyczki, należy objąć ją bezpośrednio i odłączyć od gniazdka na ścianie. Nie odłączać nigdy wtyczki ciągnąc ją za przewód.
26. Nie używać przyrządu, jeżeli przewód elektryczny lub wtyczka są uszkodzone, lub jeżeli sam przyrząd okazuje się uszkodzony; w tym przypadku należy dostarczyć go do najbliższego Autoryzowanego Centrum Obsługi.
27. Jeżeli przewód zasilający jest uszkodzony, musi być wymieniony przez producenta lub jego obsługę techiczną lub przez osobę z podobnymi kwalifikacjami, w sposób zapobiegający powstaniu wszelkiego ryzyka.
28. Niniejsze urządzenie jest zaprojektowane dla użytku domowego i tym podobnych jak:
    - aneksy kuchenne dla personelu pracującego w sklepach, biurach lub innych miejscach pracy;
    - do użytku klientów hoteli, moteli i innych rodzajów lokali;
    - bed and breakfast;
- cateringu i innych podobnych działalności za wyjątkiem handlu detalicznego.
29. Ewentualne zmiany tego produktu, nieuzgodnione wyraźnie z producentem, mogą powodować spadek bezpieczeństwa i utratę gwarancji użytkowania z winy użytkownika.

30. W momencie podjęcia decyzji o zniszczeniu jako odpad tego przyrządu, zaleca się uczynienie go niezdolnym do pracy poprzez odcięcie przewodu zasilającego. Zaleca się ponadto unieszkodliwienie tych części przyrządu, które mogłyby stanowić zagrożenie, szczególnie dla dzieci, które mogłyby używać tego przyrządu dla własnych zabaw.
31. Składniki opakowania nie mogą być pozostawione w zasięgu dzieci jako potencjalne źródło zagrożenia.
32. Nie przechowywać wewnątrz urządzenia substancji wybuchowych, takich jak preparaty w sprayu z palnym nośnikiem.
33. Sprawdzić, czy urządzenia wentylujące, umieszczone na zewnętrznej części urządzenia lub na konstrukcji wbudowanej, nie są zatkane.
34. W celu przyspieszenia rozmrażania nie używać urządzeń mechanicznych lub innego rodzaju, które nie zostały zatwierdzone przez producenta.
35. Nie uszkodzić obwodu chłodzenia.
36. Nie używać urządzeń elektrycznych wewnątrz pojemników na artykuły spożywcze, chyba że spełniają wymagania określone przez producenta.
37.  ***Uwaga, ryzyko pożaru*** Obwód chłodniczy urządzenia zawiera izobutan (R600a), gaz naturalny o wysokim poziomie zgodności z normami środowiskowymi, ale mimo to łatwopalny. Podczas transportu i instalacji urządzenia należy upewnić się, że żadna z części obwodu chłodniczego nie została uszkodzona. W przypadku uszkodzenia obwodu chłodniczego należy unikać otwartego ognia i źródeł zapłonu oraz dokładnie przewietrzyć pomieszczenie, w którym znajduje się urządzenie.

PRZECHOWYWAĆ TE ZALECENIA.

Pobór mocy w trybie czuwania z wyświetlaczem stanu: 0,7 W

OPIS URZĄDZENIA. (RYS. 1)

A Drzwiczki załadowcze składników
B Pojemnik
C Dźwignia dozowania produktu
D Otwór dozowania produktu
E Ślimak
F Zatyczka
G Kratka do tacki ociekowej
H Tacka ociekowa
I Parownik
L Dźwignia blokowania/odblokowania pojemnika
M Obudowa urządzenia
N Panel sterowania z wyświetlaczem
O Otwór spustu wody
P Sprężyna do czyszczenia

Panel sterowania:

1 Przycisk zwiększania temperatury
2 Wskaźniki temperatury
3 Slush (granita)
4 Spiked slush (granita alkoholowa)
5 Lody
6 Koktajl mleczny
7 Koktajl mleczny
8 Chilled juice (zimny sok)
9 Przycisk samoczyszczenia urządzenia
10 Przycisk włączania/trybu czuwania/wyłączania
11 Przycisk aktywacji opóźnionego startu
12 Przycisk zmniejszania temperatury

PRZED UŻYCIEM

UWAGA: NAWET GDY URZĄDZENIE NIE PRACUJE, PRZED MONTAŻEM LUB DEMONTAŻEM POSZCZEGÓLNYCH ELEMENTÓW ALBO PRZED ICH CZYSZCZENIEM WYCIĄGNĄĆ WTYCZKĘ Z GNIAZDA ELEKTRYCZNEGO.

- Wszystkie części umyć ciepłą wodą z detergentem. Przed użyciem należy dokładnie je wypłukać i wysuszyć. Części można myć w zmywarce, ale nie należy ich myć w cyklu z suszeniem na gorąco.
- Panel sterowania, obudowę urządzenia i parownik należy czyścić miękką ściereczką. Przed użyciem należy pozostawić do całkowitego wyschnięcia.

UWAGA: Urządzenie ustawić w pozycji pionowej na blacie roboczym co najmniej 2 godziny przed użyciem. Pozwoli to na ustabilizowanie się czynnika chłodniczego w skraplaczu, zapewniając optymalne i bezpieczne działanie urządzenia.

MONTAŻ URZĄDZENIA

PRZESTROGA: NAWET GDY URZĄDZENIE NIE PRACUJE, PRZED MONTAŻEM LUB DEMONTAŻEM POSZCZEGÓLNYCH ELEMENTÓW ALBO PRZED ICH CZYSZCZENIEM WYCIĄGNĄĆ WTYCZKĘ Z GNIAZDA ELEKTRYCZNEGO.

WAŻNE: Urządzenie należy zawsze ustawiać na płaskiej powierzchni, aby zapewnić skuteczne działanie sprężarki.

- Zainstalować ślimak (E), wsuwając go na parownik (I) i upewniając się, że sięga do samego dołu, aż do uszczelki (rys. 2).
- Włożyć zatyczkę (F) pod parownik (I), przesuwając ją na odpowiednich prowadnicach (rys. 3).
- Z dźwignią dozującą (C) skierowaną do góry, wsunąć pojemnik (B), przesuwając go wraz ze ślimakiem (E) do środka; upewnić się, że przedni znacznik na pojemniku znajduje się w odpowiedniej prowadnicy na korpusie urządzenia. Pojemnik przesuwać, aż tylny znacznik zablokuje się na sworzniu pod dźwignią (L) (rys. 4).
- Zablokować pojemnik (B) w jego położeniu, obracając dźwignię blokującą (L) w dół (rys. 5).
- Umieścić kratkę (G) na tacce ociekowej (H) (rys. 6. Włożyć tackę ociekową do przedniej części urządzenia, pod panel sterowania (rys. 7).

INSTRUKCJI OBSŁUGI

UWAGA: Przed uruchomieniem urządzenia upewnić się, że jest ono prawidłowo zmontowane i że wszystkie części zostały prawidłowo zablokowane.

UWAGA: Nigdy nie opuszczać dźwigni odblokowującej (L) podczas pracy urządzenia.

- Przygotować składniki przepisu, wymieszać je i zmiksować na jednolitą masę, a następnie wlać do pojemnika.
- Podłączyć wtyczkę elektryczną urządzenia do gniazda; włączy się kontrolka na przycisku włączania (10), wskazując, że urządzenie jest włączone. Otworzyć drzwiczki (A) znajdujące się w górnej części pokrywy (B) (rys. 8).
- Wlać zmiksowane składniki przez drzwiczki załadowcze (A), a następnie zamknąć je.

Uwaga: Do działania urządzenia wymagana jest minimalna ilość składników, wynosząca 0,5 litra; maksymalna ilość to 1,6 litra.

PRZESTROGA: Wlewać tylko składniki w stanie płynnym. Nie dodawać lodu ani składników stałych, takich jak lody, ciastka, kawałki czekolady lub mrożone owoce. Nie dodawać gorących składników.

- Nacisnąć przycisk włączania (10) i przytrzymać przez 3 sekundy; wszystkie przyciski funkcji zaświecą się.
- Nacisnąć przycisk żądanej funkcji; wybrany przycisk będzie świecił się światłem ciągłym, a pozostałe przyciski zgasną. Odczekać 3 sekundy, urządzenie uruchomi się automatycznie.
- Każda funkcja ma przypisaną domyślną temperaturę, zapewniającą optymalną konsystencję. Jednak podczas pracy można regulować temperaturę za pomocą przycisków zwiększania (1) dla napojów mrożonych do popijania lub zmniejszania (12) dla napojów mrożonych o gęstszej konsystencji i niższej temperaturze.
  Wskaźniki temperatury (2) będą świecić i migać, gdy napój zamraża się do ustawionej temperatury. Gdy mrożony napój osiągnie żądaną temperaturę, kontrolka przycisku funkcji zaświeci się światłem stałym, a urządzenie wyemituje również trzy sygnały dźwiękowe; w tym momencie urządzenie będzie nadal działać, aby utrzymać mrożony napój w idealnej temperaturze i gotowy do podania.
- Przygotowanie napojów może trwać od 6 minut (Chilled juice) do 60 minut, w zależności od programu, składników, objętości i temperatury początkowej.

Funkcja	***Temperatura domyślna***	***Użytek***
Chilled Juice (zimny sok) *	6°C	Sok owocowy, cydr jabłkowy
Koktajl mleczny	-3°C	Mleko i napoje na bazie śmietany. Czekoladowy koktajl mleczny
Koktajl owocowy	-4°C	Gęsty napój na bazie kilku składników
Ice cream (lody)	-6°C	Śmietana, mleko pełne, cukier i aromaty
Spiked slush (granita alkoholowa)	-7°C	Napoje z zawartością alkoholu. Margarita, Cuba Libre....

Slush (granita)	-2°C	Soft drinks (Cola, napój bezalkoholowy o smaku cytrynowym lub pomarańczowym itp.), lemoniada

* Ta funkcja umożliwia szybkie schłodzenie soków i napojów bezalkoholowych.

- Podczas pracy, po naciśnięciu przycisku (10) i przytrzymaniu przez 3 sekundy, urządzenie przechodzi w tryb czuwania; tryb ten trwa 180 sekund, podczas których pracuje tylko silnik, a nie sprężarka, po czym urządzenie wyłącza się automatycznie. Ponowne naciśnięcie przycisku (10) spowoduje wznowienie pracy urządzenia.
- W trybie czuwania, poprzez wielokrotne naciśnięcie przycisku opóźnionego startu (11), można ustawić czas rozpoczęcia pracy; czas widoczny na wyświetlaczu może wynosić od minimum 1 godziny do maksymalnie 12 godzin. Po upływie ustawionego czasu opóźnionego startu ,urządzenie rozpocznie pracę.
- Gdy urządzenie działa, umieścić filiżankę na tacce ociekowej pod otworem dozującym (D); obrócić dźwignię (C) w prawo w dół, aby spowodować wypływ napoju (rys. 9). Podnieść ponownie dźwignię (C), aby zakończyć dozowanie produktu.

Uwaga: nie wyłączać ustawionej funkcji, dopóki nie zostanie wydana cała porcja schłodzonego napoju.

- Po zakończeniu każdej funkcji urządzenie wyemituje trzy sygnały dźwiękowe, ale nadal będzie utrzymywać niską temperaturę napoju; w przypadku wzrostu temperatury sprężarka wznowi pracę, aby utrzymać napój w idealnej temperaturze i gotowy do podania.
- Nacisnąć przycisk (10), aby wyłączyć urządzenie.

PRZESTROGA: Urządzenie może pracować maksymalnie przez 12 godzin.

PRZESTROGA: Po każdym uruchomieniu urządzenia należy odczekać co najmniej 3 minuty. Aby uniknąć uszkodzenia urządzenia, nie należy go wielokrotnie włączać i wyłączać; za każdym razem, gdy sprężarka zatrzymuje się, w celu ochrony chłodzenie zostanie wstrzymane na 3 minuty.

PRZESTROGA: Urządzenie jest wyposażone w system bezpieczeństwa, który zapobiega uszkodzeniom silnika i układu napędowego; w przypadku przeciążenia silnik zostanie tymczasowo wyłączony. Pozostawić urządzenie do schłodzenia na ok. 15 minut. Upewnić się, że nie została przekroczona maksymalna pojemność pojemnika i nie dodawać lodu ani składników stałych, takich jak owoce, lody lub owoce mrożone, ani składników gorących.

WSKAZÓWKI

- Wszystkie napoje muszą zawierać co najmniej 10% cukru, najlepiej 13-15%. Ewentualne słodziki dietetyczne nie przyczyniają się do osiągnięcia wymaganego procentu cukru. Należy zapoznać się z etykietą wartości odżywczych napoju, aby upewnić się, że zawartość cukru spełnia minimalne wymagania zalecane poniżej:

500 ml składników > minimum 50 g cukru (idealnie 65 g)
1,5 l składników > minimum 150 g cukru (idealnie 190 g)

- Podczas korzystania z funkcji Spiked Slush, zawartość alkoholu musi wynosić od 2,8% do 15%. Aby przygotować koktajle mrożone, zapoznać się z poniższymi wskazówkami dotyczącymi zawartości alkoholu wysokoprocentowego (wódki, tequili itp.) w całkowitej objętości przepisu:

500 ml napoju > maksymalnie 70 ml alkoholu wysokoprocentowego

1 l napoju > maksymalnie 140 ml alkoholu wysokoprocentowego
1,5 l napoju > maksymalnie 210 ml alkoholu wysokoprocentowego
- Aby uzyskać najlepsze rezultaty, schłodzić płyny lub zmiksowane składniki przed dodaniem ich do pojemnika.
- Aby uzyskać jeszcze bardziej zmrożony produkt, schłodzić szklanki przed podaniem napoju mrożonego.

Funkcja samoczyszczenia urządzenia
Rozłożyć urządzenie na wszystkie jego części, wykonując w odwrotnej kolejności czynności montażowe opisane powyżej.
- Wylać cały pozostały schłodzony napój, obracając dźwignię (C) w prawo w dół, a następnie zatrzymać działanie urządzenia, naciskając odpowiedni przycisk.
- Uruchomić funkcję samoczyszczenia, naciskając przycisk (9).
- Wlać średnio ciepłą wodę (temperatura nieprzekraczająca 60°C) przez drzwiczki (A) do linii maksymalnego napełnienia pojemnika (B) (1,6 litra).
- Po ok. 3 minutach cykl samoczyszczenia zakończy się samoczynnie. Postawić miskę na kratce i wylać całą wodę.
- Nacisnąć przycisk (10), aby wyłączyć urządzenie.

Uwaga: w razie potrzeby czynność powtórzyć, aż zamrożony napój zostanie całkowicie usunięty z urządzenia.
Uwaga: po zakończeniu cyklu samoczyszczenia umyć wszystkie części ręcznie, aby nie uszkodzić ich wykończenia, lub w zmywarce, ale nie wybierać programów z cyklem suszenia na gorąco.

CZYSZCZENIE

PRZESTROGA: NIE ZANURZAĆ NIGDY KORPUSU URZĄDZENIA, WTYCZKI LUB PRZEWODU ELEKTRYCZNEGO W WODZIE LUB INNYCH PŁYNACH, UŻYWAĆ WILGOTNEJ SZMATKI DLA ICH CZYSZCZENIA.
PRZESTROGA: Aby przedłużyć żywotność urządzenia, wszystkie elementy myć ręcznie, aby nie uszkodzić ich wykończenia, lub w zmywarce, ale nie wybierając programów z cyklem suszenia na gorąco.
Rozłożyć urządzenie na wszystkie jego części, wykonując w odwrotnej kolejności czynności montażowe opisane powyżej.
- Wszystkie części umyć ciepłą wodą z detergentem. Przed użyciem należy dokładnie je wypłukać i wysuszyć. Części można myć w zmywarce, ale nie należy ich myć w cyklu z suszeniem na gorąco.
- Zdjąć z urządzenia zatyczkę i ślimak i w razie potrzeby opróżnić tackę ociekową.
- Pod parownikiem znajduje się otwór (O) do odprowadzania wszelkich kropli/osadów do tacki ociekowej (H). W zestawie znajduje się sprężyna czyszcząca (P) do czyszczenia wszelkich pozostałości osadzonych w samym otworze.
- W razie potrzeby można wprowadzić sprężynę czyszczącą (P) do otworu odpływowego pod parownikiem, aby zapobiec zatykaniu się otworu odpływowego. 10).
- Panel sterowania, obudowę urządzenia i parownik należy czyścić miękką ściereczką. Przed użyciem należy pozostawić do całkowitego wyschnięcia.

WYSZUKIWANIE USTEREK

NAPÓJ NIE JEST ZMROŻONY?
Jeśli po 60 minutach napój nie osiągnął pożądanej konsystencji, należy podwyższyć temperaturę o jeden poziom. Odczekać 10 – 15 minut, aby sprawdzić konsystencję przepisu.

NAPÓJ NIE JEST PODAWANY?
Upewnić się, że urządzenie jest włączone. Aby zapewnić płynniejsze podawanie, zmniejszyć poziom temperatury. Napoje mrożone, które najłatwiej się pije, będą podawane płynniej.

BŁĘDY NA WYŚWIETLACZU:
E0 > Mikrowyłącznik nie jest zamknięty, pojemnik nie jest prawidłowo zamontowany.
E1 > Otwarty obwód czujnika temperatury.
E2 > Zwarcie czujnika temperatury.
E3 > Silnik blokuje się 5 razy w ciągu godziny; usunąć zablokowane przedmioty, odczekać 15 minut, ponownie uruchomić urządzenie (jeśli ślimak jest zablokowany, silnik przestanie działać); następnie sprężarka zatrzyma się na co najmniej 3 minuty.
---- > Chłodzenie jest niedostateczne, podwyższyć temperaturę o jeden poziom.

PRZEPISY

GRANITA Z COLI
1 litr zimnej coli, zawierającej co najmniej 10% cukru (nie w wersji light ani „zero")
Wlać colę do pojemnika.
Wybrać **SLUSH (GRANITA)** Program będzie działał do ustawionej/optymalnej temperatury, zapewniając idealną konsystencję. W razie konieczności wyregulować temperaturę.
Gdy frozen drink będzie gotowy, urządzenie wyemituje trzy sygnały dźwiękowe. Podawać napój.
Alternatywy dla coli: napoje bezalkoholowe i słodzone napoje bezalkoholowe (lemoniada, soda, ginger ale itp.).

GRANITA TROPICAL
1,5 l zimnego soku owocowego o smaku tropikalnym
Wlać sok do pojemnika.
Wybrać **SLUSH (GRANITA)** Program będzie działał do ustawionej/optymalnej temperatury, zapewniając idealną konsystencję. W razie konieczności wyregulować temperaturę.
Gdy frozen drink będzie gotowy, urządzenie wyemituje trzy sygnały dźwiękowe. Podawać napój.
Alternatywy: dowolny sok owocowy, lemoniada i napoje bezalkoholowe: sok jabłkowy z mielonym cynamonem, sok bananowy z kakao w proszku.

MROŻONY KOKTAJL WÓDKA I SOK GRUSZKOWY
1,2 l zimnego soku gruszkowego
150 ml wódki
Wymieszać składniki w misce.
Wlać zawartość do pojemnika.
Wybrać **SPIKED SLUSH (FROZEN COCKTAIL).**
Program będzie działał do ustawionej/optymalnej temperatury, zapewniając idealną konsystencję.
W razie konieczności wyregulować temperaturę.
Gdy frozen cocktail będzie gotowy, urządzenie wyemituje trzy sygnały dźwiękowe. Podawać napój.

Alternatywy: użyć Coli i rumu do Cuba Libre, tequili oraz soku pomarańczowego i limonkowego do Margarity, lub bitteru, wina musującego i soku pomarańczowego do mrożonego Spritza.
W takich przypadkach należy zwrócić uwagę na maksymalną zawartość alkoholu i minimalną zawartość cukru. W razie potrzeby dodać cukier.

LODY WANILIOWE
Zalecana dawka do produkcji lodów wynosi 1,2 l (zakres wynosi od 1 do 1,3 l, idealny 1,2 l).
500 ml zimnego pełnotłustego mleka
500 ml świeżej śmietanki
200 g cukru
1 fiola czystego ekstraktu waniliowego
Procedura znajduje się w instrukcji obsługi.
Uwaga: Program ICE CREAM nie może być używany z mniej niż 1 l.

KOKTAJL MLECZNY KAKAOWO-KARMELOWY
600 ml ciepłego pełnotłustego mleka
300 ml świeżej śmietanki
20 g kakao w proszku
1 fiola czystego ekstraktu waniliowego
150 ml syropu karmelowego (zwykłego lub solonego)
Wymieszać składniki w misce.
Wlać zawartość do pojemnika.
Wybrać **KOKTAJL MLECZNY.**
Program będzie działał do ustawionej/optymalnej temperatury, zapewniając idealną konsystencję.
W razie konieczności wyregulować temperaturę.
Gdy koktajl mleczny będzie gotowy, urządzenie wyemituje trzy sygnały dźwiękowe.
Udekorować śmietaną, polewą karmelową i kilkoma ziarenkami soli. Podawać napój.

KOKTAJL KAWOWY
400 ml zimnego pełnotłustego mleka
200 ml świeżej śmietanki
200 ml zimnej czarnej kawy
150 g cukru
Wymieszać składniki w misce.
Wlać zawartość do pojemnika.
Wybrać **KOKTAJL.**
Program będzie działał do ustawionej/optymalnej temperatury, zapewniając idealną konsystencję.
W razie konieczności wyregulować temperaturę.
Gdy koktajl mleczny będzie gotowy, urządzenie wyemituje trzy sygnały dźwiękowe.
Udekorować śmietaną i polewą czekoladową lub cynamonową. Podawać napój.

تنبيهات مهمة

اقرأ هذه التعليمات قبل الاستخدام.

يجب التقيد ببعض الإحتياطات اثناء إستعمال المواد الكهربائية و منها ما يلي:

١. تأكدوا من ان خصائص الجهاز توافق مواصفات شبكة الكهرباء بمنزلكم من ناحية قوة الجهد.
٢. تفادوا ترك الجهاز من دون مراقبة و هو لا يزال متصل بالتيار الكهربائي بل يجب عليكم فصله عن التيار بعد كل إستعمال.
٣. لا تضعوا الجهاز فوق او بالقرب من مصادر الحرارة.
٤. قوموا بوضع الجهاز فوق سطحية ثابتة و منبسطة اثناء الاستعمال.
٥. لا تتركوا الجهاز عرضة العوامل الطبيعية (المطر و الشمس الخ،،).
٦. تجنبوا تلامس السلك الكهربائي بسطحيات ساخنة.
٧. يُمكن استخدام الجهاز من قبل الأطفال الذين لا يقل عمرهم عن ٨ سنوات، ومن قبل الأشخاص ذوي الإمكانية الجسدية أو الحسية أو العقلية المحدودة والذين ينقصهم الخبرة والمعرفة اللازمة، بشرط أن يكون ذلك تحت الرقابة أو قد تم إرشادهم بالتعليمات الخاصة بالاستخدام الآمن أو بعد فهم الأخطار المحتملة. يجب على الأطفال عدم العبث بالجهاز. يمكن للأطفال القيام بعمليات النظافة والصيانة فقط في حالة الأشراف عليهم بشكل ملائم.
٨. يجب مراقبة الأطفال لضمان عدم عبثهم بالجهاز.
٩. لا تغمر مطلقًا جسم الجهاز، والقابس، والكابل الكهربائي في الماء أو في سوائل أخرى، واستخدم قطعة قماش رطبة من أجل تنظيفهم.
١٠. حتى عندما لا يكون الجهاز في وضع التشغيل يجب فصله عن مصدر التيار الكهربي قبل تركيب أو فك الأجزاء المفردة وقبل التنظيف.
١١. تأكد من تجفيف يديك جيداً قبل الاستخدام أو ضبط المفاتيح الموجودة بالجهاز، وقبل لمس القابس والتوصيل الكهربي.
١٢. قبل تشغيل الجهاز تأكد من أنه مجمع بشكل صحيح.
١٣. يجب عدم تشغيل الجهاز عندما يكون فارغًا.
١٤. لا تلمس مطلقًا الأجزاء المتحركة.
١٥. لا تضف فواكه مجمدة، أو خضروات مجمدة، أو ثلجًا داخل الجهاز.
١٦. لا تضف مكونات ساخنة داخل الجهاز.
١٧. لا تملأ الحاوية بما يتجاوز خط الحد الأقصى "MAX FILL".
١٨. لا تترك الجهاز مطلقًا دون مراقبة أثناء الاستخدام.
١٩. قبل الاستخدام، تأكد من إزالة جميع الأدوات من الحاويات. قد يؤدي عدم إزالة الأدوات إلى كسر الحاويات وقد يتسبب في إصابات شخصية وأضرار مادية محتملة.
٢٠. لا تقم بنقل الجهاز بالإمساك به من المقبض. امسك الجهاز من الجانبين معًا، أسفل قاعدة المحرك.

٢١. لا تستخدم مكونات صلبة وسائبة أو الثلج. هذا الجهاز غير مصمم لمعالجة الفاكهة المجمدة السائبة أو كتل الثلج الصلبة أو مكعبات الثلج.
٢٢. احرص دائمًا على إبقاء الجهاز في وضع عمودي.
٢٣. بعد فك تغليف الجهاز لأول مرة، تأكد من إبقائه في وضع عمودي لمدة لا تقل عن ساعتين قبل استخدامه، للسماح للزيوت المبردة بالترسب داخل نظام تكييف الهواء والحصول على أفضل أداء.
٢٤. عند استخدام الجهاز، تأكد من أن الجانبين والخلف يبعدان مسافة لا تقل عن عشرة سنتيمترات عن الجدران.
٢٥. لنزع الفيشة من عن المقبس قوموا بمسكها بحزم من القرب و لا يجب عليكم ابداً سحبها من عن بعد.
٢٦. تجنبوا إستعمال الجهاز في حالة وجود عطب او ضرر بالفيشة او بالسلك الكهربائي او بالجهاز نفسه ، بل في هذه الحالة يجب عليكم حمله الى اقرب مركز صيانة مرخص.
٢٧. في حالة وجود ضرر او عطب بالسلك الكهربائي، يجب ان يتم إستبداله من قبل الشركة المصنعة او من قبل مركز الرعاية الفنية التابعة لها، او على اية حال من قبل فني مؤهل و ذلك لتفادي حدوث او وقوع اي خطر.
٢٨. هذا الجهاز مخصص للاستخدام المنزلي والتطبيقات المماثلة، مثل:
- منطقة خاصة بالمطبخ لعمال المحلات والمكاتب وبيئات العمل الأخرى؛
- لاستخدام نزلاء الفنادق والفنادق الصغيرة أو أي أنواع أخرى من السكن؛
- أماكن المبيت مع الإفطار؛
- تقديم الطعام والأنشطة المماثلة دون القيام بتجارة التجزئة.
٢٩. اي تعديلات غير مرخصة من الشركة المصنعة يخضع لها الجهاز لها ان تشكل خطر على المستخدم و تبطل فاعلية الضمان.
٣٠. في حالة اردتم التخلص من الجهاز، ننصح اولاً بجعله غير قادر على العمل من خلال نزع السلك الكهربائي، ثانياً ننصح بفك الاجزاء التي لها ان تشكل خطر على الاطفال و الذين من الممكن ان يستعملوا الجهاز او احدى مكوناته للعب و اللهو.
٣١. من الممكن ان تشكل مواد التغليف خطر على الاطفال اذا ما تم تركها بمتناولهم.
٣٢. لا تخزن مواد متفجرة مثل علب الرش مع المادة الدافعة القابلة للاشتعال الخاصة بالجهاز.
٣٣. تأكد أن فتحات المروحة الموجودة في الجزء الخارجي للجهاز أو في الهيكل المتكامل خالية من أي عوائق.
٣٤. لا تستخدم أجهزة ميكانيكية أو أي نوع أخر لم تذكرها الجهة المصنعة لتسريع عملية إذابة التجميد.
٣٥. تجنب إتلاف دائرة التبريد.
٣٦. لا تستخدم معدات كهربائية داخل أواني المواد الغذائية إلا إذا كانت تتوافق مع توصيات الجهة المنتجة.

٣٧. **تنبيه – خطر حريق.** تحتوي دائرة التبريد الخاصة بالجهاز على الأيزوبيوتين (R٦٠٠a)، وهو غاز طبيعي ذو مستوى عال من التوافق البيئي، ولكنه قابل للاشتعال. أثناء نقل وتركيب الجهاز، يجب التأكد من عدم تعرض أي من مكونات دائرة التبريد للتلف. في حال حدوث تلف في دائرة التبريد يجب تجنب اللهب المكشوف ومصادر الاشتعال وتهوية المكان الذي يوجد فيه الجهاز بشكل جيد.

قوموا بالاحتفاظ بهذه التعليمات

استهلاك الطاقة في وضع الاستعداد مع شاشات الحالة ٠,٧ وات

وصف الجهاز (الشكل 1)

A	فتحة إدخال المكونات
B	الحاوية
C	ذراع توزيع المنتج
D	فتحة توزيع المنتج
E	لولب حلزوني
F	سدادة
G	شبكة صينية تجميع القطرات
H	صينية تجميع القطرات
I	وحدة البخار
L	ذراع قفل / فك قفل الحاوية
M	جسم الجهاز
N	لوحة تحكم مزودة بشاشة
O	فتحة تصريف الماء
P	نابض للتنظيف

لوحة التحكم:

1	زر زيادة درجة الحرارة
2	مؤشرات درجة الحرارة
3	سلاش (جرانيتا)
4	سلاش كحولي (جرانيتا كحولية)
5	آيس كريم (جيلاتو)
6	فرابيه
7	مخفوق الحليب (ميلك شيك)
8	عصير مبرد
9	زر التنظيف الذاتي للجهاز
10	زر التشغيل / وضع الاستعداد / الإيقاف
11	زر تفعيل بدء التشغيل المؤجل
12	زر خفض درجة الحرارة

قبل الاستعمال

تنبيه: أيضًا عندما لا يتم استخدام الجهاز، قم بفصل القابس عن مأخذ التيار الكهربائي قبل إدخال أو فك الأجزاء المنفردة أو قبل إجراء عملية التنظيف.

- اغسل جميع المكونات بالماء الدافئ والصابون. اشطفها وجففها جيدًا قبل الاستعمال. المكونات قابلة للغسل في غسالة الصحون، ولكن يجب عدم غسلها باستخدام دورة التجفيف الحراري.
- نظف لوحة التحكم، وجسم الجهاز، ووحدة البخار بقطعة قماش ناعمة. اتركها لتجف تمامًا قبل الاستخدام

تنبيه: ضع الجهاز في وضعية عمودية على سطح العمل قبل الاستخدام بساعتين على الأقل. يسمح ذلك لمادة التبريد بالاستقرار داخل المكثف لضمان استخدام ممتاز وآمن.

تجميع الجهاز

تنبيه: أيضًا عندما لا يتم استخدام الجهاز، قم بفصل القابس عن مأخذ التيار الكهربائي قبل إدخال أو فك الأجزاء المنفردة أو قبل إجراء عملية التنظيف.

مهم: ضع الجهاز دائمًا على سطح مستو كي يحقق الضاغط أفضل أداء.

- قم بتركيب اللولب الحلزوني (E) عن طريق إدخاله على وحدة البخار (I)، مع التأكد من وصوله إلى النهاية حتى الحشية (الشكل ٢).
- ادخل السدادة (F) أسفل وحدة البخار (I) عن طريق تمريرها داخل مسارات التوجيه المخصصة لذلك (الشكل ٣).
- مع توجيه ذراع توزيع المنتج (C) إلى الأعلى، أدخل الحاوية (B) عن طريق تمريرها مع وجود اللولب الحلزوني (E) بداخلها؛ تأكد من إدخال العلامة المرجعية الأمامية الموجودة على الحاوية في الموجه المخصص لها على جسم الجهاز. استمر في تمرير الحاوية حتى تثبت العلامة الخلفية على المحور الموجود أسفل ذراع القفل (L) (الشكل ٤).
- قم بقفل الحاوية (B) في مكانها عن طريق تدوير ذراع القفل (L) إلى الأسفل (الشكل ٥).
- ضع الشبكة (G) على صينية تجميع القطرات (H) (الشكل ٦). أدخل صينية تجميع القطرات في الجزء الأمامي من الجهاز، أسفل لوحة التحكم (الشكل ٧).

تعليمات الاستخدام

تنبيه: قبل تشغيل الجهاز، تأكد من أنه مجمع بشكل كامل وصحيح، وأن جميع المكونات مثبتة بشكل صحيح

تنبيه: لا تقم مطلقًا بخفض ذراع فك القفل (L) أثناء عمل الجهاز.

- قم بتحضير مكونات الوصفة، وامزجها واخفقها بشكل متجانس، ثم اسكبها في الحاوية.
- قم بتوصيل القابس الكهربائي للجهاز بمقبس التيار الكهربائي، وسيضيئ المؤشر الموجود على زر التشغيل (١٠) مما يشير إلى أن الجهاز قيد التشغيل. افتح فتحة إدخال المكونات (A) الموجودة في الجزء العلوي من الغطاء (B) (الشكل ٨).
- اسكب المكونات المخفوقة عبر فتحة الإدخال (A)، ثم أغلقها مرة أخرى.

ملاحظة: يتطلب التشغيل حد أدنى من المكونات قدره ٠,٥ لتر، والكمية القصوى ١,٦ لتر.

تنبيه: اسكب المكونات السائلة فقط. لا تضف ثلج أو مكونات صلبة مثل الآيس كريم، أو البسكويت، أو قطرات الشوكولاتة، أو الفاكهة المجمدة. لا تضف مكونات ساخنة.

- اضغط على زر التشغيل (١٠) لمدة ٣ ثوان، ستضيء جميع أزرار الوظائف.
- اضغط على زر الوظيفة المطلوبة؛ سيضيء الزر المحدد بإضاءة ثابتة بينما ستنطفئ الأزرار الأخرى. انتظر ٣ ثوان، وسيبدأ الجهاز التشغيل تلقائيًا.
- لكل وظيفة درجة حرارة مضبوطة مسبقًا للحصول على قوام مثالي. ومع ذلك، أثناء التشغيل يمكن ضبط درجة الحرارة باستخدام زر الزيادة (١) للمشروبات المثلجة القابلة للارتشاف، أو زر التخفيض (١٢) للمشروبات المثلجة الأكثر كثافة وبرودة.

ستضيئ مؤشرات درجة الحرارة (٢) وستومض بينما يتجمد المشروب حتى يصل إلى مستوى درجة الحرارة المضبوط. عندما يصل المشروب المثلج إلى درجة الحرارة المطلوبة، سيضيئ مؤشر زر

الوظيفة بإضاءة ثابتة، وسيصدر الجهاز أيضًا ثلاث تنبيهات صوتية؛ عند هذه النقطة سيواصل الجهاز العمل للحفاظ على مشروبك المثلج عند درجة الحرارة المثالية وجاهزًا للتوزيع.

- قد تستغرق عملية تحضير المشروبات من ٦ دقائق (عصير مبرد) إلى ٦٠ دقيقة، وذلك حسب البرنامج، والمكونات، والكمية، ودرجة الحرارة الأولية.

الوظيفة	درجة الحرارة الافتراضية	الاستخدام
عصير مبرد *	٦ درجة مئوية	عصير فواكه، سيدر تفاح
مخفوق الحليب	-٣ درجة مئوية	مشروبات تحتوي على الحليب وقوامها كريمي. حليب بالشوكولاتة، مخفوق
فرابيه	-٤ درجة مئوية	مشروب كثيف القوام يحتوي على عدة مكونات
آيس كريم (جيلاتو)	-٦ درجة مئوية	كريمة، وحليب كامل الدسم، وسكر، ونكهات
سلاش كحولي (جرانيتا كحولية)	-٧ درجة مئوية	مشروبات تحتوي على كحول. مارجريتا، كوبا ليبرا...
سلاش (جرانيتا)	-٢ درجة مئوية	مشروبات غازية (كولا، مشروب ليمون أو برتقال غير كحولي...)، ليموناده

* تتيح هذه الوظيفة تبريد العصائر والمشروبات الغازية بسرعة.

- أثناء التشغيل، عند الضغط على الزر (١٠) لمدة ٣ ثوان، سيدخل الجهاز في وضع الاستعداد؛ تستمر هذه الوضعية لمدة ١٨٠ ثانية، حيث يعمل المحرك فقط دون الضاغط، وبعد ذلك ينطفئ الجهاز تلقائيًا. عند الضغط مرة أخرى على الزر (١٠)، يستأنف الجهاز التشغيل.
- في وضع الاستعداد، عند الضغط بشكل متكرر على زر تفعيل بدء التشغيل المؤجل (١١)، يمكن ضبط وقت بدء التشغيل؛ ويظهر الوقت على الشاشة، ويمكن أن يتراوح من حد أدنى ساعة واحدة إلى حد أقصى ١٢ ساعة. عند الوصول إلى وقت بدء التشغيل المؤجل، سيبدأ الجهاز في العمل.
- مع الجهاز قيد التشغيل، ضع فنجانًا على صينية تجميع القطرات أسفل فتحة التوزيع (D)، ثم قم بتدوير الذراع (C) باتجاه عقارب الساعة إلى الأسفل لخروج المشروب (الشكل ٩). ارفع الذراع (C) مرة أخرى لإيقاف توزيع المنتج.

ملاحظة: لا تقم بإيقاف الوظيفة المحددة قبل توزيع كامل كمية المشروب المثلج.

- عند انتهاء كل وظيفة، سيصدر الجهاز ثلاث إشارات صوتية، لكنه سيستمر في الحفاظ على درجة حرارة المشروب الباردة؛ وفي حال ارتفاع درجة الحرارة، سيعاود الضاغط العمل للحفاظ على المشروب مثلجًا عند درجة الحرارة المثالية وجاهزًا للتوزيع.

- اضغط على الزر (١٠) لإيقاف تشغيل الجهاز.

تنبيه: قم بتشغيل الجهاز لمدة أقصاها ١٢ ساعة.

تنبيه: في كل مرة يتم فيها تشغيل الجهاز، يجب الانتظار مدة لا تقل عن ٣ دقائق. لا تقم بتشغيل الجهاز وإيقافه بشكل متكرر لتجنب تلفه؛ ففي كل مرة يتوقف فيها الضاغط، يتم فرض التبريد لمدة ٣ دقائق لحمايته

تنبيه: هذا الجهاز مزود بنظام أمان يمنع تلف المحرك ونظام التشغيل؛ وفي حالة الحمل الزائد سيتم إيقاف المحرك مؤقتًا. اترك الجهاز ليبرد لمدة ١٥ دقيقة تقريبًا. تأكد من عدم تجاوز السعة القصوى للحاوية، ولا تضف الثلج أو مكونات صلبة مثل الفاكهة، أو الأيس كريم، أو الفاكهة المجمدة، أو المكونات الساخنة.

نصائح

- يجب أن تحتوي جميع المشروبات على نسبة سكر لا تقل عن ١٠٪، ويفضل ١٣-١٥٪. المحليات الدايت لا تساهم في الوصول إلى نسبة السكر المطلوبة. يرجى الرجوع إلى الملصق الغذائي للمشروب للتأكد من أن محتوى السكر يلبي الحد الأدنى الموصى به كما يلي:

٥٠٠ مل من المكونات > حد أدنى ٥٠ جم سكر (المثالي ٦٥ جم)

١,٥ لتر من المكونات > حد أدنى ١٥٠ جم سكر (المثالي ١٩٠ جم)

- عند استخدام وظيفة السلاش الكحولي "Spiked Slush"، يجب أن تكون نسبة الكحول بين ٢,٨٪ و١٥٪. لتحضير كوكتيلات مثلجة، انظر الإرشادات التالية لمحتوى المشروبات الكحولية القوية (فودكا، تكيلا، إلخ) حسب الحجم الإجمالي للوصفة:

٥٠٠ مل من المشروب > حد أقصى ٧٠ مل من المشروب الكحولي القوي

١ لتر من المشروب > حد أقصى ١٤٠ مل من المشروب الكحولي القوي

١,٥ لتر من المشروب > حد أقصى ٢١٠ مل من المشروب الكحولي القوي

- للحصول على أفضل النتائج، قم بتبريد السوائل أو المكونات المخفوقة قبل إضافتها إلى الحاوية.
- للحصول على نتائج أكثر تجميدًا، قم بتبريد الأكواب قبل تقديم المشروب المثلج.

وظيفة التنظيف الذاتي للجهاز

قم بتفكيك الجهاز إلى جميع مكوناته وذلك بتنفيذ عمليات الفك بعكس خطوات التجميع الموضحة سابقًا.

- قم بتوزيع كامل كمية المشروب المثلج المتبقية، من خلال تدوير الذراع (C) باتجاه عقارب الساعة إلى الأسفل، ثم إيقاف الوظيفة بالضغط على الزر المخصص.
- شغل وظيفة التنظيف الذاتي بالضغط على الزر (٩).
- أضف ماءً دافئًا بدرجة متوسطة (لا تتجاوز ٦٠ درجة مئوية) من خلال الغطاء (A) حتى خط التعبئة القصوى للحاوية (B) (١,٦ لتر).
- بعد حوالي ٣ دقائق تنتهي دورة التنظيف الذاتي تلقائيًا. ضع حاوية على الشبكة وقم بتصريف كامل كمية الماء.
- اضغط على الزر (١٠) لإيقاف تشغيل الجهاز.

ملاحظة: عند الضرورة، كرر العملية إلى أن يتم إخراج المشروب المجمد بالكامل من الجهاز.

ملاحظة: بعد إتمام دورة التنظيف الذاتي، اغسل جميع المكونات يدويًا لتجنب إتلاف طبقتها الخارجية، أو يمكن غسلها في غسالة الصحون بشرط عدم اختيار برامج تحتوي على دورة تجفيف حراري.

التنظيف

تنبيه: لا تغمر مطلقًا جسم الجهاز، والقابس، والكابل الكهربائي في الماء أو في سوائل أخرى، واستخدم قطعة قماش رطبة من أجل تنظيفهم.

تنبيه: لإطالة عمر الجهاز اغسل جميع المكونات يدويًا لتجنب اتلاف طبقتها الخارجية، أو اغسلها في غسالة الصحون بشرط عدم اختيار برامج تحتوي على دورة تجفيف حراري.

قم بتفكيك الجهاز إلى جميع مكوناته وذلك بتنفيذ عمليات الفك بعكس خطوات التجميع الموضحة سابقًا.

- اغسل جميع المكونات بالماء الدافئ والصابون. اشطفها وجففها جيدًا قبل الاستعمال. المكونات قابلة للغسل في غسالة الصحون، ولكن يجب عدم غسلها باستخدام دورة التجفيف الحراري.
- قم بإزالة السدادة واللولب الحلزوني من الجهاز، وابدأ في تفريغ صينية تجميع القطرات إذا لزم الأمر.
- توجد تحت وحدة البخار فتحة (O) لتصريف أي قطرات أو بقايا إلى صينية تجميع القطرات (H). الجهاز مزود بنابض تنظيف (P) لإزالة أي بقايا متراكمة داخل الفتحة نفسها.
- إذا لزم الأمر، يمكن إدخال نابض التنظيف (P) في فتحة تصريف الماء (O) تحت وحدة البخار مع تحريكه صعودًا وهبوطًا عدة مرات لمنع انسداد فتحة التصريف (الشكل ١٠).
- نظف لوحة التحكم، وجسم الجهاز، ووحدة البخار بقطعة قماش ناعمة. اتركها لتجف تمامًا قبل الاستخدام

استكشاف الأعطال وإصلاحها

هل المشروب غير مثلج؟

إذا لم تصل الوصفة إلى القوام المطلوب بعد ٦٠ دقيقة، ارفع درجة الحرارة بمقدار مستوى واحد. انتظر من ١٠ إلى ١٥ دقيقة لاختبار قوام الوصفة.

هل لا يتم توزيع المشروب؟

تأكد من أن الجهاز قيد التشغيل. من أجل توزيع أكثر سلاسة، اخفض مستوى درجة الحرارة. سيتم إخراج المشروبات المثلجة الأسهل للشرب بشكل أكثر سلاسة.

أخطاء على شاشة العرض:

E0 > المفتاح الدقيق غير مغلق، الحاوية غير مجمعة بشكل صحيح.

E1 > مسبار درجة الحرارة بدائرة مفتوحة.

E2 > مسبار درجة الحرارة في حالة قصر كهربائي.

E3 > يتوقف المحرك 5 مرات خلال ساعة واحدة؛ قم بإزالة الأجسام العالقة، وانتظر 15 دقيقة، ثم أعد تشغيل الماكينة (إذا كان اللولب الحلزوني عالقًا، سيتوقف المحرك عن العمل)؛ بعد ذلك سيتوقف الضاغط لمدة لا تقل عن 3 دقائق.

---- > التبريد منخفض للغاية، ارفع درجة الحرارة بمقدار مستوى واحد.

الوصفات

جرانيتا بالكولا

١ لتر من الكولا الباردة بنسبة سكر لا تقل عن ١٠٪ (ليست لايت ولا "زيرو")

اسكب الكولا في الوعاء.

اختر وضع سلاش (جرانيتا). سيعمل البرنامج حتى الوصول إلى درجة الحرارة المحددة/المثالية للحصول على قوام ممتاز.

عند الحاجة، اضبط درجة الحرارة.

عند جاهزية المشروب المثلج، تصدر الماكينة ثلاث إشارات صوتية. قدم المشروب.

بدائل الكولا: المشروبات الغازية والمشروبات غير الكحولية المحلاة (الليمونادة، الصودا، الجنجر آيل...).

جرانيتا استوائية

١,٥ لتر من عصير فواكه بنكهة استوائية بارد

اسكب العصير في الوعاء.

اختر وضع سلاش (جرانيتا). سيعمل البرنامج حتى الوصول إلى درجة الحرارة المحددة/المثالية للحصول على قوام ممتاز.

عند الحاجة، اضبط درجة الحرارة.

عند جاهزية المشروب المثلج، تصدر الماكينة ثلاث إشارات صوتية. قدم المشروب.

بدائل: أي عصير فواكه، ليمونادة، ومشروبات غازية: عصير التفاح مع القرفة المطحونة، عصير فواكه بالموز مع مسحوق الكاكاو.

كوكتيل مثلج بالفودكا وعصير الكمثرى

١,٢ لتر من عصير الكمثرى البارد

١٥٠ مل فودكا

في وعاء، امزج المكونات.

اسكب المحتوى في الوعاء.

اختر وضع السلاش الكحولي "**SPIKED SLUSH**" **(كوكتيل مثلج).**

سيعمل البرنامج حتى الوصول إلى درجة الحرارة المحددة/المثالية للحصول على قوام مثالي.

عند الحاجة، اضبط درجة الحرارة.

عند جاهزية الكوكتيل المثلج، تصدر الماكينة ثلاث إشارات صوتية. قدم المشروب.

بدائل: استخدم الكولا والروم لتحضير كوبا ليبرا، أو التكيلا وعصير البرتقال واللايم لتحضير المارجريتا، أو البيتر مع النبيذ الفوار وعصير البرتقال لتحضير سبريتز مثلج.

يرجى الانتباه في هذه الحالات إلى النسبة القصوى للكحول والحد الأدنى من السكر. عند الحاجة، يضاف السكر.

آيس كريم بالفانيليا

فإن الكمية الموصى بها لتحضير الآيس كريم هي ١,٢ لتر (يتراوح نطاق التشغيل بين ١ و١,٣ لتر، والمثالي هو ١,٢ لتر).

٥٠٠ مل من الحليب كامل الدسم البارد

٥٠٠ مل من الكريمة الطازجة الباردة

٢٠٠ جم سكر

١ زجاجة صغيرة من مستخلص الفانيليا

للاطلاع على طريقة التحضير، يُرجى الرجوع إلى كتيب التعليمات.

ملاحظة: يجب عدم استخدام برنامج ICE CREAM بكمية أقل من ١ لتر.

مخفوق الحليب بالكاكاو والكراميل

٦٠٠ مل من الحليب كامل الدسم البارد

٣٠٠ مل من الكريمة الطازجة الباردة

٢٠ جم من مسحوق الكاكاو

١ قنينة من مستخلص الفانيليا

١٥٠ مل من شراب الكراميل (عادي أو مملح)

في وعاء، امزج المكونات.

اسكب المحتوى في الوعاء.

اختر وضع مخفوق الحليب "**MILKSHAKE**".

سيعمل البرنامج حتى الوصول إلى درجة الحرارة المحددة/المثالية للحصول على قوام مثالي.

عند الحاجة، اضبط درجة الحرارة.

عند جاهزية مخفوق الحليب، تصدر الماكينة ثلاث إشارات صوتية.

زين بالكريمة، وطبقة من الكراميل، وبضع حبيبات من الملح. قدم المشروب.

فرابيه بالقهوة

٤٠٠ مل من الحليب كامل الدسم البارد

٢٠٠ مل من الكريمة الطازجة الباردة

٢٠٠ مل من القهوة السوداء الباردة

١٥٠ جم سكر

في وعاء، امزج المكونات.

اسكب المحتوى في الوعاء.

اختر وضع الفرابيه "**FRAPPE**".

سيعمل البرنامج حتى الوصول إلى درجة الحرارة المحددة/المثالية للحصول على قوام مثالي.

عند الحاجة، اضبط درجة الحرارة.

عند جاهزية الفرابيه، تصدر الماكينة ثلاث إشارات صوتية.

زين بالكريمة، وطبقة من الشوكولاتة أو القرفة. قدم المشروب.

Cod. 6095102400 Rev. 2 del 30/03/2026

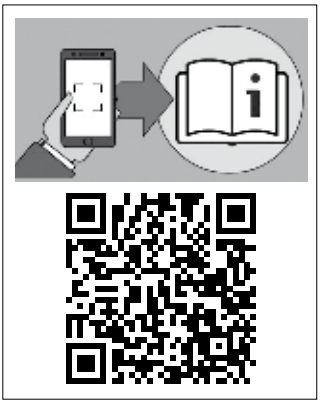

Numero Verde
800-809065

Ariete

De' Longhi Appliances Srl
Divisione Commerciale Ariete
Via San Quirico, 300
50013 Campi Bisenzio FI - Italy
E-Mail: info@ariete.net
Internet: www.ariete.net

637111

IT - USO APPROPRIATO A CONTATTO CON GLI ALIMENTI

Ispezionare regolarmente il prodotto per individuare eventuali segni di deterioramento dei materiali che potrebbero renderli non idonei al contatto con gli alimenti. Tali segni includono microfessurazioni, formazione di bolle, delaminazione, restringimento, appiccicosità, perdita di trasparenza, corrosione, o qualsiasi altra alterazione della struttura o consistenza del materiale.

Consultare sempre le istruzioni d'uso del prodotto per una corretta pulizia e manutenzione dei materiali a contatto con gli alimenti, al fine di prevenire o rallentare il deterioramento dei materiali stessi.

Per un uso sicuro e appropriato del prodotto con gli alimenti, fare sempre riferimento alle istruzioni di sicurezza e/o d'uso, dove vengono riportate eventuali limitazioni d'uso nella preparazione degli alimenti.

EN - APPROPRIATE USE IN CONTACT WITH FOOD

Inspect the product regularly for signs of material deterioration that may render it unsuitable for food contact. Indicators include crazing, blistering, delamination, shrinkage, tackiness, loss of transparency, corrosion, or any other structural and textural deformations.

Always refer to the product user instruction for proper cleaning and maintenance of food contact materials to prevent or slow down material deterioration.

For safe and appropriate use of the product with food/s always refer to product safety and/or user instruction, which also may detail any necessary limitations of use with food/s.

DE -VORSCHRIFTSMÄSSIGER GEBRAUCH IN KONTAKT MIT LEBENSMITTELN

Überprüfen Sie das Produkt regelmäßig auf Anzeichen einer Materialverschlechterung, durch die es für den Kontakt mit Lebensmitteln nicht geeignet sein könnte. Dazu gehören Mikrorisse, Blasenbildung, Delaminierung, Schrumpfung, Klebrigkeit, Transparenzverlust, Korrosion oder jede andere Veränderung der Struktur oder Konsistenz des Materials.

Beachten Sie stets die Bedienungsanleitung des Produkts für die korrekte Reinigung und Pflege der Materialien in Kontakt mit Lebensmitteln, um deren Verschlechterung zu verhindern oder zu verlangsamen.

Beachten Sie für den sicheren und sachgemäßen Gebrauch des Produkts mit Lebensmitteln stets die Sicherheitshinweise und/oder die Bedienungsanleitung, in denen eventuelle Einschränkungen bei der Zubereitung von Lebensmitteln angegeben sind.

FR - UTILISATION APPROPRIÉE AU CONTACT DES ALIMENTS

Inspectez régulièrement le produit pour détecter des signes de détérioration du matériau qui pourraient le rendre impropre au contact alimentaire. De tels signes se manifestent sous forme de craquelage, cloquage, délaminage, contraction, adhésivité, perte de transparence, corrosion ou toute autre déformation structurelle et texturale.

Reportez-vous toujours aux instructions d'utilisation du produit pour un nettoyage et un entretien appropriés des matériaux entrant en contact avec les aliments, afin d'éviter ou de ralentir la détérioration des matériaux.

Pour une utilisation sûre et appropriée du produit avec des aliments, reportez-vous toujours aux instructions de sécurité et/ou d'utilisation du produit, qui devraient également décrire en détail toutes les limites nécessaires d'utilisation au contact des aliments.

NL - GESCHIKT VOOR GEBRUIK BIJ CONTACT MET VOEDSEL

Inspecteer het product regelmatig op tekenen van materiaalverslechtering die het ongeschikt kunnen maken voor contact met voedsel. Indicatoren zijn scheuren, blaarvorming, delaminatie, krimp, kleverigheid, verlies van transparantie, corrosie of andere structurele en textuurafwijkingen.

Raadpleeg altijd de gebruiksaanwijzing van het product voor een goede reiniging en onderhoud van materialen die met levensmiddelen in contact komen om materiaalverslechtering te voorkomen of te vertragen.

Raadpleeg voor veilig en correct gebruik van het product met voedsel (en) altijd de productveiligheid en/of gebruiksaanwijzing, die ook eventuele noodzakelijke gebruiksbeperkingen met voedsel kunnen beschrijven.

ES - USO APROPIADO EN CONTACTO CON ALIMENTOS

Inspeccione el producto con regularidad para detectar signos de deterioro del material que puedan hacerlo inadecuado para el contacto con alimentos. Los indicadores incluyen grietas, ampollas, delaminación, contracción, pegajosidad, pérdida de transparencia, corrosión o cualquier otra deformación de estructura y textura.

Consulte siempre las instrucciones del usuario del producto para una limpieza y mantenimiento adecuados de los materiales en contacto con alimentos para prevenir o ralentizar el deterioro del material.

Para un uso seguro y apropiado del producto con alimentos, siempre consulte la seguridad del producto y/o las instrucciones de uso, que también pueden detallar cualquier limitación necesaria de uso con alimentos.

CA - ÚS ADEQUAT EN CONTACTE AMB ELS ALIMENTS

Inspeccioneu el producte periòdicament per detectar signes de deteriorament del material que puguin fer que no sigui adequat per al contacte amb aliments. Alguns indicadors inclouen la formació de butllofes, la deslaminació, la contracció, l'adhesivitat, la pèrdua de transparència, la corrosió o qualsevol altra deformació estructural o de la textura.

Consulteu sempre les instruccions de l'usuari del producte per saber netejar i mantenir adequadament els materials en contacte amb aliments i prevenir o alentir el deteriorament del material.

Per a un ús segur i adequat del producte amb aliments, consulteu sempre les instruccions de seguretat i/o d'ús del producte, que també poden detallar qualsevol limitació necessària d'ús amb aliment(s).

PT- UTILIZAÇÃO CORRETA EM CONTATO COM ALIMENTOS

Inspecione o produto regularmente com relação a sinais de uma deterioração do material que possa torná-lo inadequado para o contato com alimentos. Entre os indicadores, estão microfissuras, formação de bolhas, delaminação, encolhimento, pegajosidade, perda de transparência, corrosão ou qualquer outra deformação na estrutura ou na textura.

Consulte sempre as instruções de utilização do produto para uma limpeza e uma manutenção adequadas dos materiais em contato com alimentos para evitar ou retardar a deterioração do material.

Para uma utilização segura e adequada do produto com alimentos, consulte sempre as instruções de segurança e/ou de utilização do produto, que também podem detalhar eventuais limitações necessárias para a utilização com alimentos.

EL- ΚΑΤΑΛΛΗΛΗ ΧΡΗΣΗ ΓΙΑ ΕΠΑΦΗ ΜΕ ΤΡΟΦΙΜΑ

Ελέγχετε τακτικά το προϊόν για σημάδια φθοράς του υλικού που μπορεί να το καταστήσουν ακατάλληλο για επαφή με τρόφιμα. Τα σημάδια αυτά περιλαμβάνουν σχισμές, φούσκωμα, αποκόλληση, συρρίκνωση, κολλώδη υφή, απώλεια της διαφάνειας, διάβρωση ή οποιαδήποτε άλλη παραμόρφωση στη δομή και στην υφή.

Πρέπει πάντα να συμβουλεύεστε τις οδηγίες χρήσης του προϊόντος για τον σωστό καθαρισμό και συντήρηση των υλικών που έρχονται σε επαφή με τρόφιμα για την πρόληψη ή την επιβράδυνση της φθοράς των υλικών. Για την ασφαλή και σωστή χρήση του προϊόντος με τρόφιμα, ανατρέχετε πάντα στις οδηγίες ασφαλείας του προϊόντος ή/και στις οδηγίες χρήσης, οι οποίες μπορεί επίσης να αναφέρουν τυχόν απαραίτητους περιορισμούς ως προς τη χρήση με τρόφιμα.

RU -НАДЛЕЖАЩЕЕ ИСПОЛЬЗОВАНИЕ ПРИ КОНТАКТЕ С ПИЩЕВЫМИ ПРОДУКТАМИ

Регулярно проверяйте изделие на наличие признаков износа материала, которые могут сделать его непригодным для контакта с пищевыми продуктами. Такие признаки включают растрескивание, образование пузырей, расслоение, усадку, липкость, потерю прозрачности, коррозию или любые другие структурные и текстурные деформации.

Всегда обращайтесь к инструкции пользователя продукта для правильной очистки и обслуживания материалов, контактирующих с пищевыми продуктами, чтобы предотвратить или замедлить износ материала.

Для безопасного и надлежащего использования изделия с пищевыми продуктами всегда обращайтесь к инструкции по безопасности изделия и/или инструкциям пользователя, в которых также могут быть подробно описаны любые необходимые ограничения использования с пищевыми продуктами.

KZ - ТАҒАММЕН ЖАНАСҚАНДА ДҰРЫС ПАЙДАЛАНУ

Өнімде тағаммен жанасуға жарамсыз етуі мүмкін материалдың тозу белгілерінің бар-жоғын жүйелі түрде тексеріп тұрыңыз. Белгілерге сызаттану, көпіршіктену, қабаттану, шөгу, жабысқақтық, мөлдірліктің жоғалуы, коррозия немесе кез келген басқа құрылымдық және текстуралық деформация жатады.

Материалдың тозуын болдырмау немесе баяулату үшін әрқашан тағаммен жанасатын материалдарды дұрыс тазалау және күтіп ұстау туралы өнімнің пайдаланушы нұсқаулығын қараңыз.

Өнімді тағам(дар)мен қауіпсіз және дұрыс пайдалану үшін әрқашан өнімнің қауіпсіздік және/немесе пайдаланушы нұсқаулығын қараңыз, онда тағам(дар)мен пайдалануға қатысты қажетті шектеулер де көрсетілуі мүмкін.

UK - НАЛЕЖНЕ ВИКОРИСТАННЯ ПРИ КОНТАКТІ З ХАРЧОВИМИ ПРОДУКТАМИ

Регулярно перевіряйте виріб на наявність ознак погіршення стану матеріалу, які можуть зробити його непридатним для контакту з харчовими продуктами. До таких ознак належать: поява тріщин, утворення пухирів, розшарування, усадка, липкість, втрата прозорості, корозія або будь-які інші структурні та текстурні деформації.

Завжди дотримуйтесь інструкції з експлуатації виробу щодо належного очищення та догляду за матеріалами, що контактують з харчовими продуктами, щоб запобігти або уповільнити погіршення стану матеріалу.

Для безпечного та належного використання продукту з харчовими продуктами завжди звертайтеся до інструкції з безпеки продукту та/або інструкції користувача, в якій також можуть бути детально описані будь-які необхідні обмеження щодо використання з харчовими продуктами.

HU - MEGFELELŐ HASZNÁLAT ÉLELMISZERREL ÉRINTKEZVE

Rendszeresen ellenőrizze a terméket, hogy nincsenek-e rajta olyan anyagkárosodásra utaló jelek, amelyek alkalmatlanná tehetik az élelmiszerrel való érintkezésre. Az indikátorok közé tartozik a repedés, a hólyagképződés, a rétegenkénti leválás, a zsugorodás, a ragacsosság, az átlátszóság elvesztése, a korrózió vagy bármely más szerkezeti és texturális deformáció.

Mindig olvassa el a termék használati utasítását az élelmiszerrel érintkező anyagok megfelelő tisztításához és karbantartásához az anyag romlásának megelőzése vagy lassítása érdekében.

A termék élelmiszerrel/élelmiszerekkel történő biztonságos és megfelelő használata érdekében mindig olvassa el a termékbiztonsági és/vagy a felhasználói utasításokat, amelyek részletezhetik az élelmiszerekkel való használat szükséges korlátozásait is.

CS - VHODNÉ PRO STYK S POTRAVINAMI

Výrobek pravidelně kontrolujte, zda nevykazuje známky poškození materiálu, které by jej mohlo učinit nevhodným pro styk s potravinami. Mezi tyto příznaky patří vznik prasklin, tvorba bublin, odlupování materiálu, smršťování, lepkavost, ztráta průhlednosti, koroze nebo jakékoli jiné strukturální a texturní deformace.

Vždy se řiďte pokyny pro uživatele výrobku pro řádné čištění a údržbu materiálů přicházejících do styku s potravinami, aby se zabránilo nebo zpomalilo znehodnocení materiálu.

Pro bezpečné a správné používání výrobku v kombinaci s potravinami se vždy řiďte bezpečnostními pokyny a/nebo návodem k použití, které mohou rovněž obsahovat podrobné informace o případných omezeních při používání s potravinami.

SK - VHODNÉ POUŽITIE V STYKU S POTRAVINAMI

Výrobok pravidelne kontrolujte, či nevykazuje známky poškodenia materiálu, v dôsledku ktorých by bol nevhodný na styk s potravinami. Indikátory zahŕňajú popraskanie, bubliny, odlupovanie, zmrštenie, lepivosť, stratu priehľadnosti, koróziu alebo akékoľvek iné deformácie štruktúry a textúry.

Pri správnom čistení a údržbe materiálov prichádzajúcich do styku s potravinami sa vždy riaďte pokynmi pre používateľa výrobku, aby sa zabránilo alebo sa spomalilo znehodnotenie materiálu.

Pre bezpečné a vhodné používanie výrobku s potravinami sa vždy riaďte pokynmi na bezpečnosť výrobku a/alebo používateľskými pokynmi, ktoré môžu tiež podrobne uvádzať všetky potrebné obmedzenia použitia s potravinami.

PL - WŁAŚCIWE STOSOWANIE W PRZYPADKU KONTAKTU Z ŻYWNOŚCIĄ

Regularnie sprawdzaj produkt czy nie ma żadnych oznak zużycia materiału, które mogą sprawić, że nie będzie się on nadawał do kontaktu z

żywnością. Oznakami są pęknięcia, pęcherze, rozwarstwienia, skurcz, kleistość, utrata przezroczystości, korozja lub wszelkie inne deformacje strukturalne i materiałowe.
Zawsze zapoznaj się z instrukcją obsługi produktu w celu prawidłowego czyszczenia i konserwacji materiałów wchodzących kontakt z żywnością, aby zapobiec lub ograniczyć ich degradację.
W celu bezpiecznego i właściwego stosowania produktu w kontakcie z żywnością/produktami spożywczymi zawsze zapoznaj się z zasadami dotyczącymi bezpiecznego stosowania produktu i/lub instrukcją obsługi, która może również szczegółowo określać wszelkie niezbędne ograniczenia stosowania z żywnością/produktami spożywczymi.

NO- EGNET BRUK I KONTAKT MED MATVARER

Foreta jevnlige inspeksjoner av produktet for tegn på materialforringelse som kan gjøre det uegnet for kontakt med matvarer. Se etter tegn på sprekkdannelser, blemmer, avskalling, krymping, klebrighet, uklarhet, korrosjon eller andre strukturelle og teksturmessige misdannelser.
Kontroller alltid bruksanvisningen til produktet for riktig rengjøring og vedlikehold av materialer som kommer i kontakt med matvarer, for å forhindre eller forsinke materialforringelse.
For sikker og hensiktsmessig bruk av produktet sammen med matvarer, må man alltid forholde seg til produktsikkerhets- og bruksanvisningene, som vil ta for seg nødvendige begrensninger for bruk med matvarer.

SV - LÄMPLIG ANVÄNDNING I KONTAKT MED LIVSMEDEL

Inspektera produkten regelbundet för tecken på materiell försämring som kan göra den olämplig för kontakt med livsmedel. Indikatorer inkluderar krackelering, blåsbildning, delaminering, krympning, klibbighet, förlust av transparens, korrosion eller andra strukturella och texturala deformationer.
Se alltid bruksanvisningen för produkten för korrekt rengöring och underhåll av material som kommer i kontakt med livsmedel för att förhindra eller bromsa materialförstöring.
För säker och lämplig användning av produkten med livsmedel, se alltid produktsäkerhet och/eller bruksanvisning, som också kan beskriva eventuella nödvändiga begränsningar för användning med livsmedel.

DA - HENSIGTSMÆSSIG BRUG I KONTAKT MED FØDEVARER

Efterse produktet regelmæssigt for tegn på materialeforringelse, der kan gøre det uegnet til kontakt med fødevarer. Indikatorer omfatter krakelering, bobler, delaminering, krympning, klæbrighed, tab af gennemsigtighed, korrosion eller andre strukturelle og teksturelle deformationer.
Se altid produktbrugervejledningen for korrekt rengøring og vedligeholdelse af materialer i kontakt med fødevarer for at forhindre eller bremse materialeforringelse.
For sikker og korrekt brug af produktet med fødevarer henvises altid til produktsikkerheds- og/eller brugervejledning, som også kan angive eventuelle nødvendige begrænsninger for brug med fødevarer.

FI - ASIANMUKAINEN KÄYTTÖ KOSKETUKSISSA ELINTARVIKKEIDEN KANSSA

Tarkasta säännöllisesti, onko tuotteessa merkkejä materiaalin pilaantumisesta, joka voi tehdä siitä soveltumattoman elintarvikekäyttöön. Merkkejä ovat säröily, pullistumat, kerrosten irtoaminen, kutistuminen, takertuvuus, läpinäkyvyyden menetys, korroosio tai muut rakenteelliset vääntymät.
Katso aina tuotteen käyttöohjeesta elintarvikepakkausmateriaalien asianmukainen puhdistus ja huolto materiaalin heikkenemisen estämiseksi tai hidastamiseksi.
Tuotteen turvallista ja asianmukaista käyttöä varten elintarvikkeiden kanssa tutustu tuoteturvallisuuden tietoihin ja/tai käyttöohjeisiin, joissa voi myös olla yksityiskohtaisia tietoja tarvittavista käyttörajoituksista elintarvikkeiden kanssa.

HR -ODGOVARAJUĆA UPORABA U DODIRU S HRANOM

Redovito provjeravajte ima li znakova oštećenja materijala koji ga mogu učiniti neprikladnim za kontakt s hranom. Indikatori uključuju pukotine, mjehuriće, raslojavanje, skupljanje, ljepljivost, gubitak prozirnosti, koroziju ili bilo koje druge strukturne i teksturne deformacije.
Uvijek pogledajte upute za korisnika proizvoda za pravilno čišćenje i održavanje materijala koji dolaze u dodir s hranom kako biste spriječili ili usporili propadanje materijala.
Za sigurnu i odgovarajuću uporabu proizvoda s hranom/namirnicama uvijek pogledajte sigurnosnu i/ili korisničku uputu, koja također može detaljno opisati sva potrebna ograničenja uporabe s hranom/namirnicama.

SL - PRIMERNA UPORABA V STIKU Z ŽIVILI

Izdelek redno pregledujte glede znakov poslabšanja materiala, zaradi katerih morda ni več primeren za stik z živili. Med takšne znake spadajo razpoke v površini, mehurjenje, razslojevanje, krčenje, lepljivost, izguba prosojnosti, korozija ali kakršne koli druge strukturne in teksturne deformacije.
Za pravilno čiščenje in vzdrževanje materialov, ki prihajajo v stik z živili, vedno upoštevajte navodila za uporabo izdelka, saj lahko s tem preprečite ali upočasnite poslabšanje materiala.
Za varno in ustrezno uporabo izdelka z živili vedno upoštevajte varnostna navodila in/ali navodila za uporabo izdelka, kjer so lahko navedene tudi morebitne omejitve glede uporabe z živili.

BG - ПОДХОДЯЩА УПОТРЕБА ПРИ КОНТАКТ С ХРАНИ

Редовно проверявайте продукта за признаци на увреждане на материала, което може да го направи неподходящ за контакт с храни. Индикаторите включват фини пукнатини, образуване на мехурчета, разслояване, свиване, лепкавост, загуба на прозрачност, корозия или други структурни и текстурни деформации.
Винаги се консултирайте с инструкциите на потребителя за правилното почистване и поддръжка на материалите, предназначени за контакт с храни, за да предотвратите или забавите влошаването на материала.
За безопасна и подходяща употреба на продукта с храна/и винаги се обръщайте към указанията за безопасност на продукта и/или инструкциите за потребителя, в които също могат да са описани подробно евентуални необходими ограничения за употреба с храна/и.

RO- UTILIZARE CORESPUNZĂTOARE ÎN CONTACT CU ALIMENTELE

Inspectați periodic produsul pentru a identifica eventuale semne de deteriorare a materialului care l-ar putea face nepotrivit pentru contactul cu alimentele. Indicatorii pot include fisurare fină, băşicare, delaminare, contracție, lipiciozitate, pierderea transparenței, coroziune sau orice alte

deformări structurale și de textură. Consultați întotdeauna instrucțiunile de utilizare ale produsului pentru curățarea și întreținerea corespunzătoare a materialelor care intră în contact cu alimentele, pentru a preveni sau încetini deteriorarea materialului. Pentru utilizarea sigură și corespunzătoare a produsului în contact cu alimentele, consultați întotdeauna instrucțiunile de siguranță și/sau de utilizare ale produsului, care pot include și eventuale limitări privind utilizarea cu alimente.

SR- ODGOVARAJUĆA UPOTREBA U KONTAKTU S HRANOM

Redovno proveravajte da li na proizvodu ima znakova oštećenja materijala koji ga mogu učiniti neprikladnim za kontakt s hranom. Indikatori uključuju pukotine, plikove, delaminaciju, skupljanje, lepljivost, gubitak transparentnosti, koroziju ili bilo koje druge strukturne i teksturne deformacije. Uvek pogledajte uputstvo za korisnika proizvoda za pravilno čišćenje i održavanje materijala koji dolaze u kontakt s hranom kako biste sprečili ili usporili propadanje materijala. Za bezbednu i odgovarajuću upotrebu proizvoda s hranom/namirnicama uvek pogledajte uputstvo za bezbednost proizvoda i/ili uputstvo za korisnika u kojem se, takođe, mogu nalaziti detaljno opisana sva neophodna ograničenja upotrebe s hranom/namirnicama.

MK- СООДВЕТНА УПОТРЕБА ПРИ КОНТАКТ СО ХРАНА

Редовно проверувајте го производот за знаци на дотраеност на материјалот што може да го направат несоодветен за контакт со храна. Показателите вклучуваат напукнување, создавање меурчиња, раслојување, собирање, лепливост, губење на прозирност, корозија или какви било други структурни и текстурни деформации.

Секогаш следете го упатството за употреба на производот за правилно чистење и одржување на материјалите што доаѓаат во контакт со храна, за да се спречи или забави дотраеноста на материјалот.

За безбедна и соодветна употреба на производот со храна, секогаш следете ги безбедносните и/или корисничките упатства за производот, каде што може да бидат наведени и неопходните ограничувања за употреба со храна.

TR- GIDA İLE TEMAS HALİNDE UYGUN KULLANIM

Ürünü, gıda ile temas için uygun olmayan hale getirebilecek malzeme bozulma belirtileri açısından düzenli olarak inceleyin. Göstergeler arasında çatlama, kabarma, delaminasyon, büzülme, yapışkanlık, şeffaflık kaybı, korozyon veya diğer yapısal ve dokusal deformasyonlar bulunur.

Malzemenin bozulmasını önlemek veya yavaşlatmak için gıda ile temas eden malzemelerin uygun şekilde temizlenmesi ve bakımı için her zaman ürün kullanıcı talimatlarına bakın.

Ürünün gıda(lar) ile güvenli ve uygun kullanımı için her zaman gıda(lar) ile gerekli kullanım sınırlamalarını da detaylandırabilecek ürün güvenliğine ve/veya kullanıcı talimatlarına bakın.

ET- TOIDUGA KOKKUPUUTEKS SOBIV KASUTAMINE

Kontrollige toodet korrapäraselt materjali kulumismärkide suhtes, mis võivad muuta selle toiduga kokkupuuteks sobimatuks. Märkideks võivad olla peened praod, mullide teke, kihistumine, kokkutõmbumine, kleepuvus, läbipaistvuse kadu, korrosioon või muud struktuuri- ja tekstuurimuutused.

Toiduga kokkupuutuvate materjalide õigeks puhastamiseks ja hooldamiseks järgige alati toote kasutusjuhendit –nii väldite või aeglustate materjali kulumist.

Toote koos toiduga ohutuks ja nõuetekohaseks kasutamiseks järgige alati toote ohutus- ja/või kasutusjuhendit, kus võivad olla toodud vajalikud piirangud toiduga kasutamisel.

LV- PIEMĒROTS LIETOJUMS SASKARĒ AR PĀRTIKU

Regulāri pārbaudiet, vai izstrādājumā nav materiāla pasliktināšanās pazīmju, kas varētu to padarīt nepiemērotu saskarei ar pārtiku. Šādas pazīmes ietver plaisāšanu, pūslīšu veidošanos, atslāņošanos, saraušanos, lipīgumu, caurspīdības zudumu, koroziju vai jebkādas citas struktūras un tekstūras deformācijas.

Informāciju par to, kā pareizi tīrīt un kopt saskarē ar pārtiku esošus materiālus, lai nepieļautu vai palēninātu to pasliktināšanos, vienmēr skatiet norādījumos izstrādājuma lietotājam.

Informāciju par drošu un atbilstošu izstrādājuma lietojumu saskarē ar pārtiku vienmēr skatiet norādījumos par izstrādājuma drošumu un/vai norādījumos lietotājam, kuros var būt uzskaitīti arī visi nepieciešamie lietojuma ierobežojumi saskarē ar pārtiku.

LT- TINKA LIESTIS SU MAISTU

Reguliariai tikrinkite, ar nėra gaminio medžiagų susidėvėjimo požymių, dėl kurių jis gali tapti netinkamas liestis su maistu. Tarp šių požymių gali būti smulkūs įtrūkimai, iškilimai, sluoksniavimasis, susitraukimas, lipnumas, skaidrumo praradimas, korozija arba bet kokios kitos struktūros ar tekstūros deformacijos.

Visada vadovaukitės gaminio naudojimo instrukcija dėl tinkamo su maistu besiliečiančių medžiagų valymo ir priežiūros, norėdami išvengti arba sulėtinti medžiagų susidėvėjimą.

Kad gaminį būtų galima saugiai ir tinkamai naudoti su maistu, visada vadovaukitės gaminio saugos ir (arba) naudojimo instrukcija, kurioje taip pat gali būti nurodyti būtini naudojimo su maistu apribojimai.

عربي - الاستخدام المناسب لملامسة الطعام

افحص المنتج بانتظام بحثًا عن علامات تدهور في المواد، والتي قد تجعله غير مناسب للتلامس مع الطعام. تشمل المؤشرات التشققات الدقيقة وظهور بثور وتقشر الطبقات والانكماش وفقدان مقاومة الالتصاق وفقدان الشفافية والتآكل أو أي تشوهات أخرى في البنية أو الملمس.

ارجع دائمًا إلى تعليمات مستخدم المنتج بشأن التنظيف والصيانة المناسبين للمواد الملامسة للطعام لمنع أو إبطاء تدهور المواد.

للاستخدام الآمن والمناسب للمنتج مع الطعام/الأطعمة، يرجى الرجوع دائمًا إلى تعليمات سلامة المنتج و/أو تعليمات المستخدم، والتي قد تعرض تفصيلاً أية قيود ضرورية للاستخدام مع الطعام/الأطعمة.