BESTRON®



CITRUS JUICER ACJ600

INSTRUCTION MANUAL

DE FR NL EN IT ES PL HR CZ SK RO BG

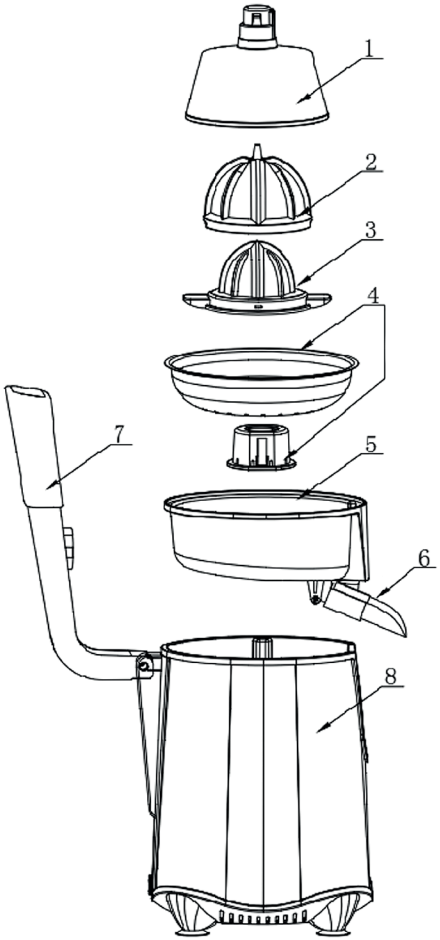
1
2
3
4
5
6
7
8

SICHERHEITSHINWEISE

- Dieses Gerät ist nicht für den professionellen Gebrauch bestimmt, sondern für den häuslichen und ähnlichen Gebrauch, z. B. in Personalküchen, in Geschäften, Büros und anderen Arbeitsumgebungen, durch Gäste in Hotels, Motels und anderen Wohnumgebungen sowie in Bed & Breakfast-ähnlichen Umgebungen und Bauernhöfe.
- Stellen Sie das Gerät immer auf einer stabilen und ebenen Fläche auf, wo es nicht umfallen kann.
- Teile dieses Geräts können warm oder heiß werden. Vermeiden Sie es, sich zu verbrennen. Nicht berühren.
- Ihre Hände müssen trocken sein, wenn Sie dieses Gerät, sein Kabel und seinen Stecker berühren.
- Dieses Gerät muss seine Wärme abgeben. Sorgen Sie daher für ausreichend Abstand um das Gerät herum. Decken Sie es auch nicht ab.
- Dieses Gerät, sein Kabel und sein Stecker dürfen nicht mit Wasser in Berührung kommen.
- Berühren Sie dieses Gerät nicht, wenn es mit Wasser in Berührung gekommen ist. Ziehen Sie sofort den Netzstecker.
- Dieses Gerät, sein Kabel und sein Stecker dürfen nicht mit Wärmequellen oder offenem Feuer in Berührung kommen.
- Lassen Sie das Kabel niemals über den Rand des Waschbeckens, einer Arbeitsplatte oder eines Tisches hängen.
- Ziehen Sie immer den Stecker aus der Steckdose, wenn Sie das Elektrogerät nicht benutzen.
- Ziehen Sie den Stecker aus der Steckdose, indem Sie am Stecker selbst und nicht am Kabel ziehen.
- Benutzen Sie das Elektrogerät nicht, wenn das Kabel beschädigt ist.
- Schalten Sie dieses Gerät nicht mit einem externen Timer oder einem separaten ferngesteuerten System ein.
- Benutzen Sie dieses Gerät niemals in der Nähe von Vögeln. Die von der Antihaftbeschichtung freigesetzten Dämpfe können bei Vögeln Stress oder Schlimmeres verursachen.
- Dieses Gerät darf von Kindern ab 8 Jahren und Personen mit eingeschränkten körperlichen, sensorischen oder geistigen Fähigkeiten oder einem Mangel an Erfahrung und Fachwissen nur unter Aufsicht oder Unterweisung in den sicheren Umgang mit diesem Gerät verwendet werden und sind sich der möglichen Gefahren bewusst.
- Kindern ist die Reinigung und Wartung dieses Geräts nicht gestattet, es sei denn, sie sind älter als 8 Jahre und werden beaufsichtigt.
- Bewahren Sie dieses Gerät und das Kabel außerhalb der Reichweite von Kindern unter 8 Jahren auf.
- Behalten Sie Kinder im Auge, um sicherzustellen, dass sie nicht mit diesem Gerät spielen.
- Dieses Gerät darf ausschließlich zum Pressen von Zitrusfrüchten verwendet werden. Benutzen Sie es niemals für andere Zwecke!

UMWELT



Werfen Sie Verpackungsmaterial, wie zum Beispiel Plastik und Karton, in die dazu bestimmten Container.

- Dieses Produkt am Ende der Nutzungsdauer nicht als normalen Haushaltabfall entsorgen, sondern bei einer Sammelstelle zur Wiederverwendung von elektrischem und elektronischem Gerät. Achten Sie auf das Symbol auf dem Produkt, der Gebrauchsanweisung oder Verpackung.
- Die Materialien können wie angegeben wiederverwendet werden. Durch Ihre Hilfe bei der Wiederverwendung, der Verarbeitung der Materialien oder anderen Formen der Nutzung des alten Gerätes leisten Sie einen wichtigen Beitrag zum Schutz unserer Umwelt.
- Informieren Sie sich bei der Gemeinde nach der richtigen Sammelstelle bei Ihnen in der Nähe.

SERVICE

Im unwahrscheinlichen Fall einer Fehlfunktion wenden Sie sich bitte an den Kundendienst von Bestron: **www.bestron.com/service**

Technische Daten	
Modell	**ACJ600**
Spannung	**220-240V**
Frequenz (Hz)	**50/60**
Schutzklasse	**II**
Leistung (Watt)	**600**
Geräusch (dB(A))	**-**
Max. Fassungsvermögen	**-**
Kurzzeitbetrieb (KB)	**-**
Geräteabmessung (L x W x H) (cm)	**16,5x22x31,8**
Länge des Netzkabels (cm)	**95**

FUNKTION - Allgemein

Die Beschreibung unten gehört zu der Abbildung auf Seite 2.

1. **Kegeldrückender Deckel**
2. **Großer Kegel**
3. **Kleiner Kegel**
4. **Saftfilter aus Edelstahl**
5. **Saftreservoir**
6. **Tülle**
7. **Hebel**
8. **Motoreinheit**

BENUTZUNG - Vor der ersten verwendung

1. Nehmen Sie das Gerät aus der Verpackung und entfernen Sie sämtliches Verpackungsmaterial.
2. Reinigen Sie die Presskegel, den Saftfilter, den Saftbehälter und den Deckel, bevor Sie das Gerät zum ersten Mal verwenden (siehe „Reinigung und Wartung“).

BENUTZUNG - Vorbereiten

1. Stellen Sie das Gerät auf eine ebene und hitzebeständige Oberfläche.
2. Setzen Sie den Saftbehälter und den Saftfilter auf die Motoreinheit und befestigen Sie den Kegelpressdeckel am Hebel.
3. Setzen Sie den großen Kegel auf den Saftfilter und achten Sie darauf, dass der Presskegel richtig auf dem Saftfilter sitzt. Bei kleineren Früchten auch den kleinen Kegel auf den großen Kegel stecken.
4. Stecken Sie den Stecker in die Steckdose.

NOTIZ
- Der große Kegel kann für große Früchte wie Orangen verwendet werden, der kleine Kegel für kleinere Früchte wie Zitronen.

VERWENDUNG - Benutzung der Zitruspresse

1. Stellen Sie das Gerät auf eine ebene und hitzebeständige Oberfläche.
2. Stellen Sie ein Glas unter den Auslauf.
3. Schneiden Sie die Zitrusfrucht in zwei Hälften, heben Sie den Griff an und legen Sie eine Hälfte auf den Kegel.
4. Um die Früchte zu pressen, drücken Sie den Hebel nach unten. Der auf den Presskegel ausgeübte Druck schaltet den Motor ein.
5. Um das Gerät auszuschalten, hören Sie einfach auf, Druck auf den Kegel auszuüben.
6. Wenn das Glas voll ist oder die Frucht herausgedrückt ist, stellen Sie ein neues leeres Glas auf, ersetzen Sie die Zitrusfrucht durch eine neue Hälfte und wiederholen Sie den oben genannten Vorgang.

WARNUNG:
- Benutzen Sie das Gerät niemals länger als 15 Sekunden ununterbrochen und warten Sie 15 Sekunden, bevor Sie es erneut verwenden (ein Zyklus). Schalten Sie die Zitruspresse nach 10 Zyklen aus und warten Sie 30 Minuten, bevor Sie fortfahren.
- Wenn Sie eine große Menge Obst verarbeiten, müssen Sie den Filter und den Tank regelmäßig reinigen, um die Fruchtfleischreste zu entfernen.
- Halten Sie gelegentlich an, um das Gerät zu reinigen, wenn Sie größere Mengen Obst auspressen. Entfernen Sie das Fruchtfleisch aus der Fruchtfleischschale, wenn die Öffnungen verstopft sind. Hinterlassen Sie nach dem Gebrauch keine Fruchtfleischreste; getrocknetes Fruchtfleisch lässt sich nur schwer entfernen. Siehe auch „Reinigung und Wartung“.
- Bitte berücksichtigen Sie beim Auspressen das maximale Fassungsvermögen des Glases
- Üben Sie nicht zu viel Druck auf den Saftkegel aus. Wenn das Geräusch des Motors deutlich zunimmt oder der Motor selbst deutlich langsamer wird, bedeutet dies, dass zu viel Druck ausgeübt wurde.

REINIGUNG UND WARTUNG

Reinigen Sie die Zitruspresse nach jedem Gebrauch.
1. Ziehen Sie den Stecker aus der Steckdose.
2. Entfernen Sie die beiden Kegel, den Saftfilter und den Saftbehälter von der Motoreinheit.
3. Entfernen Sie den Saftbehälter von der Motoreinheit.
4. Reinigen Sie den Pressdeckel, den kleinen und großen Kegel, den Saftfilter und den Saftbehälter mit Wasser und Spülmittel. Spülen Sie nach dem Waschen alle Teile mit reichlich Wasser ab und trocknen Sie sie gründlich ab.
5. Reinigen Sie die Motoreinheit mit einem feuchten Tuch, ggf. mit ein paar Tropfen Spülmittel befeuchtet. Trocknen Sie das Gerät nach der Reinigung gründlich ab, bevor Sie die Teile wieder zusammenbauen und das Gerät aufbewahren.

ACHTUNG:
- Sorgen Sie dafür, dass das Gerät bei der Reinigung nicht an die Netzspannung angeschlossen ist.
- Verwenden Sie zur Reinigung keine aggressiven Reinigungs- oder Scheuermittel oder scharfen Gegenstände (wie Messer oder harte Bürsten).
- Tauchen Sie das Gerätegehäuse, das Kabel und den Stecker nie unter Wasser oder in andere Flüssigkeiten.
- Weichen Sie die abnehmbaren Teile nicht für längere Zeit in Seifenwasser ein.

CONSIGNES DE SÉCURITÉ

- Cet appareil n'est pas destiné à un usage professionnel, mais est destiné à un usage domestique et similaire, comme dans les cuisines du personnel, dans les magasins, bureaux et autres environnements de travail, par les clients des hôtels, motels et autres environnements résidentiels, dans des environnements de type Bed & Breakfast. et des fermes.
- Assurez-vous que la tension du secteur correspond à la tension indiquée sur la plaque signalétique.
- Installez toujours l'appareil sur une surface stable et plane où il ne peut pas tomber.
- Certaines parties de cet appareil peuvent devenir chaudes ou brûlantes. Évitez de vous brûler. Ne pas toucher.
- Vos mains doivent être sèches lorsque vous touchez cet appareil, son cordon et sa fiche.
- Cet appareil doit perdre de la chaleur, laissez-lui donc un espace suffisant autour de lui. Ne le couvrez pas non plus.
- Cet appareil, son cordon et sa fiche ne doivent pas entrer en contact avec de l'eau.
- Ne touchez pas cet appareil s'il a été en contact avec de l'eau. Débranchez-le immédiatement.
- Cet appareil, son cordon et sa fiche ne doivent pas entrer en contact avec des sources de chaleur ou un feu ouvert.
- Ne laissez jamais le cordon pendre du bord de l'évier, d'un plan de travail ou d'une table.
- Retirez toujours la fiche de la prise lorsque vous n'utilisez pas l'appareil électrique.
- Retirez la fiche de la prise en tirant sur la fiche elle-même et non sur le cordon.
- N'utilisez pas l'appareil électrique si le cordon est endommagé.
- N'allumez pas cet appareil avec une minuterie externe ou un système télécommandé séparé.
- N'utilisez jamais cet appareil à proximité d'oiseaux. Les fumées dégagées par le revêtement antiadhésif peuvent provoquer du stress, voire pire, chez les oiseaux.
- Cet appareil peut être utilisé par des enfants de plus de 8 ans et des personnes ayant des capacités physiques, sensorielles ou mentales réduites ou manquant d'expérience et de savoir-faire, mais uniquement sous surveillance ou si elles ont reçu des instructions sur la façon d'utiliser cet appareil en toute sécurité. et sont conscients de ses dangers potentiels.
- Les enfants ne sont pas autorisés à nettoyer et entretenir cet appareil, sauf s'ils sont âgés de plus de 8 ans et sous surveillance.
- Gardez cet appareil et le câble hors de portée des enfants de moins de 8 ans.
- Gardez un œil sur les enfants pour vous assurer qu'ils ne jouent pas avec cet appareil.
- Cet appareil ne peut être utilisé que pour presser des agrumes. Ne l'utilisez jamais à d'autres fins!

ENVIRONNEMENT



Débarrassez-vous du matériel d'emballage comme le plastique et les boîtes dans les containers destinés à cet effet.

- À la fin de sa durée de vie, ne jetez pas ce produit comme un simple déchet ménager mais remettez-le à un centre de collecte de recyclage des produits électriques et électroniques. Consultez le symbole sur le produit, le mode d'emploi ou l'emballage.
- Les matériels/matériaux peuvent être réutilisés comme indiqué. En apportant votre aide au recyclage et au traitement des matériels/matériaux ou à tout autre forme de réutilisation d'anciens appareils, vous contribuez à la protection de l'environnement.
- Informez-vous auprès de votre commune pour obtenir la liste des points de collecte à proximité de chez vous.

SERVICE

Dans le cas peu probable d'un dysfonctionnement, veuillez contacter le service client de Bestron : **www.bestron.com/service**

Spécifications techniques	
Modèle	**ACJ600**
Tension	**220-240V**
Fréquence (Hz)	**50/60**
Classe de protection	**II**
Puissance (Watt)	**600**
Bruit (dB(A))	**-**
Max. Capacité	**-**
Opération de courte durée (KB)	**-**
Dimensions de l'appareil (L x H x P) (cm)	**16,5x22x31,8**
Longueur du cordon (cm)	**95**

FONCTIONNEMENT - Généralités

La description ci-dessous accompagne l'image de la page 2.

1. **Couvercle à pression conique**
2. **Grand cône**
3. **Petit cône**
4. **Filtre à jus en acier inoxydable**
5. **Réservoir de jus**
6. **Bec**
7. **Levier**
8. **Unité moteur**

FONCTIONNEMENT - Avant la première utilisation

1. Retirez l'appareil de l'emballage et retirez tous les matériaux d'emballage.
2. Nettoyez les cônes de pressage, le filtre à jus, le réservoir à jus et le couvercle avant la première utilisation de l'appareil (voir « Nettoyage et entretien »).

FONCTIONNEMENT - Préparer

1. Placez l'appareil sur une surface plane et résistante à la chaleur.
2. Installez le réservoir de jus et le filtre à jus sur le bloc moteur et fixez le couvercle à pression conique sur le levier.
3. Placez le grand cône sur le filtre à jus en vous assurant que le cône presseur est correctement fixé sur le filtre à jus. Pour les fruits plus petits, placez également le petit cône sur le grand cône.
4. Branchez la fiche dans la prise murale.

NOTE
- Le grand cône peut être utilisé pour les gros fruits comme les oranges, le petit cône pour les petits fruits comme les citrons

FONCTIONNEMENT - Utilisation du presse-argumes

1. Placez un verre sous le bec verseur.
2. Coupez les agrumes en deux, soulevez le manche et placez une moitié sur le cône.
3. Pour presser les fruits, abaissez le levier. La pression appliquée sur le cône de pressage fera démarrer le moteur.
4. Pour éteindre l'appareil, arrêtez simplement d'appliquer une pression sur le cône.
5. Lorsque le verre est plein ou que les fruits sont pressés, placez un nouveau verre vide, remplacez les agrumes par une nouvelle moitié et répétez le processus ci-dessus.

AVERTISSEMENT:
- N'utilisez jamais l'appareil en continu pendant plus de 15 secondes et attendez 15 secondes avant de l'utiliser à nouveau (un cycle). Après 10 cycles, éteignez le presse-agrumes et attendez 30 minutes avant de continuer.
- Si vous traitez une grande quantité de fruits, vous devez nettoyer périodiquement le filtre et le réservoir pour éliminer les restes de pulpe.
- Arrêtez-vous de temps en temps pour nettoyer l'appareil lorsque vous pressez de plus grandes quantités de fruits. Retirez la pulpe du récipient à pulpe si les ouvertures sont obstruées. Ne laissez aucun résidu de pulpe après utilisation ; la pulpe séchée sera difficile à enlever. Voir également « Nettoyage et entretien ».
- Lors du pressage, veuillez tenir compte de la capacité maximale du verre
- N'exercez pas trop de pression sur le cornet à jus. Si le bruit du moteur augmente considérablement ou si le moteur lui-même ralentit considérablement, cela signifie que trop de pression a été exercée.

NETTOYAGE ET ENTRETIEN

Nettoyez le presse-agrumes chaque fois que vous l'avez utilisé.
1. Retirez la fiche de la prise murale.
2. Retirez les deux cônes, le filtre à jus et le réservoir à jus du bloc moteur.
3. Retirez le récipient à jus du bloc moteur.
4. Nettoyez le couvercle presse-cône, le petit et le grand cône, le filtre à jus et le réservoir à jus avec de l'eau et du liquide vaisselle. Après le lavage, rincez toutes les pièces à grande eau et séchez-les soigneusement.
5. Nettoyez le bloc moteur avec un chiffon humide, éventuellement humidifié de quelques gouttes de liquide vaisselle. Après le nettoyage, séchez soigneusement l'appareil avant de remonter les pièces et de ranger l'appareil.

ATTENTION:
- L'appareil ne doit pas être branché sur le réseau électrique pendant que vous le nettoyez.
- N'utilisez pas de détergents agressifs ou décapants ni d'objets tranchants (tels que couteaux ou brosses dures) pour le nettoyage.
- N'immergez jamais l'appareil, la fiche et le fil dans l'eau ou dans un autre liquide.
- Ne laissez pas les pièces tremper longuement dans de l'eau savonneuse.

VEILIGHEIDSINSTRUCTIES

- Dit apparaat is niet bedoeld voor professioneel gebruik, maar wel voor huishoudelijk en soortgelijk gebruik, zoals in personeelskeukens, in winkels, kantoren en andere werkomgevingen, door gasten in hotels, motels en andere residentiële omgevingen, in Bed & Breakfast type omgevingen en boerderijen.
- Zorg ervoor dat de netspanning overeenkomt met de spanning vermeld op het typeplaatje.
- Installeer het apparaat altijd op een stabiele en vlakke ondergrond waar het niet kan omvallen.
- Delen van dit apparaat kunnen warm of heet worden. Vermijd dat u zich verbrandt. Niet aanraken.
- Uw handen moeten droog zijn als u dit apparaat, het snoer en de stekker, aanraakt.
- Dit apparaat moet zijn warmte kwijt, dus zorg voor voldoende ruimte eromheen. Dek het ook niet af.
- Dit apparaat, het snoer en de stekker mogen niet in contact komen met water.
- Raak dit apparaat niet aan als het in contact is geweest met water. Haal de stekker onmiddellijk uit het stopcontact.
- Dit apparaat, het snoer en de stekker mogen niet in contact komen met warmtebronnen of open vuur.
- Laat het snoer nooit over de rand van de gootsteen, een werkblad of een tafel hangen.
- Haal altijd de stekker uit het stopcontact als u het elektrische apparaat niet gebruikt.
- Haal de stekker uit het stopcontact door aan de stekker zelf te trekken en niet aan het snoer.
- Gebruik het elektrische apparaat niet als het snoer beschadigd is.
- Schakel dit apparaat niet in met een externe timer of een afzonderlijk op afstand bedienbaar systeem.
- Gebruik dit apparaat nooit in de buurt van vogels. De dampen die vrijkomen uit de antiaanbaklaag kunnen stress of erger veroorzaken bij vogels.
- Dit apparaat mag worden gebruikt door kinderen ouder dan 8 jaar en door personen met verminderde fysieke, zintuiglijke of mentale capaciteiten of een gebrek aan ervaring en kennis, maar alleen onder toezicht of als ze zijn geïnstrueerd over hoe ze dit apparaat veilig kunnen gebruiken. en zich bewust zijn van de potentiële gevaren ervan.
- Kinderen mogen dit apparaat niet schoonmaken en onderhouden, behalve als ze ouder zijn dan 8 jaar en onder toezicht staan.
- Houd dit apparaat en het snoer buiten het bereik van kinderen jonger dan 8 jaar.
- Houd kinderen in de gaten om ervoor te zorgen dat ze niet met dit apparaat spelen.
- Dit apparaat mag uitsluitend worden gebruikt voor het persen van citrusvruchten. Gebruik het nooit voor andere doeleinden!

MILIEU



Werp verpakkingsmateriaal zoals plastic en dozen in de daarvoor bestemde containers.

- Dit product aan het eind van de gebruiksduur niet inleveren als normaal huishoudelijk afval, maar bij een inzamelpunt voor hergebruik van elektrische en elektronische apparatuur. Let op het symbool op het product, de gebruiksaanwijzing of de verpakking.
- De materialen kunnen hergebruikt worden zoals aangegeven. Door uw hulp bij hergebruik, de verwerking van de materialen of ander vormen van de benutting van oude apparatuur levert u een belangrijke bijdrage aan de bescherming van ons milieu.
- Informeer bij de gemeente naar het juiste inzamelpunt bij u in de buurt.

SERVICE

Mocht er zich onverhoopt toch een storing voordoen, neem dan contact op met de klantenservice van Bestron: **www.bestron.com/service**

Technische Specificaties	
Model	**ACJ600**
Spanning	**220-240V**
Frequentie (Hz)	**50/60**
Veiligheidsklasse	**II**
Vermogen (Watt)	**600**
Geluidsniveau (dB(A))	**-**
Max. Capaciteit	**-**
Maximale aaneengesloten gebruiksduur (KB)	**-**
Apparaat-afmetingen (L x B x H) (cm)	**16,5x22x31,8**
Kabellengte (cm)	**95**

WERKING - Algemeen

De onderstaande beschrijving hoort bij de afbeelding op pagina 2.

1. **Kegeldrukkend deksel**
2. **Grote kegel**
3. **Kleine kegel**
4. **Roestvrijstalen sapfilter**
5. **Sapreservoir**
6. **Tuit**
7. **Hefboom**
8. **Motoreenheid**

WERKING - Eerste gebruik

1. Haal het apparaat uit de verpakking en verwijder al het verpakkingsmateriaal.
2. Reinig de perskegels, het sapfilter, het sapreservoir en het deksel voordat u het apparaat voor de eerste keer gebruikt (zie “Reiniging en onderhoud”).

WERKING - Voorbereiding

1. Plaats het apparaat op een vlakke en hittebestendige ondergrond.
2. Plaats het sapreservoir en het sapfilter op de motorunit en bevestig het kegelvormige drukdeksel op de hendel.
3. Plaats de grote kegel op het sapfilter en zorg ervoor dat de perskegel goed op het sapfilter zit. Voor kleinere vruchten plaatst u ook de kleine kegel op de grote kegel.
4. Steek de stekker in het stopcontact.

OPMERKING
- De grote kegel kan worden gebruikt voor grote vruchten zoals sinaasappels, de kleine kegel voor kleinere vruchten zoals citroenen.

WERKING - Gebruik citruspers

1. Plaats een glas onder de tuit.
2. Snijd de citrusvruchten in tweeën, til het handvat op en plaats een helft op de kegel.
3. Om het fruit aan te drukken, duwt u de hendel naar beneden. De druk die op de perskegel wordt uitgeoefend, zet de motor aan.
4. Om het apparaat uit te schakelen, stopt u gewoon met het uitoefenen van druk op de kegel.
5. Wanneer het glas vol is of het fruit eruit is geperst, plaatst u een nieuw leeg glas, vervangt u de citrusvrucht door een nieuwe helft en herhaalt u het bovenstaande proces.

LET OP:
- Gebruik het apparaat nooit langer dan 15 seconden onafgebroken en wacht 15 seconden voordat u het opnieuw gebruikt (één cyclus). Schakel na 10 cycli de citruspers uit en wacht 30 minuten voordat u verdergaat.
- Als u een grote hoeveelheid fruit verwerkt, moet u het filter en de tank regelmatig schoonmaken om de resten van het vruchtvlees te verwijderen.
- Stop af en toe om het apparaat schoon te maken als u grotere hoeveelheden fruit uitperst. Verwijder het vruchtvlees uit de pulpschaal als de openingen verstopt raken. Laat na gebruik geen pulpresten achter; gedroogde pulp zal moeilijk te verwijderen zijn. Zie ook ‘Reiniging en onderhoud’.
- Houd bij het knijpen rekening met de maximale capaciteit van het glas
- Oefen niet te veel druk uit op de sapkegel. Als het geluid van de motor aanzienlijk toeneemt of de motor zelf dramatisch vertraagt, betekent dit dat er te veel druk is uitgeoefend.

REINIGING EN ONDERHOUD

Reinig de citruspers na elk gebruik.
1. Haal de stekker uit het stopcontact.
2. Verwijder de twee kegels, het sapfilter en het sapreservoir van de motorunit.
3. Verwijder de sapcontainer van de motorunit.
4. Reinig het kegelpersdeksel, de kleine en grote kegel, het sapfilter en het sapreservoir met water en afwasmiddel. Spoel na het wassen alle onderdelen af met ruim water en droog ze goed af.
5. Maak de motorunit schoon met een vochtige doek, eventueel bevochtigd met een paar druppels afwasmiddel. Droog het apparaat na het reinigen grondig voordat u de onderdelen weer in elkaar zet en het apparaat opbergt.

LET OP:
- Zorg ervoor dat het apparaat niet is aangesloten op de netvoeding als u het gaat schoonmaken.
- Gebruik geen agressieve of schurende schoonmaakmiddelen of scherpe voorwerpen (zoals messen of harde borstels) bij het reinigen.
- Dompel de motorbehuizing van het apparaat, het snoer en de stekker nooit onder in water of een andere vloeistof.
- Zet de afneembare onderdelen niet langdurig met zeepwater in de week.

SAFETY INSTRUCTIONS

- This appliance is not intended for professional use, but is intended for domestic and similar use, such as in staff kitchens, in shops, offices and other working environments, by guests in hotels, motels and other residential environments, in Bed & Breakfast type environments and farms.
- Make sure that the mains voltage matches with the voltage shown on the rating plate.
- Always install the appliance on a stable and level surface where it cannot fall over.
- Parts of this appliance may become warm or hot. Avoid burning yourself. Do not touch.
- Your hands must be dry when you touch this appliance, it's cord and plug.
- This appliance must lose its heat so give it sufficient clearance around it. Also do not cover it.
- This appliance, it's cord and plug may not come into contact with water.
- Do not touch this appliance if it have been in contact with water. Immediately unplug it.
- This appliance, it's cord and plug may not come into contact with heat sources or open fire.
- Never let the cord hang over the edge of the sink, a worktop or a table.
- Always remove the plug from the socket when you are not using the electrical appliance.
- Remove the plug from the socket by pulling the plug itself and not the cord.
- Do not use the electrical appliance if the cord is damaged.
- Do not switch on this appliance with an external timer or a separate remote controlled system.
- If the appliance or cord is defective, do not attempt to repair it yourself. Always have repairs carried out by a qualified technician. It must be replaced by the manufacturer, a technical service provider or a person with equivalent qualifications, to avoid any danger.
- Do not move this device when it is turned on or still hot.
- This appliance may be used by children over the age of 8 years old and persons with reduced physical, sensory or mental capabilities or lack of experience and know-how, but only if supervised or if they have been instructed on how to use this appliance safely and are aware of its potential dangers.
- Children are not allowed to clean and maintain this appliance, except if they are over the age of 8 years old and supervised.
- Keep this appliance and the cable out of reach of children under the age of 8 years old.
- Keep an eye on children to ensure that they do not play with this appliance.
- This appliance may be used solely to press citrus fruits. Never use it for other purposes!

ENVIRONMENT



Dispose of packaging material such as plastic and cardboard boxes in the designated containers.
Do not dispose of this product as normal domestic waste at the end of its life, but hand it in at a collection point for the reuse of electric and electronic equipment. Look for the symbol on the product, the user instructions or the packaging showing the type of waste.

- The materials can be used as indicated. By helping us reuse and process the materials or otherwise recycle the old equipment, you will be making an important contribution towards the protection of the environment.
- Your municipality can tell you where to find the designated waste collection point in your neighbourhood.

SERVICE

In the unlikely event of a malfunction, please contact Bestron customer service: **www.bestron.com/service**

Technical Specifications	
Model	**ACJ600**
Mains	**220-240V**
Frequency (Hz)	**50/60**
Safety Class	**II**
Power (Watt)	**600**
Noise (dB(A))	**-**
Max. Capacity	**-**
Maximum continuous operating time (KB)	**-**
Dimensions (L x W x H) (cm)	**16,5x22x31,8**
Cable length (cm)	**95**

OPERATION - General information

The below description goes with the image on page 2.

1. **Cone-pressing lid**
2. **Big cone**
3. **Small cone**
4. **Stainless steel juice filter**
5. **Juice reservoir**
6. **Spout**
7. **Lever**
8. **Motor unit**

OPERATION - Before first use

1. Remove the appliance from the packaging, and remove all packaging materials.
2. Clean the pressing cones, the juice filter, the juice reservoir and the lid before using the appliance for the first time (see “Cleaning and maintenance”).

OPERATION - Preparing

1. Put the appliance on a level and heat-resistant surface.
2. Fit the juice reservoir and juice filter onto the motor unit and attach the cone-pressing lid to the lever.
3. Place the big cone on the juice filter, making sure the pressing cone is fitted correctly onto the juice filter. For smaller fruits, also fit the small cone onto the big cone.
4. Put the plug into the wall socket.

NOTE
- The big cone can be used for large fruits like oranges, the small cone for smaller fruits like lemons.

OPERATION - Using the citrus press

1. Place a glass under the spout.
2. Cut the citrus fruit into halves, lift the handle and place one half onto the cone.
3. To press the fruit, push down the lever. The pressure applied to the pressing cone will turn the motor on.
4. To turn off the appliance, simply stop applying pressure to the cone.
5. When the glass is full or the fruit is squeezed out, place a new empty glass, replace the citrus fruit with a new half and repeat the process above.

WARNING:
- Never use the appliance continuously for longer than 15 seconds and wait 15 seconds before using it again (one cyclus). After 10 cycles, switch off the citrus press and wait 30 minutes before continuing.
- If you process a large quantity of fruits, you must periodically clean the filter and tank to remove the remains of the pulp.
- Stop occasionally to clean the appliance when squeezing larger amounts of fruit. Remove the pulp from the pulp dish if the openings become blocked. Do not leave any pulp residues behind after use; dried pulp will be difficult to remove. See also ‘Cleaning and maintenance’.
- Whilst squeezing, please take into consideration the maximum capacity of the glass
- Do not exert too much pressure on the juice cone. If the sound of the motor increases significantly or the motor itself slows down dramatically,this means too much pressure has been exerted.

CLEANING AND MAINTENANCE

Clean the citrus press after use.
1. Remove the plug from the wall socket.
2. Remove the two cones, juice filter and juice reservoir from the motor unit.
3. Remove the juice container from the motor unit.
4. Clean the cone-pressing lid, the small and big cone, the juice filter and the juice reservoir with water and washing-up liquid. After washing, rinse all the parts with ample water and dry them thoroughly.
5. Clean the motor unit with a damp cloth, if necessary moistened with a couple of drops of washing-up liquid. After cleaning, dry the unit thoroughly before putting the parts back together and storing the appliance.

WARNING:
- Verify that the appliance is not connected to the power supply before you clean it.
- Never use corrosive or scouring cleaning agents or sharp objects (such as knives or hard brushes) to clean the appliance.
- Never immerse the appliance’s motor unit, the plug or the power cord in water or another liquid.
- Do not leave the removable parts to soak in soapy water for too long.

ISTRUZIONI DI SICUREZZA

- Questo apparecchio non è destinato all'uso professionale, ma è destinato all'uso domestico e simile, come ad esempio nelle cucine del personale, nei negozi, negli uffici e in altri ambienti di lavoro, da parte degli ospiti in alberghi, motel e altri ambienti residenziali, in ambienti di tipo Bed & Breakfast e aziende agricole.
- Assicurarsi che la tensione di rete corrisponda a quella indicata sulla targhetta.
- Installare sempre l'apparecchio su una superficie stabile e piana dove non possa cadere.
- Parti di questo apparecchio potrebbero diventare calde o surriscaldate. Evita di bruciarti. Non toccare.
- Le tue mani devono essere asciutte quando tocchi questo apparecchio, il cavo e la spina.
- Questo apparecchio deve perdere calore, quindi lasciare spazio sufficiente attorno ad esso. Inoltre non coprirlo.
- Questo apparecchio, il suo cavo e la spina non devono entrare in contatto con l'acqua.
- Non toccare questo apparecchio se è stato a contatto con l'acqua. Scollegatelo immediatamente.
- Questo apparecchio, il suo cavo e la spina non devono entrare in contatto con fonti di calore o fiamme libere.
- Non lasciare mai che il cavo penda dal bordo del lavandino, del piano di lavoro o del tavolo.
- Rimuovere sempre la spina dalla presa quando non si utilizza l'apparecchio elettrico.
- Togliere la spina dalla presa tirando la spina stessa e non il cavo.
- Non utilizzare l'apparecchio elettrico se il cavo è danneggiato.
- Non accendere questo apparecchio con un timer esterno o un sistema di controllo remoto separato.
- Se l'apparecchio o il cavo sono difettosi, non tentare di ripararli da soli. Fare sempre eseguire le riparazioni da un tecnico qualificato. Deve essere sostituito dal produttore, da un fornitore di servizi tecnici o da una persona con qualifica equivalente, per evitare qualsiasi pericolo.
- Questo apparecchio può essere utilizzato da bambini di età superiore a 8 anni e da persone con ridotte capacità fisiche, sensoriali o mentali o con mancanza di esperienza e conoscenza, ma solo se supervisionati o se hanno ricevuto istruzioni su come utilizzare questo apparecchio in modo sicuro e sono consapevoli dei suoi potenziali pericoli.
- I bambini non sono autorizzati a pulire e manutenere questo apparecchio, a meno che non abbiano più di 8 anni e siano sorvegliati.
- Tenere questo apparecchio e il cavo fuori dalla portata dei bambini di età inferiore a 8 anni.
- Tenere d'occhio i bambini per assicurarsi che non giochino con questo apparecchio.
- Questo apparecchio può essere utilizzato esclusivamente per spremere gli agrumi. Non utilizzarlo mai per altri scopi!

AMBIENTE



Smaltire il materiale di imballaggio come scatole di plastica e cartone negli appositi contenitori.
Non smaltire questo prodotto come normali rifiuti domestici a fine vita, ma consegnarlo ad un punto di raccolta per il riutilizzo di apparecchiature elettriche ed elettroniche. Cercare sul prodotto, sulle istruzioni per l'uso o sulla confezione il simbolo che indica la tipologia di rifiuto.

- I materiali possono essere utilizzati come indicato. Aiutandoci a riutilizzare e lavorare i materiali o a riciclare in altro modo le vecchie apparecchiature, darete un contributo importante alla protezione dell'ambiente.
- Il tuo comune può dirti dove trovare il punto di raccolta dei rifiuti designato nel tuo quartiere.

SERVIZIO

Nell'improbabile eventualità di un malfunzionamento, contattare il servizio clienti Bestron: **www.bestron.com/service**

Specifiche tecniche	
Modello	**ACJ600**
Alimentazione	**220-240V**
Frequenza (Hz)	**50/60**
Classe di sicurezza	**II**
Energia (Watt)	**600**
Rumore (dB(A))	**-**
Max. Capacità	**-**
Tempo massimo di funzionamento continuo (KB)	**-**
Dimensioni (Lar x Lun x H) (cm)	**16,5x22x31,8**
Lunghezza del cavo (cm)	**95**

FUNZIONAMENTO - Avvertenze generali

La descrizione seguente si riferisce all'immagine che si trova a pagina 2:

1. **Coperchio premi-cono**
2. **Cono grande**
3. **Cono piccolo**
4. **Filtro per succhi in acciaio inox**
5. **Serbatoio del succo**
6. **Becco**
7. **Leva**
8. **Unità motore**

FUNZIONAMENTO - Prima del primo utilizzo

1. Rimuovere l'apparecchio dall'imballaggio e rimuovere tutti i materiali di imballaggio.
2. Prima di utilizzare l'apparecchio per la prima volta, pulire i coni di spremitura, il filtro del succo, il serbatoio del succo e il coperchio (vedere "Pulizia e manutenzione").

FUNZIONAMENTO - Preparazione

1. Posizionare l'apparecchio su una superficie piana e resistente al calore.
2. Montare il serbatoio del succo e il filtro del succo sull'unità motore e fissare il coperchio premi-cono alla leva.
3. Posizionare il cono grande sul filtro del succo, assicurandosi che il cono spremitore sia montato correttamente sul filtro del succo. Per i frutti più piccoli, montare anche il cono piccolo sul cono grande.
4. Inserire la spina nella presa a muro.

NOTA
- Il cono grande può essere utilizzato per frutti grandi come le arance, il cono piccolo per frutti più piccoli come i limoni.

FUNZIONAMENTO - Utilizzo dello spremiagrumi

1. Metti un bicchiere sotto il beccuccio.
2. Tagliare gli agrumi a metà, sollevare il manico e posizionarne una metà sul cono.
3. Per spremere il frutto, abbassare la leva. La pressione applicata al cono di pressatura accenderà il motore.
4. Per spegnere l'apparecchio è sufficiente smettere di esercitare pressione sul cono.
5. Quando il bicchiere sarà pieno o il frutto sarà stato spremuto, mettete un nuovo bicchiere vuoto, sostituite l'agrume con una nuova metà e ripetete il procedimento sopra descritto.

AVVERTIMENTO:
- Non utilizzare mai l'apparecchio ininterrottamente per più di 15 secondi e attendere 15 secondi prima di utilizzarlo nuovamente (un ciclo). Dopo 10 cicli, spegnere lo spremiagrumi e attendere 30 minuti prima di continuare.
- Se si lavora una grande quantità di frutta è necessario pulire periodicamente il filtro e il serbatoio per eliminare i resti della polpa.
- Fermarsi di tanto in tanto per pulire l'apparecchio quando si spremono grandi quantità di frutta. Rimuovere la polpa dal contenitore per la polpa se le aperture si ostruiscono. Non lasciare residui di polpa dopo l'uso; la polpa secca sarà difficile da rimuovere. Vedi anche "Pulizia e manutenzione".
- Durante la spremitura tenere in considerazione la capacità massima del bicchiere
- Non esercitare troppa pressione sul cono del succo. Se il rumore del motore aumenta notevolmente o il motore stesso rallenta notevolmente, significa che è stata esercitata troppa pressione.

PULIZIA E MANUTENZIONE

Pulire lo spremiagrumi dopo ogni utilizzo.
1. Rimuovere la spina dalla presa a muro.
2. Rimuovere i due coni, il filtro del succo e il serbatoio del succo dall'unità motore.
3. Rimuovere il contenitore del succo dall'unità motore.
4. Pulite il coperchio spremi-cono, il cono piccolo e quello grande, il filtro del succo e il serbatoio del succo con acqua e detersivo per i piatti. Dopo il lavaggio, sciacquare tutte le parti con abbondante acqua ed asciugarle accuratamente.
5. Pulite il gruppo motore con un panno umido, se necessario inumidito con un paio di gocce di detersivo per piatti. Dopo la pulizia, asciugare accuratamente l'unità prima di rimontare le parti e riporre l'apparecchio.

ATTENZIONE:
- Assicurarsi che l'apparecchio non sia collegato all'alimentazione di rete mentre lo si pulisce.
- Non utilizzare detergenti aggressivi o abrasivi né utensili taglienti o acuminati (come coltelli o spazzole dure) per eseguire la pulizia.
- Non immergere mai il corpo motore dell'apparecchio, il cavo e la presa in acqua o in altri liquidi.
- Non lasciare le parti asportabili a lungo in ammollo con acqua e sapone.

INSTRUCCIONES DE SEGURIDAD

- Este aparato no está destinado a un uso profesional, pero está destinado a un uso doméstico y similar, como en cocinas para el personal, en tiendas, oficinas y otros entornos de trabajo, por parte de huéspedes en hoteles, moteles y otros entornos residenciales, en entornos tipo Bed & Breakfast. y granjas.
- Asegúrese de que la tensión de red coincida con la tensión que se muestra en la placa de características.
- Instale siempre el aparato sobre una superficie estable y nivelada donde no pueda caerse.
- Algunas partes de este aparato pueden calentarse o calentarse. Evite quemarse. No tocar.
- Sus manos deben estar secas cuando toque este aparato, su cable y enchufe.
- Este aparato debe perder calor, así que déjele suficiente espacio a su alrededor. Tampoco lo cubras.
- Este aparato, su cable y enchufe no pueden entrar en contacto con el agua.
- No toque este aparato si ha estado en contacto con agua. Desenchúfelo inmediatamente.
- Este aparato, su cable y enchufe no pueden entrar en contacto con fuentes de calor ni fuego abierto.
- Nunca deje que el cable cuelgue del borde del fregadero, de una encimera o de una mesa.
- Retire siempre el enchufe de la toma cuando no esté utilizando el aparato eléctrico.
- Retire el enchufe de la toma tirando del propio enchufe y no del cable.
- No utilice el aparato eléctrico si el cable está dañado.
- No encienda este aparato con un temporizador externo o un sistema de control remoto independiente.
- Si el aparato o el cable están defectuosos, no intente repararlo usted mismo. Haga siempre que las reparaciones las realice un técnico cualificado. Debe ser sustituido por el fabricante, un proveedor de servicio técnico o una persona con cualificación equivalente, para evitar cualquier peligro.
- Este aparato puede ser utilizado por niños mayores de 8 años y personas con capacidades físicas, sensoriales o mentales reducidas o con falta de experiencia y conocimientos, pero solo si están supervisados o si han recibido instrucciones sobre cómo utilizar este aparato de forma segura. y son conscientes de sus peligros potenciales.
- No se permite que los niños limpien y mantengan este aparato, excepto si son mayores de 8 años y están bajo supervisión.
- Mantenga este aparato y el cable fuera del alcance de niños menores de 8 años.
- Esté atento a los niños para asegurarse de que no jueguen con este aparato.
- Este aparato se puede utilizar únicamente para exprimir frutas cítricas. ¡Nunca lo utilices para otros fines!

AMBIENTE



Deseche el material de embalaje, como cajas de plástico y cartón, en los contenedores designados.

- No deseche este producto como residuo doméstico normal al final de su vida, sino entréguelo en un punto de recogida para la reutilización de aparatos eléctricos y electrónicos. Busca el símbolo en el producto, las instrucciones de uso o el embalaje que indique el tipo de residuo.
- Los materiales se pueden utilizar como se indica. Al ayudarnos a reutilizar y procesar los materiales o reciclar los equipos viejos, estará haciendo una importante contribución a la protección del medio ambiente.
- Su municipio puede indicarle dónde encontrar el punto de recogida de residuos designado en su barrio.

SERVICIO

En el improbable caso de que se produzca un mal funcionamiento, póngase en contacto con el servicio de atención al cliente de Bestron: **www.bestron.com/service**

Especificaciones técnicas	
Modelo	ACJ600
Red eléctrica	220-240V
Frecuencia (Hz)	50/60
Clase de seguridad	II
Energía (Watt)	600
Ruido (dB(A))	-
Max. Capacidad	-
Tiempo máximo de funcionamiento continuo (KB)	-
Dimensiones (largo x ancho x alto) (cm)	16,5x22x31,8
Longitud del cable (cm)	95

FUNCIONAMIENTO - Generalidades

La siguiente descripción corresponde a la imagen de la página 2.

1. **Tapa para presionar conos**
2. **cono grande**
3. **Cono pequeño**
4. **Filtro de jugo de acero inoxidable**
5. **depósito de jugo**
6. **Canalón**
7. **Palanca**
8. **Unidad motora**

FUNCIONAMIENTO - Antes del primer uso

1. Retire el aparato del embalaje y retire todos los materiales de embalaje.
2. Limpie los conos exprimidores, el filtro de jugo, el depósito de jugo y la tapa antes de usar el aparato por primera vez (ver “Limpieza y mantenimiento”).

FUNCIONAMIENTO - Preparación

1. Coloque el aparato sobre una superficie nivelada y resistente al calor.
2. Coloque el depósito de jugo y el filtro de jugo en la unidad del motor y coloque la tapa prensadora de conos en la palanca.
3. Coloque el cono grande en el filtro de jugo, asegurándose de que el cono de prensa esté correctamente colocado en el filtro de jugo. Para frutas más pequeñas, coloque también el cono pequeño en el cono grande.
4. Introduzca el enchufe en la toma de pared.

NOTA
- El cono grande se puede utilizar para frutas grandes como naranjas, el cono pequeño para frutas más pequeñas como limones.

FUNCIONAMIENTO - Uso del exprimidor de cítricos

1. Coloque un vaso debajo del pico.
2. Corta los cítricos en mitades, levanta el mango y coloca la mitad en el cono.
3. Para presionar la fruta, baje la palanca. La presión aplicada al cono de presión encenderá el motor.
4. Para apagar el aparato, simplemente deje de aplicar presión sobre el cono.
5. Cuando el vaso esté lleno o exprimida la fruta, coloque un vaso nuevo vacío, reemplace los cítricos por una mitad nueva y repita el proceso anterior.

ADVERTENCIA:
- Nunca utilice el aparato de forma continua durante más de 15 segundos y espere 15 segundos antes de volver a utilizarlo (un ciclo). Después de 10 ciclos, apague el exprimidor y espere 30 minutos antes de continuar.
- Si procesas una gran cantidad de frutas, deberás limpiar periódicamente el filtro y el tanque para retirar los restos de pulpa.
- Deténgase ocasionalmente para limpiar el aparato cuando exprima grandes cantidades de fruta. Retire la pulpa del plato para pulpa si las aberturas se bloquean. No deje residuos de pulpa después de su uso; La pulpa seca será difícil de quitar. Ver también ‘Limpieza y mantenimiento’.
- Al apretar tenga en cuenta la capacidad máxima del vaso.
- No ejerza demasiada presión sobre el cono de jugo. Si el sonido del motor aumenta significativamente o el propio motor se ralentiza drásticamente, significa que se ha ejercido demasiada presión.

LIMPIEZA Y MANTENIMIENTO

Limpie el exprimidor después de cada uso.
1. Retire el enchufe de la toma de pared.
2. Retire los dos conos, el filtro de jugo y el depósito de jugo de la unidad del motor.
3. Retire el recipiente de jugo de la unidad del motor.
4. Limpie la tapa exprimidora de conos, el cono pequeño y grande, el filtro de zumo y el depósito de zumo con agua y lavavajillas. Después del lavado, enjuague todas las piezas con abundante agua y séquelas bien.
5. Limpie el bloque motor con un paño húmedo, si es necesario humedecido con un par de gotas de lavavajillas. Después de la limpieza, seque bien la unidad antes de volver a montar las piezas y guardar el aparato.

ATENCIÓN:
- Asegúrese de que el aparato no esté conectado a la red de alimentación eléctrica cuando vaya a limpiarlo.
- No use limpiadores fuertes ni abrasivos, ni objetos con filo (como cuchillos o cepillos con cerdas duras) para limpiar el aparato.
- No sumerja nunca la unidad del motor, ni el cable, ni el enchufe en agua o en otro líquido.
- Los componentes desmontables no se deben dejar remojando en agua jabonosa durante mucho tiempo.

INSTRUKCJE BEZPIECZEŃSTWA

- To urządzenie nie jest przeznaczone do użytku profesjonalnego, ale jest przeznaczone do użytku domowego i podobnego, na przykład w kuchniach dla pracowników, w sklepach, biurach i innych miejscach pracy, przez gości w hotelach, motelach i innych obiektach mieszkalnych, w środowiskach typu Bed & Breakfast i farmy.
- Upewnij się, że napięcie sieciowe odpowiada napięciu wskazanemu na tabliczce znamionowej.
- Zawsze instaluj urządzenie na stabilnej i równej powierzchni, z której nie może się przewrócić.
- Części tego urządzenia mogą się nagrzać lub nagrzać. Unikaj poparzenia. Nie dotykać.
- Kiedy dotykasz tego urządzenia, jego przewodu i wtyczki, Twoje ręce muszą być suche.
- To urządzenie musi tracić ciepło, dlatego należy zapewnić wokół niego wystarczający odstęp. Nie zakrywaj go także.
- To urządzenie, jego przewód i wtyczka nie mogą mieć kontaktu z wodą.
- Nie dotykaj tego urządzenia, jeśli miało ono kontakt z wodą. Natychmiast odłącz go.
- To urządzenie, jego przewód i wtyczka nie mogą mieć kontaktu ze źródłami ciepła ani otwartym ogniem.
- Nigdy nie pozwalaj, aby przewód zwisał z krawędzi zlewu, blatu lub stołu.
- Zawsze wyjmuj wtyczkę z gniazdka, jeśli nie używasz urządzenia elektrycznego.
- Wyjmij wtyczkę z gniazdka, ciągnąc za samą wtyczkę, a nie za przewód.
- Nie używaj urządzenia elektrycznego, jeśli przewód jest uszkodzony.
- Nie włączaj tego urządzenia za pomocą zewnętrznego timera lub oddzielnego systemu zdalnego sterowania.
- Jeśli urządzenie lub przewód są uszkodzone, nie próbuj naprawiać ich samodzielnie. Naprawy zawsze zlecaj wykwalifikowanemu technikowi. Aby uniknąć niebezpieczeństwa, musi go wymienić producent, podmiot świadczący usługi techniczne lub osoba o równoważnych kwalifikacjach.
- To urządzenie może być używane przez dzieci w wieku powyżej 8 lat oraz osoby o ograniczonych zdolnościach fizycznych, sensorycznych lub umysłowych, a także osoby nieposiadające doświadczenia i wiedzy, ale tylko pod nadzorem lub po poinstruowaniu, jak bezpiecznie używać tego urządzenia i są świadomi potencjalnych zagrożeń.
- Dzieciom nie wolno czyścić ani konserwować tego urządzenia, chyba że ukończyły 8 rok życia i są pod nadzorem.
- Trzymaj to urządzenie i kabel poza zasięgiem dzieci poniżej 8 roku życia.
- Należy zwracać uwagę na dzieci, aby mieć pewność, że nie bawią się tym urządzeniem.
- Urządzenie to może być używane wyłącznie do wyciskania owoców cytrusowych. Nigdy nie używaj go do innych celów!

ŚRODOWISKO



Materiały opakowaniowe, takie jak plastikowe i kartonowe pudełka, należy wyrzucać do przeznaczonych do tego pojemników.

- Po zakończeniu użytkowania tego produktu nie należy wyrzucać go razem ze zwykłymi odpadami domowymi, ale przekazać go do punktu zbiórki w celu ponownego wykorzystania sprzętu elektrycznego i elektronicznego. Poszukaj symbolu na produkcie, instrukcji obsługi lub opakowaniu wskazującym rodzaj odpadu.
- Materiały można stosować zgodnie ze wskazaniami. Pomagając nam ponownie wykorzystać i przetworzyć materiały lub w inny sposób poddać recyklingowi stary sprzęt, wnosisz ważny wkład w ochronę środowiska.
- Twoja gmina może poinformować Cię, gdzie w Twojej okolicy znaleźć wyznaczony punkt zbiórki odpadów.

PRACA

W mało prawdopodobnym przypadku awarii należy skontaktować się z obsługą klienta Bestron: **www.bestron.com/service**

Specyfikacja techniczna	
Model	**ACJ600**
Sieć elektryczna	**220-240V**
Częstotliwość (Hz)	**50/60**
Klasa bezpieczeństwa	**II**
Moc (Watt)	**600**
Hałas (dB(A))	**-**
Pojemność max.	**-**
Maksymalny ciągły czas pracy (KB)	**-**
Wymiary (L x B x H) (cm)	**16,5x22x31,8**
Długość kabla (cm)	**95**

OPERACJA – Ogólne

Poniższy opis jest zgodny z ilustracją na stronie 2.

1. **Pokrywa dociskowa stożka**
2. **Duży stożek**
3. **Mały stożek**
4. **Filtr do soku ze stali nierdzewnej**
5. **Zbiornik na sok**
6. **Rynna**
7. **Dźwignia**
8. **Jednostka silnikowa**

OBSŁUGA - Przed pierwszym użyciem

1. Wyjmij urządzenie z opakowania i usuń wszystkie materiały opakowaniowe.
2. Przed pierwszym użyciem urządzenia wyczyść stożki prasujące, filtr soku, zbiornik na sok i pokrywkę (patrz „Czyszczenie i konserwacja")

OPERACJA - Przygotowanie

1. Umieść urządzenie na równej i odpornej na ciepło powierzchni.
2. Zamontuj zbiornik na sok i filtr soku na jednostce silnikowej i załóż pokrywę dociskającą stożek na dźwignię.
3. Umieść duży stożek na filtrze soku, upewniając się, że stożek dociskowy jest prawidłowo osadzony na filtrze soku. W przypadku mniejszych owoców dopasuj także mały stożek do dużego.
4. Włóż wtyczkę do gniazdka ściennego.

NOTATKA
- Dużego stożka można używać do dużych owoców, takich jak pomarańcze, małego stożka do mniejszych owoców, takich jak cytryny.

OBSŁUGA - Używanie wyciskarki do cytrusów

1. Umieść szklankę pod dziobkiem.
2. Przetnij owoc cytrusowy na połówki, podnieś uchwyt i umieść jedną połówkę na stożku.
3. Aby nacisnąć owoc, naciśnij dźwignię w dół. Ciśnienie przyłożone do stożka dociskowego włączy silnik.
4. Aby wyłączyć urządzenie, po prostu przestań naciskać stożek.
5. Gdy szklanka będzie pełna lub owoce zostaną wyciśnięte, włóż nową pustą szklankę, wymień owoc cytrusowy na nową połówkę i powtórz powyższą procedurę.

OSTRZEŻENIE:
- Nigdy nie używaj urządzenia w sposób ciągły dłużej niż 15 sekund i odczekaj 15 sekund przed ponownym użyciem (jeden cykl). Po 10 cyklach wyłącz wyciskarkę do cytrusów i odczekaj 30 minut przed kontynuowaniem.
- Jeśli przetwarzasz dużą ilość owoców, należy okresowo czyścić filtr i zbiornik, aby usunąć pozostałości miąższu.
- W przypadku wyciskania większych ilości owoców należy od czasu do czasu zatrzymać się, aby wyczyścić urządzenie. Usuń miąższ z miski, jeśli otwory się zatkają. Nie pozostawiaj resztek miąższu po użyciu; zaschnięty miąższ będzie trudny do usunięcia. Patrz także „Czyszczenie i konserwacja".
- Przy ściskaniu należy zwrócić uwagę na maksymalną pojemność szkła
- Nie wywieraj zbyt dużego nacisku na rożek soku. Jeżeli dźwięk silnika znacząco wzrasta lub sam silnik drastycznie zwalnia, oznacza to, że wywierano zbyt duży nacisk.

CZYSZCZENIE I KONSERWACJA

Po użyciu wyczyść wyciskarkę do cytrusów.
1. Wyjmij wtyczkę z gniazdka ściennego.
2. Wyjmij dwa stożki, filtr soku i zbiornik na sok z jednostki silnikowej.
3. Wyjmij pojemnik na sok z jednostki silnikowej.
4. Oczyść pokrywę dociskającą rożek, mały i duży stożek, filtr soku i zbiornik na sok wodą i płynem do mycia naczyń. Po umyciu wszystkie części należy opłukać dużą ilością wody i dokładnie wysuszyć.
5. Jednostka silnikowa czyścić wilgotną szmatką, w razie potrzeby zwilżoną kilkoma kroplami płynu do mycia naczyń. Po wyczyszczeniu dokładnie osusz urządzenie przed ponownym złożeniem części i przechowywaniem urządzenia.

OSTRZEŻENIE:
- Przed przystąpieniem do czyszczenia sprawdź, czy urządzenie nie jest podłączone do prądu.
- Do czyszczenia urządzenia nigdy nie używaj żrących lub szorujących środków czyszczących ani ostrych przedmiotów (takich jak noże lub twarde szczotki).
- Nigdy nie zanurzaj jednostki silnikowej urządzenia, wtyczki ani przewodu zasilającego w wodzie lub innym płynie.
- Nie należy zbyt długo moczyć zdejmowanych części w wodzie z mydłem.

SIGURNOSNE UPUTE

- Ovaj uređaj nije namijenjen za profesionalnu upotrebu, već je namijenjen za kućnu i sličnu upotrebu, kao što je u kuhinjama za osoblje, u trgovinama, uredima i drugim radnim okruženjima, od strane gostiju u hotelima, motelima i drugim stambenim okruženjima, u okruženjima tipa Bed & Breakfast i farme.
- Uvjerite se da mrežni napon odgovara naponu prikazanom na pločici s podacima.
- Uvijek postavite uređaj na stabilnu i ravnu površinu gdje se ne može prevrnuti.
- Dijelovi ovog uređaja mogu postati topli ili vrući. Izbjegavajte opekline. Ne dirajte.
- Vaše ruke moraju biti suhe kada dodirujete ovaj uređaj, njegov kabel i utikač.
- Ovaj uređaj mora gubiti toplinu pa mu ostavite dovoljno prostora oko njega. Također ga nemojte prekrivati.
- Ovaj uređaj, njegov kabel i utikač ne smiju doći u dodir s vodom.
- Ne dirajte ovaj uređaj ako je bio u kontaktu s vodom. Odmah ga isključite.
- Ovaj uređaj, njegov kabel i utikač ne smiju doći u dodir s izvorima topline ili otvorenom vatrom.
- Nikada ne dopustite da kabel visi preko ruba sudopera, radne ploče ili stola.
- Uvijek izvucite utikač iz utičnice kada ne koristite električni uređaj.
- Izvucite utikač iz utičnice tako da povučete sam utikač, a ne kabel.
- Nemojte koristiti električni uređaj ako je kabel oštećen.
- Nemojte uključivati ovaj uređaj pomoću vanjskog mjerača vremena ili zasebnog sustava na daljinsko upravljanje.
- Ako je uređaj ili kabel neispravan, ne pokušavajte ga sami popraviti. Popravke uvijek prepustite kvalificiranom tehničaru. Mora ga zamijeniti proizvođač, pružatelj tehničkih usluga ili osoba s jednakim kvalifikacijama, kako bi se izbjegla svaka opasnost.
- Ovaj uređaj smiju koristiti djeca starija od 8 godina i osobe sa smanjenim fizičkim, osjetilnim ili mentalnim sposobnostima ili nedostatkom iskustva i znanja, ali samo pod nadzorom ili ako su upućene u sigurno korištenje ovog uređaja te su svjesni njegovih potencijalnih opasnosti.
- Djeca ne smiju čistiti i održavati ovaj uređaj, osim ako su starija od 8 godina i pod nadzorom.
- Držite ovaj uređaj i kabel izvan dohvata djece mlađe od 8 godina.
- Pripazite na djecu kako se ne bi igrala ovim uređajem.
- Ovaj uređaj se smije koristiti isključivo za cijeđenje agruma. Nikada ga ne koristite u druge svrhe!

OKOLIŠ



Odložite materijal za pakiranje kao što su plastične i kartonske kutije u za to predviđene spremnike.

- Nemojte odlagati ovaj proizvod kao uobičajeni kućni otpad na kraju njegovog vijeka trajanja, već ga predajte na sabirnom mjestu za ponovnu uporabu električne i elektroničke opreme. Potražite simbol na proizvodu, u uputama za upotrebu ili pakiranju koji pokazuje vrstu otpada.
- Materijali se mogu koristiti kako je naznačeno. Pomažući nam da ponovno upotrijebimo i obradimo materijale ili na drugi način recikliramo staru opremu, dat ćete važan doprinos zaštiti okoliša.
- Vaša općina vam može reći gdje možete pronaći određeno mjesto za prikupljanje otpada u vašem susjedstvu.

SERVIS

U malo vjerojatnom slučaju kvara, obratite se korisničkoj službi Bestron: **www.bestron.com/service**

Műszaki adatok	
Modell	ACJ600
Hálózat	220-240V
Frekvencia (Hz)	50/60
Biztonsági osztály	II
Erő (Watt)	600
Zaj (dB(A))	-
Max. Kapacitás	-
Maximális folyamatos üzemidő (KB)	-
Méretek (D x Š x V) (cm)	16,5x22x31,8
Kábelhosszúság (cm)	95

OPERACIJA - Općenito

Opis u nastavku ide uz sliku na stranici 2.

1. Poklopac za prešanje konusa
2. Veliki stožac
3. Mali stožac
4. Filter za sok od nehrđajućeg čelika
5. Rezervoar za sok
6. Izljev
7. Poluga
8. Motorna jedinica

RAD - Prije prve uporabe

1. Izvadite uređaj iz pakiranja i uklonite sav materijal za pakiranje.
2. Očistite konuse za prešanje, filtar za sok, spremnik za sok i poklopac prije prve uporabe uređaja (pogledajte “Čišćenje i održavanje”).

OPERACIJA - Priprema

1. Stavite uređaj na ravnu površinu otpornu na toplinu.
2. Postavite spremnik za sok i filtar za sok na motornu jedinicu i pričvrstite konusni poklopac za prešanje na polugu.
3. Postavite veliki konus na filtar za sok, pazeći da je konus za pritiskanje ispravno postavljen na filtar za sok. Za manje plodove također postavite mali kornet na veliki kornet.
4. Uključite utikač u zidnu utičnicu.

BILJEŠKA
- Veliki stožac može se koristiti za veliko voće poput naranči, mali stožac za manje voće poput limuna.

RAD - Preša za citruse

1. Stavite čašu ispod grlića.
2. Citrusno voće narežite na polovice, podignite ručku i jednu polovicu stavite na kornet.
3. Da biste pritisnuli voće, gurnite polugu prema dolje. Pritisak koji se primjenjuje na konus za prešanje će uključiti motor.
4. Kako biste isključili uređaj, jednostavno prestanite pritiskati konus.
5. Kada se čaša napuni ili se voće iscijedi, stavite novu praznu čašu, agrum zamijenite novom polovicom i ponovite gornji postupak.

UPOZORENJE:
- Nikada ne koristite uređaj neprekidno dulje od 15 sekundi i pričekajte 15 sekundi prije ponovne upotrebe (jedan ciklus). Nakon 10 ciklusa, isključite prešu za citruse i pričekajte 30 minuta prije nastavka.
- Ako prerađujete veliku količinu voća, morate povremeno očistiti filtar i spremnik kako biste uklonili ostatke pulpe.
- Zaustavite se povremeno radi čišćenja aparata kada cijedite veće količine voća. Uklonite pulpu iz posude za pulpu ako se otvori začepe. Nemojte ostavljati ostatke pulpe nakon upotrebe; osušenu pulpu bit će teško ukloniti. Vidi također “Čišćenje i održavanje”.
- Prilikom cijeđenja vodite računa o maksimalnom kapacitetu čaše
- Nemojte previše pritiskati kornet za sok. Ako se zvuk motora znatno pojača ili sam motor dramatično uspori, to znači da je došlo do prevelikog pritiska.

ČIŠĆENJE I ODRŽAVANJE

Očistite prešu za citruse nakon upotrebe.
1. Izvucite utikač iz zidne utičnice.
2. Uklonite dva konusa, filter za sok i spremnik za sok iz jedinice motora.
3. Uklonite spremnik za sok iz jedinice motora.
4. Očistite poklopac za prešanje korneta, mali i veliki kornet, filter za sok i spremnik za sok vodom i sredstvom za pranje posuđa. Nakon pranja, isperite sve dijelove s dovoljno vode i temeljito ih osušite.
5. Očistite jedinicu motora vlažnom krpom, ako je potrebno navlaženom s nekoliko kapi tekućine za pranje posuđa. Nakon čišćenja, temeljito osušite jedinicu prije ponovnog sastavljanja dijelova i pohranjivanja uređaja.

UPOZORENJE:
- Prije čišćenja provjerite da uređaj nije priključen na napajanje.
- Nikada ne koristite korozivna sredstva za čišćenje ili sredstva za ribanje ili oštre predmete (kao što su noževi ili tvrde četke) za čišćenje uređaja.
- Nikada nemojte uranjati motornu jedinicu uređaja, utikač ili kabel za napajanje u vodu ili drugu tekućinu.
- Ne ostavljajte uklonjive dijelove predugo namakane u sapunici.

BEZPEČNOSTNÍ INSTRUKCE

- Tento spotřebič není určen pro profesionální použití, ale je určen pro domácí a podobné použití, jako jsou kuchyně pro zaměstnance, v obchodech, kancelářích a jiných pracovních prostředích, hosty v hotelech, motelech a jiných obytných prostředích, v prostředí typu Bed & Breakfast a farmy.
- Ujistěte se, že napětí v síti odpovídá napětí uvedenému na typovém štítku.
- Spotřebič vždy instalujte na stabilní a rovný povrch, kde nemůže spadnout.
- Části tohoto spotřebiče se mohou zahřát nebo zahřát. Vyvarujte se popálení. Nedotýkejte.
- Vaše ruce musí být suché, když se dotknete tohoto spotřebiče, jeho kabelu a zástrčky.
- Tento spotřebič musí ztrácet teplo, proto mu kolem něj ponechte dostatečný volný prostor. Také jej nezakrývejte.
- Tento spotřebič, jeho kabel a zástrčka nesmí přijít do kontaktu s vodou.
- Nedotýkejte se tohoto spotřebiče, pokud byl v kontaktu s vodou. Okamžitě jej odpojte.
- Tento spotřebič, jeho kabel a zástrčka nesmí přijít do kontaktu se zdroji tepla nebo otevřeným ohněm.
- Nikdy nenechávejte kabel viset přes okraj dřezu, pracovní desky nebo stolu.
- Pokud elektrický spotřebič nepoužíváte, vždy vytáhněte zástrčku ze zásuvky.
- Vytáhněte zástrčku ze zásuvky tahem za samotnou zástrčku a ne za kabel.
- Nepoužívejte elektrický spotřebič, pokud je kabel poškozen.
- Nezapínejte tento spotřebič pomocí externího časovače nebo samostatného systému dálkového ovládání.
- Pokud je zařízení nebo kabel vadný, nepokoušejte se je sami opravit. Opravy vždy přenechejte kvalifikovanému technikovi. Musí být vyměněn výrobcem, poskytovatelem technických služeb nebo osobou se stejnou kvalifikací, aby se předešlo jakémukoli nebezpečí.
- Tento spotřebič mohou používat děti starší 8 let a osoby se sníženými fyzickými, smyslovými nebo duševními schopnostmi nebo s nedostatkem zkušeností a know-how, ale pouze pod dozorem nebo pokud byly poučeny o tom, jak tento spotřebič bezpečně používat. a jsou si vědomi jeho potenciálních nebezpečí.
- Dětem není dovoleno čistit a udržovat tento spotřebič, s výjimkou případů, kdy jsou starší 8 let a jsou pod dozorem.
- Udržujte tento spotřebič a kabel mimo dosah dětí mladších 8 let.
- Dávejte pozor na děti, abyste se ujistili, že si s tímto spotřebičem nebudou hrát.
- Tento přístroj lze používat pouze k lisování citrusových plodů. Nikdy jej nepoužívejte k jiným účelům!

ŽIVOTNÍ PROSTŘEDÍ



Obalový materiál, jako jsou plastové a kartonové krabice, vyhazujte do nádob k tomu určených.

- Nelikvidujte tento výrobek na konci jeho životnosti jako běžný domovní odpad, ale odevzdejte jej na sběrném místě pro opětovné použití elektrických a elektronických zařízení. Hledejte symbol na výrobku, v návodu k použití nebo na obalu s označením druhu odpadu.
- Materiály lze použít, jak je uvedeno. Tím, že nám pomůžete znovu použít a zpracovat materiály nebo jinak recyklovat staré zařízení, významně přispějete k ochraně životního prostředí.
- Vaše obec vám může sdělit, kde najdete určené sběrné místo odpadu ve vašem okolí.

SERVIS

V nepravděpodobném případě poruchy kontaktujte zákaznický servis Bestron: **www.bestron.com/service**

Technické specifikace	
Modelka	**ACJ600**
Síťová	**220-240V**
Frekvence (Hz)	**50/60**
Bezpečnostní třída	**II**
Napájení (Watt)	**600**
Hluk (dB(A))	**-**
Max. Kapacita	**-**
Maximální doba nepřetržitého provozu (KB)	**-**
Rozměry (D x Š x V) (cm)	**16,5x22x31,8**
Délka kabelu (cm)	**95**

OPERACE - Obecná

Níže uvedený popis odpovídá obrázku na straně 2.

1. **Kuželové lisovací víko**
2. **Velký kužel**
3. **Malý kužel**
4. **Filtr na šťávu z nerezové oceli**
5. **Nádrž na šťávu**
6. **Výlevka**
7. **Páka**
8. **Motorová jednotka**

PROVOZ - Před prvním použitím

1. Vyjměte spotřebič z obalu a odstraňte všechny obalové materiály.
2. Před prvním použitím přístroje vyčistěte lisovací kužely, filtr na šťávu, zásobník na šťávu a víko (viz „Čištění a údržba“).

PROVOZ - Příprava

1. Postavte přístroj na rovný a žáruvzdorný povrch.
2. Nasaďte zásobník na šťávu a filtr na šťávu na motorovou jednotku a na páku nasaďte víko pro lisování kužele.
3. Umístěte velký kužel na filtr šťávy a ujistěte se, že lisovací kužel je správně nasazen na filtr na šťávu. U menšího ovoce nasaďte také malou šišku na velkou šišku.
4. Zasuňte zástrčku do zásuvky.

POZNÁMKA
- Velký kužel lze použít pro velké ovoce, jako jsou pomeranče, malý kužel pro menší ovoce, jako jsou citrony.

OBSLUHA - Použití lisu na citrusy

1. Umístěte sklenici pod výlevku.
2. Citrusové plody nakrájejte na poloviny, zvedněte rukojeť a jednu polovinu položte na kornout.
3. Chcete-li ovoce stisknout, zatlačte páčku dolů. Tlak aplikovaný na lisovací kužel spustí motor.
4. Chcete-li spotřebič vypnout, jednoduše přestaňte vyvíjet tlak na kužel.
5. Když je sklenice plná nebo je ovoce vymačkané, postavte novou prázdnou sklenici, vyměňte citrusové plody za novou polovinu a opakujte výše uvedený postup.

VAROVÁNÍ:
- Nikdy nepoužívejte spotřebič nepřetržitě déle než 15 sekund a před dalším použitím počkejte 15 sekund (jeden cyklus). Po 10 cyklech vypněte lis na citrusy a počkejte 30 minut, než budete pokračovat.
- Pokud zpracováváte velké množství ovoce, musíte pravidelně čistit filtr a nádrž, abyste odstranili zbytky dužiny.
- Při mačkání většího množství ovoce občas zastavte, abyste spotřebič vyčistili. Pokud se otvory ucpou, vyjměte dužinu z misky na dužinu. Po použití nenechávejte žádné zbytky buničiny; vysušenou dužinu bude obtížné odstranit. Viz také „Čištění a údržba“.
- Při mačkání berte prosím v úvahu maximální kapacitu sklenice
- Nevyvíjejte příliš velký tlak na kužel šťávy. Pokud se zvuk motoru výrazně zvýší nebo se motor sám dramaticky zpomalí, znamená to, že byl vyvinut příliš velký tlak.

ČIŠTĚNÍ A ÚDRŽBA

Lis na citrusy po použití vyčistěte.
1. Vytáhněte zástrčku ze zásuvky.
2. Vyjměte dva kužely, filtr na šťávu a zásobník na šťávu z motorové jednotky.
3. Vyjměte nádobu na šťávu z motorové jednotky.
4. Vyčistěte lisovací víko kužele, malý a velký kužel, filtr na šťávu a zásobník na šťávu vodou a mycím prostředkem. Po umytí opláchněte všechny části dostatečným množstvím vody a důkladně je osušte.
5. Motorovou jednotku čistěte vlhkým hadříkem, v případě potřeby navlhčeným několika kapkami mycího prostředku. Po vyčištění jednotku důkladně osušte, než složíte díly zpět a spotřebič uložíte.

VAROVÁNÍ:
- Před čištěním se ujistěte, že spotřebič není připojen ke zdroji napájení.
- K čištění spotřebiče nikdy nepoužívejte žíravé nebo drhnoucí čisticí prostředky nebo ostré předměty (jako jsou nože nebo tvrdé kartáče).
- Nikdy neponořujte motorovou jednotku, zástrčku nebo napájecí kabel spotřebiče do vody nebo jiné tekutiny.
- Nenechávejte odnímatelné části příliš dlouho máčet v mýdlové vodě.

BEZPEČNOSTNÉ INŠTRUKCIE

- Tento spotrebič nie je určený na profesionálne použitie, ale je určený na domáce a podobné použitie, ako napríklad v kuchyniach pre zamestnancov, v obchodoch, kanceláriách a iných pracovných prostrediach, hosťami v hoteloch, moteloch a iných obytných prostrediach, v prostrediach typu Bed & Breakfast. a farmy.
- Uistite sa, že napätie v sieti zodpovedá napätiu uvedenému na typovom štítku.
- Spotrebič vždy inštalujte na stabilný a rovný povrch, kde sa nemôže prevrátiť.
- Časti tohto spotrebiča sa môžu zohriať alebo zohriať. Vyhnite sa popáleniu. Nedotýkaj sa.
- Keď sa dotknete tohto spotrebiča, jeho kábla a zástrčky, musíte mať suché ruky.
- Tento spotrebič musí strácať teplo, preto mu okolo neho ponechajte dostatočný voľný priestor. Tiež ho nezakrývajte.
- Toto zariadenie, jeho kábel a zástrčka nesmú prísť do kontaktu s vodou.
- Nedotýkajte sa tohto spotrebiča, ak bol v kontakte s vodou. Okamžite ho odpojte.
- Tento spotrebič, jeho kábel a zástrčka nesmú prísť do kontaktu so zdrojmi tepla alebo otvoreným ohňom.
- Nikdy nenechajte šnúru visieť cez okraj drezu, pracovnej dosky alebo stola.
- Keď elektrický spotrebič nepoužívate, vždy vytiahnite zástrčku zo zásuvky.
- Vytiahnite zástrčku zo zásuvky ťahom za samotnú zástrčku a nie za kábel.
- Nepoužívajte elektrický spotrebič, ak je kábel poškodený.
- Nezapínajte tento spotrebič pomocou externého časovača alebo samostatného diaľkovo ovládaného systému.
- Ak je zariadenie alebo kábel chybný, nepokúšajte sa ho sami opraviť. Opravy vždy prenechajte kvalifikovanému technikovi. Musí byť vymenený výrobcom, poskytovateľom technických služieb alebo osobou s rovnakou kvalifikáciou, aby sa predišlo akémukoľvek nebezpečenstvu.
- Tento spotrebič môžu používať deti staršie ako 8 rokov a osoby so zníženými fyzickými, zmyslovými alebo duševnými schopnosťami alebo s nedostatkom skúseností a know-how, ale iba ak sú pod dozorom alebo ak boli poučené o tom, ako tento spotrebič bezpečne používať. a sú si vedomí jeho potenciálnych nebezpečenstiev.
- Deťom nie je dovolené čistiť a udržiavať tento spotrebič, s výnimkou prípadov, keď sú staršie ako 8 rokov a sú pod dozorom.
- Tento spotrebič a kábel uchovávajte mimo dosahu detí mladších ako 8 rokov.
- Dávajte pozor na deti, aby ste sa uistili, že sa s týmto spotrebičom nebudú hrať.
- Toto zariadenie sa môže používať výlučne na lisovanie citrusových plodov. Nikdy ho nepoužívajte na iné účely!

ŽIVOTNÉ PROSTREDIE



Obalový materiál, ako sú plastové a kartónové škatule, odhoďte do nádob na to určených.

- Tento výrobok po skončení jeho životnosti nelikvidujte ako bežný domáci odpad, ale odovzdajte ho na zbernom mieste na opätovné použitie elektrických a elektronických zariadení. Vyhľadajte symbol na produkte, v návode na použitie alebo na obale označujúcom druh odpadu.
- Materiály môžu byť použité tak, ako je uvedené. Tým, že nám pomôžete opätovne použiť a spracovať materiály alebo inak recyklovať staré vybavenie, významne prispejete k ochrane životného prostredia.
- Vaša obec vám môže povedať, kde nájdete určené zberné miesto odpadu vo vašom okolí.

SERVIS

V nepravdepodobnom prípade poruchy sa obráťte na zákaznícky servis Bestron: **www.bestron.com/service**

Tehničke specifikacije	
Model	**ACJ600**
Mrežno napajanje	**220-240V**
Frekvencija (Hz)	**50/60**
Sigurnosna klasa	**II**
Vlast (Watt)	**600**
Buka (dB(A))	**-**
Max. Kapacitet	**-**
Maksimalno vrijeme neprekidnog rada (KB)	**-**
Dimenzije (D x Š x V) (cm)	**16,5x22x31,8**
Dužina kabela (cm)	**95**

PREVÁDZKA - Všeobecná

Nižšie uvedený popis zodpovedá obrázku na strane 2.

1. **Kužeľové lisovacie veko**
2. **Veľký kužeľ**
3. **Malý kužeľ**
4. **Filter na šťavu z nehrdzavejúcej ocele**
5. **Zásobník šťavy**
6. **Výtok**
7. **Páka**
8. **Motorová jednotka**

PREVÁDZKA - Pred prvým použitím

1. Vyberte spotrebič z obalu a odstráňte všetky obalové materiály.
2. Pred prvým použitím spotrebiča vyčistite lisovacie kužele, filter na šťavu, zásobník na šťavu a veko (pozri „Čistenie a údržba“).

PREVÁDZKA - Príprava

1. Spotrebič postavte na rovný a tepelne odolný povrch.
2. Zásobník na šťavu a filter na šťavu nasaďte na motorovú jednotku a na páku nasaďte prítlačné veko kužeľa.
3. Umiestnite veľký kužeľ na filter šťavy a uistite sa, že lisovací kužeľ je správne nasadený na filtri šťavy. V prípade menšieho ovocia nasaďte aj malú šišku na veľkú šišku.
4. Zasuňte zástrčku do zásuvky.

POZNÁMKA
- Veľký kužeľ možno použiť na veľké ovocie, ako sú pomaranče, malý kužeľ na menšie ovocie, ako sú citróny.

PREVÁDZKA - Použitie lisu na citrusy

1. Položte pohár pod výlevku.
2. Citrusové ovocie nakrájajte na polovice, zdvihnite rukoväť a jednu polovicu položte na kornútok.
3. Ak chcete ovocie stlačiť, zatlačte páčku nadol. Tlak aplikovaný na lisovací kužeľ spustí motor.
4. Ak chcete zariadenie vypnúť, jednoducho prestaňte vyvíjať tlak na kužeľ.
5. Keď je pohár plný alebo je ovocie vytlačené, postavte nový prázdny pohár, vymeňte citrusové plody za novú polovicu a zopakujte vyššie uvedený postup.

POZOR:
- Spotrebič nikdy nepoužívajte nepretržite dlhšie ako 15 sekúnd a pred opätovným použitím počkajte 15 sekúnd (jeden cyklus). Po 10 cykloch vypnite lis na citrusy a počkajte 30 minút, kým budete pokračovať.
- Ak spracovávate veľké množstvo ovocia, musíte pravidelne čistiť filter a nádrž, aby ste odstránili zvyšky dužiny.
- Pri lisovaní väčšieho množstva ovocia občas zastavte, aby ste spotrebič vyčistili. Ak sa otvory upchajú, vyberte dužinu z misky na dužinu. Po použití nenechávajte žiadne zvyšky dužiny; vysušenú dužinu bude ťažké odstrániť. Pozrite si tiež „Čistenie a údržba“.
- Pri stláčaní berte do úvahy maximálnu kapacitu pohára
- Nevyvíjajte príliš veľký tlak na kužeľ šťavy. Ak sa zvuk motora výrazne zvýši alebo sa samotný motor dramaticky spomalí, znamená to, že bol vyvinutý príliš veľký tlak.

ČISTENIE A ÚDRŽBA

Lis na citrusy po použití vyčistite.
1. Vytiahnite zástrčku zo zásuvky.
2. Z motorovej jednotky vyberte dva kužele, filter na šťavu a zásobník na šťavu.
3. Vyberte nádobu na šťavu z motorovej jednotky.
4. Vyčistite prítlačné veko kužeľa, malý a veľký kužeľ, filter na šťavu a zásobník na šťavu vodou a čistiacim prostriedkom. Po umytí opláchnite všetky časti dostatočným množstvom vody a dôkladne ich osušte.
5. Motorovú jednotku čistite vlhkou handričkou, v prípade potreby navlhčenou niekoľkými kvapkami saponátu. Po vyčistení jednotku dôkladne osušte, než zložíte diely späť a spotrebič uskladníte.

POZOR:
- Pred čistením skontrolujte, či spotrebič nie je pripojený k zdroju napájania.
- Na čistenie spotrebiča nikdy nepoužívajte korozívne čistiace prostriedky alebo ostré predmety (ako nože alebo tvrdé kefy).
- Motorovú jednotku spotrebiča, zástrčku ani napájací kábel nikdy neponárajte do vody alebo inej tekutiny.
- Odnímateľné časti nenechávajte príliš dlho namočené v mydlovej vode.

INSTRUCTIUNI DE SIGURANTA

- Acest aparat nu este destinat utilizării profesionale, dar este destinat utilizării casnice și similare, cum ar fi în bucătăriile pentru personal, în magazine, birouri și alte medii de lucru, de către oaspeții din hoteluri, moteluri și alte medii rezidențiale, în medii de tip Bed & Breakfast. si ferme.
- Asigurați-vă că tensiunea de la rețea corespunde cu tensiunea indicată pe plăcuța cu date tehnice.
- Instalați întotdeauna aparatul pe o suprafață stabilă și plană, unde nu poate cădea.
- Părțile acestui aparat pot deveni calde sau fierbinți. Evitați să vă ardeți. Nu atingeți.
- Mâinile dumneavoastră trebuie să fie uscate când atingeți acest aparat, este cablul și ștecherul.
- Acest aparat trebuie să-și piardă căldura, așa că lăsați-i suficient spațiu în jurul lui. De asemenea, nu-l acoperiți.
- Acest aparat, cablul și ștecherul nu pot intra în contact cu apa.
- Nu atingeți acest aparat dacă a fost în contact cu apa. Deconectați-l imediat.
- Acest aparat, cablul și ștecherul nu pot intra în contact cu sursele de căldură sau cu focul deschis.
- Nu lăsați niciodată cablul să atârne peste marginea chiuvetei, a unui blat sau a unei mese.
- Scoateți întotdeauna ștecherul din priză atunci când nu utilizați aparatul electric.
- Scoateți ștecherul din priză trăgând de ștecher și nu de cablu.
- Nu folosiți aparatul electric dacă cablul este deteriorat.
- Nu porniți acest aparat cu un temporizator extern sau cu un sistem separat de control de la distanță.
- Dacă dispozitivul sau cablul este defect, nu încercați să îl reparați singur. Lăsați întotdeauna reparațiile unui tehnician calificat. Trebuie înlocuit de către producător, furnizorul de servicii tehnice sau o persoană la fel de calificată pentru a evita orice pericol.
- Acest aparat poate fi folosit de copii cu vârsta peste 8 ani și de persoane cu capacități fizice, senzoriale sau mentale reduse sau cu lipsă de experiență și know-how, dar numai dacă sunt supravegheați sau dacă au fost instruiți cu privire la utilizarea acestui aparat în siguranță. și sunt conștienți de potențialele sale pericole.
- Copiii nu au voie să curețe și să întrețină acest aparat, cu excepția cazului în care au peste 8 ani și sunt supravegheați.
- Nu lăsați acest aparat și cablul la îndemâna copiilor cu vârsta sub 8 ani.
- Urmăriți copiii pentru a vă asigura că nu se joacă cu acest aparat.
- Acest aparat poate fi folosit numai pentru presarea citricelor. Nu-l utilizați niciodată în alte scopuri!

MEDIU INCONJURATOR



Aruncați materialele de ambalare, cum ar fi cutiile de plastic și carton, în recipientele desemnate.

- Nu aruncați acest produs ca deșeu menajer normal la sfârșitul duratei de viață, ci predați-l la un punct de colectare pentru reutilizarea echipamentelor electrice și electronice. Căutați simbolul de pe produs, instrucțiunile de utilizare sau ambalajul care indică tipul de deșeu.
- Materialele pot fi folosite conform indicațiilor. Ajutându-ne să reutilizam și să procesăm materialele sau să reciclăm în alt mod vechiul echipament, veți aduce o contribuție importantă la protecția mediului.
- Municipalitatea dumneavoastră vă poate spune unde puteți găsi punctul de colectare a deșeurilor desemnat în cartierul dumneavoastră.

SERVICIU

În cazul puțin probabil al unei defecțiuni, vă rugăm să contactați serviciul pentru clienți Bestron: **www.bestron.com/service**

Specificatii tehnice	
Model	**ACJ600**
Rețea	**220-240V**
Frecvență (Hz)	**50/60**
Clasa de siguranță	**II**
Putere (Watt)	**600**
Zgomot (dB(A))	**-**
Max. Capacitate	**-**
Timp maxim de funcționare continuă (KB)	**-**
Dimensiuni (L x l x h) (cm)	**16,5x22x31,8**
Lungimea cablului (cm)	**95**

OPERARE - General

Descrierea de mai jos merge cu imaginea de la pagina 2.

1. **Capac de presare a conurilor**
2. **Con mare**
3. **Con mic**
4. **Filtru de suc din oțel inoxidabil**
5. **Rezervor de suc**
6. **Pipa**
7. **Pârghie**
8. **Unitate motorie**

UTILIZARE - Înainte de prima utilizare

1. Scoateți aparatul din ambalaj și îndepărtați toate materialele de ambalare.
2. Curăţaţi conurile de presare, filtrul de suc, rezervorul de suc şi capacul înainte de a utiliza aparatul pentru prima dată (vezi „Curăţare şi întreţinere”).

OPERARE - Pregătire

1. Puneți aparatul pe o suprafață plană și rezistentă la căldură.
2. Montați rezervorul de suc și filtrul de suc pe unitatea motorului și atașați capacul de presare a conurilor la pârghie.
3. Așezați conul mare pe filtrul de suc, asigurându-vă că conul de presare este fixat corect pe filtrul de suc. Pentru fructele mai mici, potriviți și conul mic pe conul mare.
4. Puneți ștecherul în priza de perete.

NOTA
- Conul mare poate fi folosit pentru fructele mari precum portocalele, corul mic pentru fructele mai mici precum lămâile.

OPERARE - Utilizarea presei de citrice

1. Puneți un pahar sub gura de scurgere.
2. Tăiați citricele în jumătate, ridicați mânerul și puneți o jumătate pe con.
3. Pentru a apăsa fructele, împingeți în jos pârghia. Presiunea aplicată conului de presare va porni motorul.
4. Pentru a opri aparatul, nu mai aplicați presiune pe con.
5. Când paharul este plin sau fructul este stors, puneți un nou pahar gol, înlocuiți citricele cu o nouă jumătate și repetați procesul de mai sus.

AVERTIZARE:
- Nu utilizați niciodată aparatul în mod continuu mai mult de 15 secunde și așteptați 15 secunde înainte de a-l utiliza din nou (un ciclu). După 10 cicluri, opriți presa de citrice și așteptați 30 de minute înainte de a continua.
- Dacă procesați o cantitate mare de fructe, trebuie să curățați periodic filtrul și rezervorul pentru a îndepărta resturile de pulpă.
- Opriți-vă ocazional pentru a curăța aparatul când stoarceți cantități mai mari de fructe. Scoateți pulpa din vasul cu pulpă dacă deschiderile devin blocate. Nu lăsați reziduuri de pulpă după utilizare; pulpa uscată va fi dificil de îndepărtat. Consultați și „Curățenie și întreținere”.
- În timpul stoarcerii, vă rugăm să luați în considerare capacitatea maximă a paharului
- Nu exercitați prea multă presiune asupra conului de suc. Dacă sunetul motorului crește semnificativ sau motorul în sine încetinește dramatic, aceasta înseamnă că a fost exercitată prea multă presiune.

CURATENIE SI MENTENANTA

Curățați presa de citrice după utilizare.
1. Scoateți ștecherul din priza de perete.
2. Scoateți cele două conuri, filtrul de suc și rezervorul de suc din unitatea motorului.
3. Scoateți recipientul pentru suc din unitatea motorului.
4. Curățați capacul de presare a conurilor, conul mic și mare, filtrul de suc și rezervorul de suc cu apă și lichid de spălat. După spălare, clătiți toate piesele cu multă apă și uscați-le bine.
5. Curățați unitatea motorului cu o cârpă umedă, dacă este necesar umezită cu câteva picături de lichid de spălat. După curățare, uscați aparatul bine înainte de a pune la loc piesele și de a depozita aparatul.

AVERTIZARE:
- Verificaţi dacă aparatul nu este conectat la sursa de alimentare înainte de a-l curăţa.
- Nu utilizați niciodată agenți de curățare corozivi sau curățați sau obiecte ascuțite (cum ar fi cuțite sau perii dure) pentru a curăța aparatul.
- Nu scufundați niciodată unitatea motorului aparatului, ștecherul sau cablul de alimentare în apă sau alt lichid.
- Nu lăsați părțile detașabile la înmuiat în apă cu săpun prea mult timp.

ИНСТРУКЦИИ ЗА БЕЗОПАСНОСТ

- Този уред не е предназначен за професионална употреба, но е предназначен за домашна и подобна употреба, като например в кухни за персонала, в магазини, офиси и други работни среди, от гости в хотели, мотели и други жилищни среди, в среди от тип Bed & Breakfast и ферми.
- Уверете се, че мрежовото напрежение съвпада с напрежението, показано на табелката с данни.
- Винаги монтирайте уреда върху стабилна и равна повърхност, където не може да се преобърне.
- Частите на този уред може да се нагреят или нагорещят. Избягвайте да се изгаряте. Не докосвайте.
- Ръцете ви трябва да са сухи, когато докосвате този уред, това са кабелът и щепселът.
- Този уред трябва да губи топлината си, така че му осигурете достатъчно разстояние около него. Също така не го покривайте.
- Този уред, неговият кабел и щепсел не трябва да влизат в контакт с вода.
- Не докосвайте този уред, ако е бил в контакт с вода. Незабавно го изключете от контакта.
- Този уред, неговият кабел и щепсел не трябва да влизат в контакт с източници на топлина или открит огън.
- Никога не оставяйте кабела да виси над ръба на мивката, работния плот или масата.
- Винаги изваждайте щепсела от контакта, когато не използвате електрическия уред.
- Извадете щепсела от контакта, като дърпате самия щепсел, а не кабела.
- Не използвайте електрическия уред, ако кабелът е повреден.
- Не включвайте този уред с външен таймер или отделна система с дистанционно управление.
- Ако устройството или кабелът са дефектни, не се опитвайте да ги ремонтирате сами. Винаги оставяйте ремонта на квалифициран техник. трябва да бъде сменен от производителя, доставчика на услуги или лице с подобна квалификация, за да се избегнат всякакви опасности.
- Този уред може да се използва от деца на възраст над 8 години и лица с намалени физически, сетивни или умствени способности или липса на опит и ноу-хау, но само ако са под надзор или ако са инструктирани как да използват този уред безопасно и са наясно с неговите потенциални опасности.
- Деца нямат право да почистват и поддържат този уред, освен ако не са на възраст над 8 години и са под надзор.
- Съхранявайте този уред и кабела далеч от обсега на деца под 8-годишна възраст.
- Наблюдавайте децата, за да сте сигурни, че не си играят с този уред.
- Този уред може да се използва само за пресоване на цитрусови плодове. Никога не го използвайте за други цели!

ЗАОБИКАЛЯЩА СРЕДА



Изхвърлете опаковъчния материал като пластмасови и картонени кутии в предназначените за това контейнери.

- Не изхвърляйте този продукт като обикновен домашен отпадък в края на живота му, а го предайте в събирателен пункт за повторна употреба на електрическо и електронно оборудване. Потърсете символа върху продукта, инструкциите за употреба или опаковката, показващ вида на отпадъците.
- Материалите могат да се използват според указанията. Като ни помагате да използваме повторно и обработваме материалите или по друг начин рециклираме старото оборудване, вие ще направите важен принос за опазването на околната среда.
- Вашата община може да ви каже къде да намерите определения пункт за събиране на отпадъци във вашия квартал.

ОБСЛУЖВАНЕ

В малко вероятния случай на неизправност, моля, свържете се с отдела за обслужване на клиенти на Bestron: **www.bestron.com/service**

Технически спецификации	
Модел	**ACJ600**
Мрежа	**220-240V**
Честота (Hz)	**50/60**
Клас по безопасност	**II**
Мощност (Watt)	**600**
шум (dB(A))	**-**
Капацитет	**-**
Максимално време за непрекъсната работа (KB)	**-**
Размери (В x Ш x Г) (cm)	**16,5x22x31,8**
Дължина на кабела (cm)	**95**

ОПЕРАЦИЯ - общ

Описанието по-долу върви с изображението на страница 2.

1. **Конусовиден капак**
2. **Голям конус**
3. **Малък конус**
4. **Филтър за сок от неръждаема стомана**
5. **Резервоар за сок**
6. **Чучур**
7. **Лост**
8. **Моторна единица**

ЕКСПЛОАТАЦИЯ - Преди първа употреба

1. Извадете уреда от опаковката и отстранете всички опаковъчни материали.
2. Почистете конусите за пресоване, филтъра за сок, резервоара за сок и капака, преди да използвате уреда за първи път (вижте „Почистване и поддръжка“).

ЕКСПЛОАТАЦИЯ - Подготовка

1. Поставете уреда върху равна и топлоустойчива повърхност.
2. Поставете резервоара за сок и филтъра за сок върху моторния блок и прикрепете конусния притискащ капак към лоста.
3. Поставете големия конус върху филтъра за сок, като се уверите, че притискащият конус е монтиран правилно върху филтъра за сок. За по-малки плодове също поставете малкия конус върху големия конус.
4. Поставете щепсела в контакта.

ЗАБЕЛЕЖКА
- Големият конус може да се използва за големи плодове като портокали, малкият конус за по-малки плодове като лимони.

РАБОТА - Използване на цитрус преса

1. Поставете чаша под чучура.
2. Нарежете цитрусовия плод на половинки, повдигнете дръжката и поставете едната половина върху конуса.
3. За да натиснете плода, натиснете надолу лоста. Натискът, приложен към притискащия конус, ще включи двигателя.
4. За да изключите уреда, просто спрете да упражнявате натиск върху конуса.
5. Когато чашата се напълни или плодът се изцеди, поставете нова празна чаша, заменете цитрусовия плод с нова половина и повторете процеса по-горе.

ПРЕДУПРЕЖДЕНИЕ:
- Никога не използвайте уреда непрекъснато повече от 15 секунди и изчакайте 15 секунди, преди да го използвате отново (един цикъл). След 10 цикъла изключете цитрус пресата и изчакайте 30 минути, преди да продължите.
- Ако обработвате голямо количество плодове, трябва периодично да почиствате филтъра и резервоара, за да премахнете остатъците от пулпата.
- Спирайте от време на време, за да почистите уреда, когато изцеждате по-големи количества плодове. Отстранете пулпата от съда за пулпа, ако отворите се запушат. Не оставяйте никакви остатъци от пулп след употреба; изсушената каша ще бъде трудно да се отстрани. Вижте също „Почистване и поддръжка“.
- Докато изстисквате, моля, вземете под внимание максималния капацитет на чашата
- Не упражнявайте прекалено голям натиск върху конуса за сок. Ако звукът на двигателя се усили значително или самият двигател се забави драстично, това означава, че е упражнен твърде голям натиск.

ПОЧИСТВАНЕ И ПОДДРЪЖКА

Почистете цитрус пресата след употреба.
1. Извадете щепсела от контакта.
2. Отстранете двата конуса, филтъра за сок и резервоара за сок от моторния блок.
3. Отстранете контейнера за сок от моторния блок.
4. Почистете капака за пресоване на конуса, малкия и големия конус, филтъра за сок и резервоара за сок с вода и препарат за миене на съдове. След измиване изплакнете всички части с обилно количество вода и ги подсушете добре.
5. Почистете моторния блок с влажна кърпа, ако е необходимо, навлажнена с няколко капки миещ препарат. След почистване изсушете уреда старателно, преди да сглобите частите обратно и да приберете уреда.

ВНИМАНИЕ:
- Уверете се, че уредът не е свързан към захранването, преди да го почистите.
- Никога не използвайте корозивни или търкащи почистващи препарати или остри предмети (като ножове или твърди четки) за почистване на уреда.
- Никога не потапяйте моторния блок на уреда, щепсела или захранващия кабел във вода или друга течност.
- Не оставяйте подвижните части да се накисват в сапунена вода твърде дълго.

BESTRON®



ALL YOU WANT TO KNOW ABOUT **YOUR UNIQUE 5 YEAR WARRANTY**

ALLES, WAS SIE ÜBER IHRE EINZIGARTIGE 5-JAHRES-GARANTIE WISSEN MÖCHTEN
TOUT CE QUE VOUS VOULEZ SAVOIR SUR VOTRE GARANTIE UNIQUE DE 5 ANS
ALLES WAT U WILT WETEN OVER UW UNIEKE GARANTIE VAN 5 JAAR
TUTTO QUELLO CHE VUOI SAPERE SULLA TUA GARANZIA UNICA DI 5 ANNI
TODO LO QUE QUIERES SABER SOBRE TU ÚNICA GARANTÍA DE 5 AÑOS

BESTRON.COM/**GUARANTEE**



NEED HELP? **CHECK OUT OUR SERVICE PAGE**

BRAUCHEN SIE HILFE? SCHAUEN SIE SICH UNSERE SERVICESEITE AN
BESOIN D'AIDE? DISCUTE AVEC NOUS! CONSULTEZ NOTRE PAGE DE SERVICE
HULP NODIG? CHAT MET ONS! BEKIJK ONZE SERVICEPAGINA
HO BISOGNO DI AIUTO? CHATTA CON NOI! GUARDA LA NOSTRA PAGINA SERVIZI
¿NECESITAS AYUDA? CONSULTE NUESTRA PÁGINA DE SERVICIO

BESTRON.COM/**SERVICE**



EASTERN EUROPE **CUSTOMER SERVICE**

POLSKA	bestron.service.pl@sertronics.de
HRVATSKA	bestron.service.hr@sertronics.de
CZECHIA	bestron.service.cz@sertronics.de
SLOVENSKO	bestron.service.sk@sertronics.de
ROMÂNIA	bestron.service.ro@sertronics.de
BULGARIA	bestron.service.bg@sertronics.de

SERVICE HOTLINE: **00800 954 39 543**



240614-01

Hersteller / Fournisseur/ Výrobce / Proizvođač / Producător / Výrobca / Производител Bestron Nederland BV, Moeskampweg 20, 5222 AW, 's-Hertogenbosch Niederlande, Pays-Bas, Nizozemí, Hollandia, Holandia, Olanda, Holandsko, Холандия							
D	**FR**	**CZ**	**HR**	**PL**	**RO/MD**	**SK**	**BG**
Ursprungs-land China	**Pays d'origine** Chine	**Země původu** Čína	**Zemlja podrijetla** Kina	**Wyprodu kowano w** Chiny	**Tara de origine** China	**Krajina pôvodu** Čína	**Страна на произход** Китай