Gebrauchsanweisung

HOME DELUXE
WIR MACHEN DEIN ZUHAUSE

Höhenverstellbarer Schreibtisch ELMO

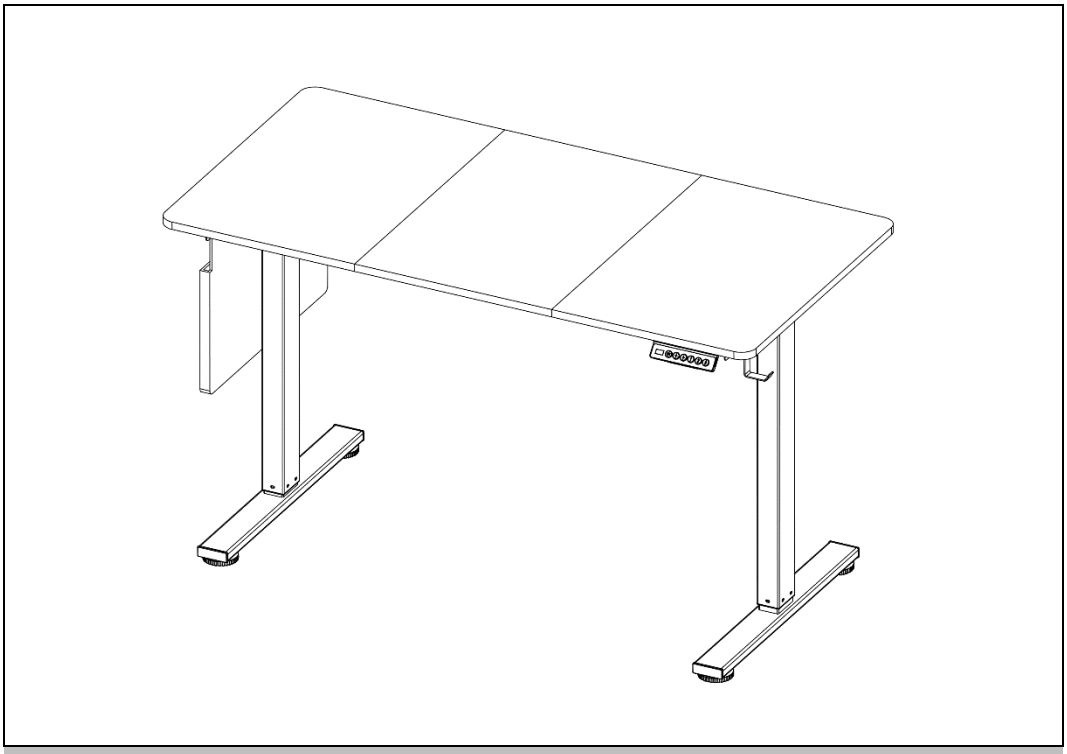

Original-Gebrauchsanweisung

Designed in Germany

WICHTIG:
FÜR SPÄTERE BEZUGNAHME AUFBEWAHREN. SORGFÄLTIG LESEN!

Inhaltsverzeichnis

1. Allgemeines ... 3
1.1. Produktübersicht ... 3
1.2. Generelle Hinweise ... 3
1.3. Gewährleistung ... 3
2. Informationen zur Gebrauchsanweisung ... 4
2.1. Verfügbarkeit der Gebrauchsanweisung ... 4
2.2. Zielgruppen der Gebrauchsanweisung ... 4
2.3. Informationen zur Übersetzung ... 4
2.4. Symbolerklärung ... 4
2.5. Allgemeines zur Gebrauchsanweisung ... 5
2.6. Bestimmungsgemäßer Gebrauch ... 5
2.7. Allgemeine Sicherheitshinweise ... 5
3. Produktmerkmale ... 7
3.1. Technische Daten ... 7
4. Lieferumfang ... 9
5. Montage und Bedienung ... 12
5.1. Sicherheitshinweise ... 12
5.2. Aufbau des Produkts ... 13
6. Anwendung ... 23
6.1. Sicherheitshinweise ... 23
6.2. Erstinbetriebnahme ... 23
6.3. Betrieb ... 23
6.4. Lagerort ... 25
7. Fehlerbehebung ... 25
8. Wartung und Pflege ... 29
8.1. Sicherheitshinweise ... 29

9. Demontage 29
9.1. Sicherheitshinweise 29
10. Entsorgung 29
11. Elektro- und Elektronikgeräte - Informationen für private Haushalte 30

Liebe Kundin und lieber Kunde,

vielen Dank, dass du dich für ein Produkt der **Home Deluxe GmbH** entschieden hast. Wir wünschen dir viel Freude mit deinem neuen Höhenverstellbaren Schreibtisch ELMO.

Die Gebrauchsanweisung unterstützt dich bei der Montage, der Inbetriebnahme, dem Betrieb und der Wartung des Produkts. Die Gebrauchsanweisung und die Sicherheitshinweise müssen sorgfältig und vollständig gelesen werden. Beachte diese Hinweise, um Gefahren zu vermeiden.

1. Allgemeines

1.1. Produktübersicht

Modell	Artikel- ID:	Varianten-ID:
Höhenverstellbarer Schreibtisch ELMO	25862	61780

1.2. Generelle Hinweise

Um unserem Anspruch gerecht zu werden, verbessern wir stetig die Qualität, vereinfachen die Montage, Bedienung oder passen die Produkte den Kundenwünschen an. Aufgrund dieser Veränderungen befindet sich die aktuelle Version der Gebrauchsanweisung auf unserer Homepage.

Die Bezeichnung „Produkt“ wird in der Gebrauchsanweisung für den „Höhenverstellbaren Schreibtisch ELMO“ verwendet.

1.3. Gewährleistung

Es bestehen die gesetzlichen Mängelhaftungs- und Gewährleistungsrechte ab Kaufdatum.
Die Home Deluxe GmbH übernimmt für Schäden durch Nichtbeachtung der Gebrauchsanweisung keine Haftung. Reklamationen, die aufgrund unsachgemäßer Montage oder Nutzung entstehen, sind von der Gewährleistung ausgeschlossen. Im Fall von Mängeln an dem Produkt, wende dich bitte schriftlich über das Kontaktformular auf unserer Homepage an unseren Kundenservice, unter Angabe des Produktnamens, der Seriennummer und einem Foto vom Typenschild:

Home Deluxe GmbH
Schanzeweg 2
32312 Lübbecke
Deutschland
Tel.: +49 (0)5743 6181-0
www.home-deluxe-gmbh.de

Bei weiteren Fragen steht dir unser Kundenservice über dem Kontaktformular gerne zur Verfügung.

2. Informationen zur Gebrauchsanweisung

2.1. Verfügbarkeit der Gebrauchsanweisung

Die Gebrauchsanweisung ist Bestandteil des Produkts und sollte vollständig und in unmittelbarer Nähe des Produkts aufbewahrt werden.

2.2. Zielgruppen der Gebrauchsanweisung

Die Gebrauchsanweisung muss von jeder beteiligten Person gelesen und beachtet werden, die mit einer der folgenden Tätigkeiten oder der Verwendung einbezogen ist:

- Auspacken
- Montage / Installation
- Inbetriebnahme / Betrieb
- Wartung / Prüfung / Pflege
- Fehlerbehebung / Reparatur
- Entsorgung

2.3. Informationen zur Übersetzung

Die originale Gebrauchsanweisung wurde in deutscher Sprache verfasst. Bei jeder anderen verfügbaren Sprache handelt es sich um eine Übersetzung der deutschen Version.

2.4. Symbolerklärung

Symbol	Symbolerklärung
	WARNUNG Das Symbol weist auf die möglichen Gefahren hin, bei denen tödliche und schwere Verletzungen auftreten können. Bevor der entsprechende Montage- oder Anwendungsschritt ausgeführt wird, muss der entsprechende Hinweis gelesen werden.
	INFO Das Symbol gibt wichtige Hinweise und weist auf Sachschäden hin. Beachte diese, bevor der entsprechende Montage- oder Anwendungsschritt durchgeführt wird, um Probleme zu verstehen und Schäden zu vermeiden.
	CE-Kennzeichnung Das Symbol erklärt die Konformität des Produktes mit den geltenden Anforderungen, die die Europäische Gemeinschaft an uns stellt. Die aktuelle Konformitätserklärung ist auf Anfrage bei der Home Deluxe GmbH erhältlich.
	Nur in Innenräumen verwenden Das Symbol weist darauf hin, dass das Produkt nur in Innenräumen verwendet werden darf.
	Gebrauchsanweisung lesen Das Symbol weist darauf hin, dass vor der Montage/Installation und/oder der Bedienung vom Gerät die Gebrauchsanweisung sorgfältig gelesen werden muss.
	Entsorgung von Elektro- und Elektronikgeräten Elektro- und Elektronikgeräte dürfen nicht mit dem Hausabfall entsorgt werden!

Symbol	Symbolerklärung
	Warnung vor elektrischer Spannung Das Symbol weist darauf hin, nicht mit elektrischer Spannung in Berührung zu kommen.
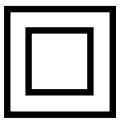	**Schutzklasse II** Das Symbol weist darauf hin, dass die Betriebsmittel eine verstärkte oder doppelte Isolierung in Höhe der Bemessungsisolationsspannung zwischen aktiven und berührbaren Teilen besitzen. Sie haben meist keinen Anschluss an den Schutzleiter.
	Wechselstrom Das Symbol weist darauf hin, dass das Produkt mit Wechselstrom betrieben wird.
	Netzstecker ziehen Das Symbol weist darauf hin, dass vor Instandhaltungsarbeiten an elektrischen Geräten der Netzstecker zu ziehen ist.

2.5. Allgemeines zur Gebrauchsanweisung

Die Gebrauchsanweisung bezieht sich auf den Höhenverstellbaren Schreibtisch ELMO. Sie enthält wichtige Informationen zur Montage, Betrieb, Wartung und Reinigung. Die Gebrauchsanweisung, insbesondere die Sicherheitshinweise müssen sorgfältig vor der Inbetriebnahme des Produkts gelesen werden, bewahre die Gebrauchsanweisung sorgsam auf. Benutze das Produkt nur wie in dieser Gebrauchsanweisung beschrieben, damit es nicht versehentlich zu Verletzungen oder Schäden kommt. Solltest du das Produkt an Dritte weitergeben, ist diese Gebrauchsanweisung ebenso zu übergeben.

2.6. Bestimmungsgemäßer Gebrauch

Das Produkt ist hochwertig, langlebig und ausschließlich für den privaten Gebrauch im angemessenen und üblichen Umfang bestimmt bzw. geeignet. Darüber hinaus ist unser Produkt **nicht** für den gewerblichen Gebrauch bestimmt. Eine gewerbliche Nutzung ist nur mit schriftlicher Genehmigung der Home Deluxe GmbH gestattet.

Das Produkt ist als Schreibtisch für den Innenbereich eines Gebäudes bestimmt.

Verwende das Produkt nur wie in dieser Gebrauchsanweisung beschrieben. Jede andere Verwendung gilt als nicht bestimmungsgemäß und kann zu Sachschäden oder Personenschäden führen. Der Hersteller übernimmt keine Haftung für Schäden, die durch nicht bestimmungsgemäßen oder falschen Gebrauch entstehen oder entstanden sind.

2.7. Allgemeine Sicherheitshinweise

Allgemeine Gefahrenhinweise

- Unsachgemäßer Umgang kann zu erheblichen Personen- und Sachschäden führen. Deshalb dürfen die Installation, Inbetriebnahme sowie Störungsbehebung und Wartungsarbeiten, nur von qualifizierten Personen durchgeführt werden.
- Das Produkt kann von Kindern ab 8 Jahren und darüber, sowie von Personen mit verringerten physischen, sensorischen oder mentalen Fähigkeiten oder Mangel an Erfahrung und Wissen benutzt werden, wenn sie beaufsichtigt oder bezüglich des sicheren Gebrauchs des Gerätes unterwiesen wurden und die daraus resultierenden Gefahren verstehen.
- Montiere das Produkt **nur**, wenn der Lieferumfang vollständig und einwandfrei ist.
- Stelle sicher, dass alle Teile unbeschädigt und sachgerecht montiert sind. Bei unsachgemäßer Montage besteht Verletzungsgefahr. Beschädigte Teile können die Sicherheit und Funktion beeinflussen.
- Nimm keine Veränderungen am Produkt vor.
- Kontrolliere in regelmäßigen Abständen die Befestigung.

Gefahr für Kinder

- Halte Kinder von Verpackungsmaterialien fern. Es besteht unter anderem Erstickungsgefahr!
- Halte Kinder während der Montage des Produkts fern des Aufbauortes. Der Lieferumfang enthält Kleinteile, die verschluckt werden oder zu schlimmen Verletzungen führen können.
- **Kippgefahr!** Das Produkt ist kein Kinderspielzeug, keine Kletterwand oder Sportgerät. Das Produkt kann bei einseitiger Belastung umfallen, die Folge dessen kann der Tod sein.
- Kinder können sich beim Spielen mit dem Produkt oder beim Hochziehen am Produkt verletzen
- Erkläre den Kindern den richtigen Umgang mit dem Produkt.
- Stelle sicher, das kleine Kinder keine Kleinteile in den Mund nehmen.

Verletzungsgefahr
Unsachgemäßer Umgang mit dem Produkt kann zu Verletzungen führen

- Kontrolliere das Produkt vor jeder Nutzung, auf sichtbare Schäden.
- Führe keine konstruktiven Veränderungen am Produkt durch. Für eine Veränderung muss die schriftliche Erlaubnis des Herstellers vorliegen und nach Anweisung durchgeführt werden.
- Bei Beschädigungen darf das Produkt nicht mehr benutzt werden. Beschädigte Teile müssen repariert oder durch Originalersatzteile ersetzt werden.
- Achte auf eine dauerhafte feste Installation des Produkts, um Verletzungen zu vermeiden.
- **Lebensgefahr durch elektrische Spannung**: Bei Berührung von spannungsführenden Teilen besteht unmittelbare Lebensgefahr. Beschädigungen der Isolation oder einzelner Bauteile kann lebensgefährlich sein. -> Bei Beschädigungen der Isolation Spannungsversorgung sofort abschalten und Reparatur veranlassen.
- **Lebensgefahr durch elektrische Spannung**: Nimm das Produkt bei Beschädigung des Netzkabels zur Spannungsversorgung außer Betrieb, solange bis das Netzkabel ersetzt wird.

Beschädigungsgefahr

- Unsachgemäßer Umgang mit dem Produkt kann zu Beschädigungen führen.
- Öffne die Verpackung nicht mit scharfen Gegenständen (z.B. Messer, Schere oder ähnlichem), dabei kann das Produkt beschädigt werden. Sei beim Öffnen vorsichtig.
- Benutze das Produkt nicht in der Nähe von Tropf- und Spritzwasser, Hitzequellen oder offenem Feuer.

3. Produktmerkmale

3.1. Technische Daten

ELMO 120 x 60 x 2,5 cm	
Tischplatte Daten:	
Maße Tischplatte (B x T x H)	120 x 60 x 2,5 cm
Material	Spanplatte
Farbe	Weiß, Holz
Gewicht	9,5 kg

Gestell Daten:	
Maße (B x T x H)	106 x 55 x 68,3 cm
Breite	110-150 cm (verstellbar)
Höhenverstellbarer Bereich	7 – 11,5 cm
Geschwindigkeit	20 mm/s
Geräuschpegel	48 dB
Eingangsspannung	110- 240V AC
Nennleistung	58 W
Maximalleistung	150 W
Verbrauch in Standby	< 0,3 W
Material	Karbonstahl
Material Schrägfuß	Metall
Farbe	Weiß
Tragkraft	Bis 60 kg
Gewicht	14 kg

ELMO 160 x 80 x 1,8 cm	
Tischplatte Daten:	
Maße Tischplatte (B x T x H)	160 x 80 x 1,8 cm
Material	Spanplatte
Farbe	Weiß, Holz
Gewicht	14 kg

Gestell Daten:	
Maße (B x T x H)	106/150 x 70 x 75/125 cm
Breite	120/170 cm (verstellbar)
Höhenverstellbarer Bereich	7-11,5 cm
Geschwindigkeit	20 mm/s
Geräuschpegel	48 dB
Eingangsspannung	110-240V
Nennleistung	58 W
Maximalleistung	150 W
Verbrauch im Standby	< 0,3 W
Material	Karbonstahl
Material Schrägfuß	Metall
Farbe	Weiß
Tragkraft	bis 80 kg
Gewicht	21 kg

4. Lieferumfang

Kontrolliere bei Anlieferung die Verpackung auf äußere Beschädigungen. Des Weiteren kontrolliere unmittelbar nach dem Auspacken den Lieferumfang auf Vollständigkeit sowie den einwandfreien Zustand des Produkts und aller Komponenten. Montiere das Produkt nur, wenn der Lieferumfang vollständig und unbeschädigt ist.

Komponenten/Teile 120 cm

Nr.	Beschreibung	Anzahl	Bilder
1	Seitenhalterung	2	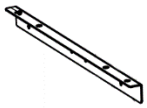
2	Tischbein links	1	
3	Fuß	2	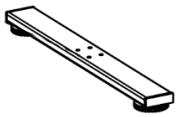
4	Mittelstrebe	1	
5	Antriebswelle	1	
6	Tischbein rechts	1	
7	Schraubenpaket	1	
8	Steuergerät	1	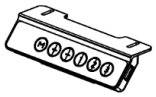
9	Motor	1	
10	Netzkabel	1	
11	Haken	1	

Nr.	Beschreibung	Anzahl	Bilder
12	Halterung	1	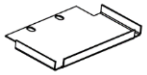
13	Verbinder	6	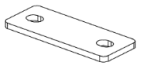
14	Tasche	1	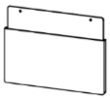
15	Holzverbinder	10	
16	Tischplatte	1	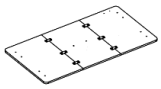

Komponenten/Teile 160 cm

Nr.	Beschreibung	Anzahl	Bilder
1	Seitenhalterung	2	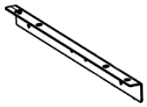
2	Tischbein links	1	
3	Fuß	2	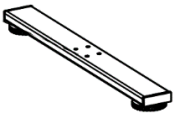
4	Mittelstrebe	1	
5	Antriebswelle	1	
6	Tischbein rechts	1	
7	Schraubenpaket	1	

Nr.	Beschreibung	Anzahl	Bilder
8	Steuerungsgerät	1	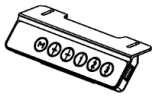
9	Motor	1	
10	Netzkabel	1	
11	Haken	1	
12	Halterung	1	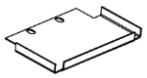
13	Verbinder	8	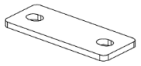
14	Tasche	1	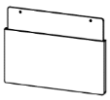
15	Holzverbinder	10	
16	Tischplatte	1	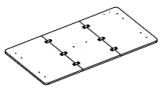

Komponenten/Teile PC – Halterung (nur bei der Varianten inkl. PC-Halterung enthalten)

Nr.	Beschreibung	Anzahl	Bilder
A	Winkelverbinder	1	
B	Erweiterung	1	
C	Seitenhalterung	1	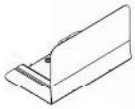
D	PC Halterung	1	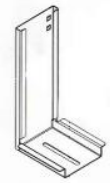

Nr.	Beschreibung	Anzahl	Bilder
E	Abdeckung	1	
F	Schraube lang	4	
G	Schraube kurz	4	
H	Mutter	1	
I	U-Scheibe	1	
J	Sechskantschraube	1	
K	Schraubenkappe	4	
L	Abdeckung	4	

5. Montage und Bedienung

5.1. Sicherheitshinweise

Alle Informationen für die Sicherheit und der Gesundheit müssen gelesen werden.

Verletzungsgefahr

Unsachgemäßer Umgang bei der Montage kann zu Verletzungen führen

- Bitte stelle sicher, dass das Paket oben geöffnet werden. Sei beim Öffnen des Pakets sehr vorsichtig, da sich zerbrechliche Teile in dem Paket befinden.
- Stelle das Produkt nur auf einen sicheren, ebenen und festen Untergrund auf.
- Benutze das mitgelieferte Montagematerial.
- Montagefehler oder Schäden, die durch die Montage entstehen, sind von der Gewährleistung ausgeschlossen.
- Für den Aufbau des Produkts sind 2 Personen erforderlich.
- Trage bei der Montage Schutzkleidung, wie Sicherheitsschuhe und Schutzhandschuhe.
- **Wir weisen darauf hin, dass die Home Deluxe GmbH grundsätzlich keine Kosten für Montage oder handwerkliche Leistungen – wie etwa Elektrikerkosten oder vergleichbare Fachmannkosten - übernimmt.**
- **Bitte beachte, dass unser Unternehmen kein eigenes Service- oder Technikerteam verfügt. Für die ordnungsgemäße Montage und Anschlussarbeiten ist der Kunde selbst verantwortlich.**

5.2. Aufbau des Produkts

Das Produkt wird zerlegt geliefert und ist mit geringem Aufwand zu montieren. Beachte die Aufbauhinweise genau. Bei nicht Einhaltung ist die Funktion und Sicherheit des Produkts nicht gewährleistet.

- Folgenden Anweisungen müssen sorgfältig gelesen werden.

Montageschritte 120 cm

Abbildung	Beschreibung
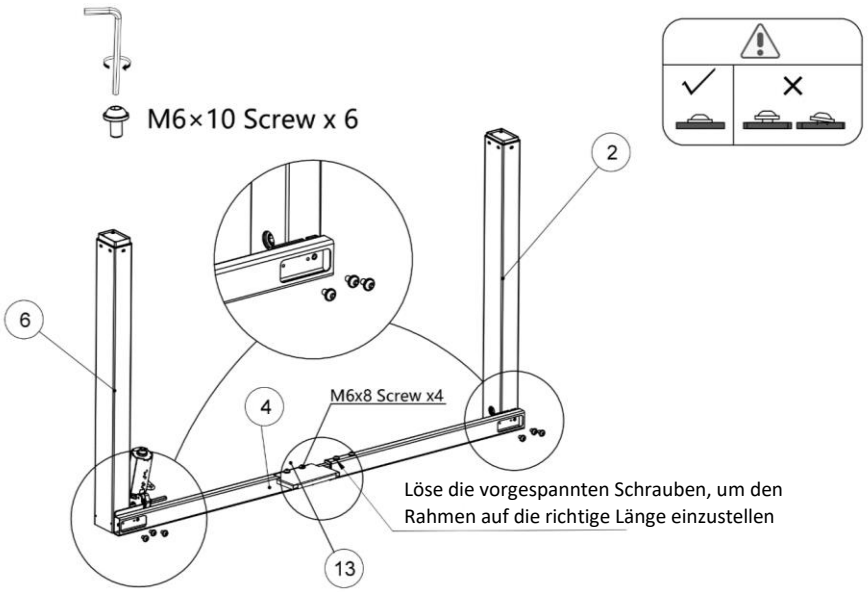	**Schritt 1**
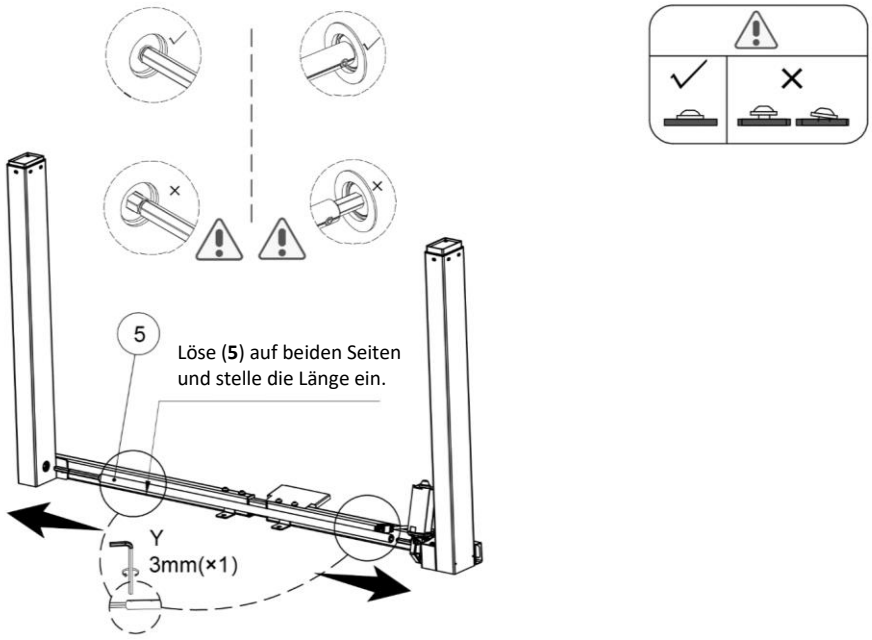	**Schritt 2**

Abbildung	Beschreibung
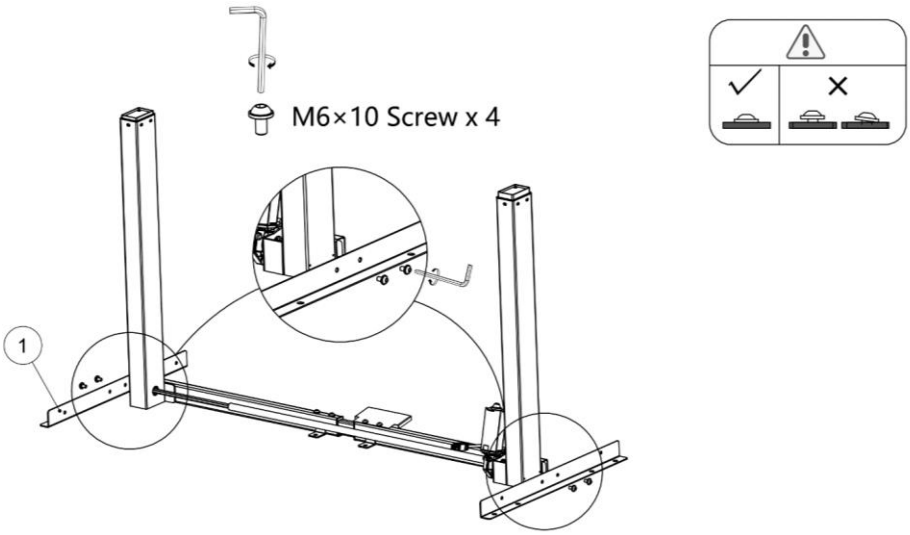	**Schritt 3**
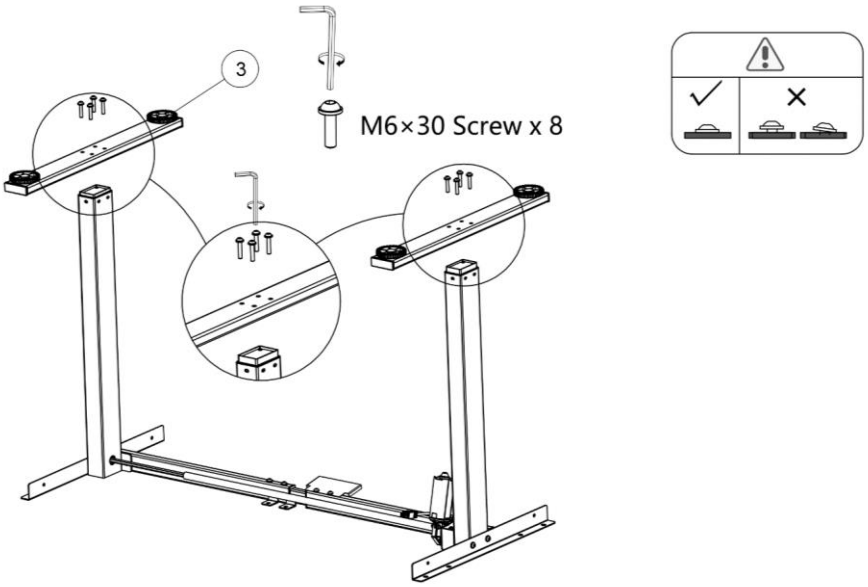	**Schritt 4**

Abbildung	Beschreibung
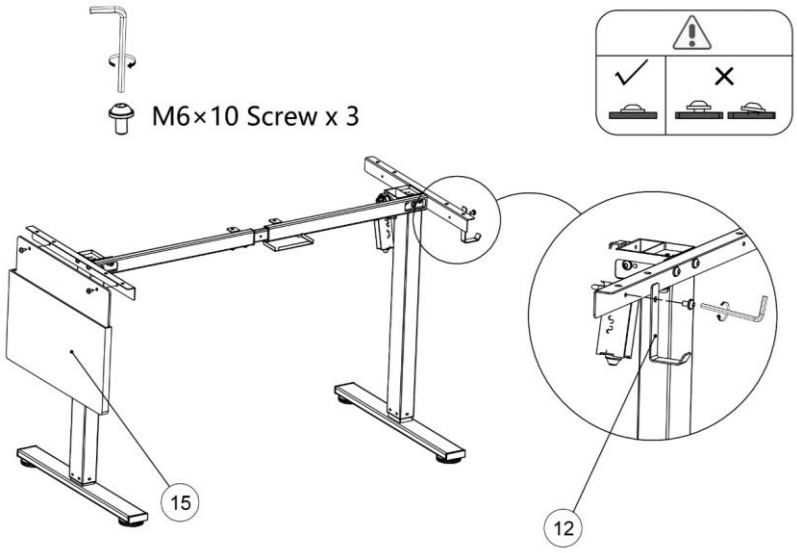	**Schritt 5**
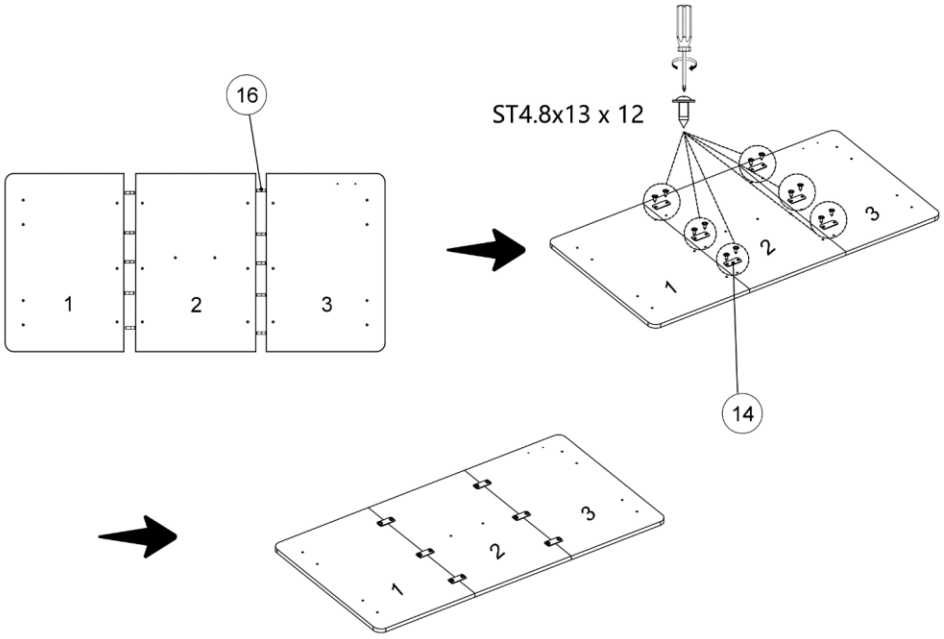	**Schritt 6**

Abbildung	Beschreibung
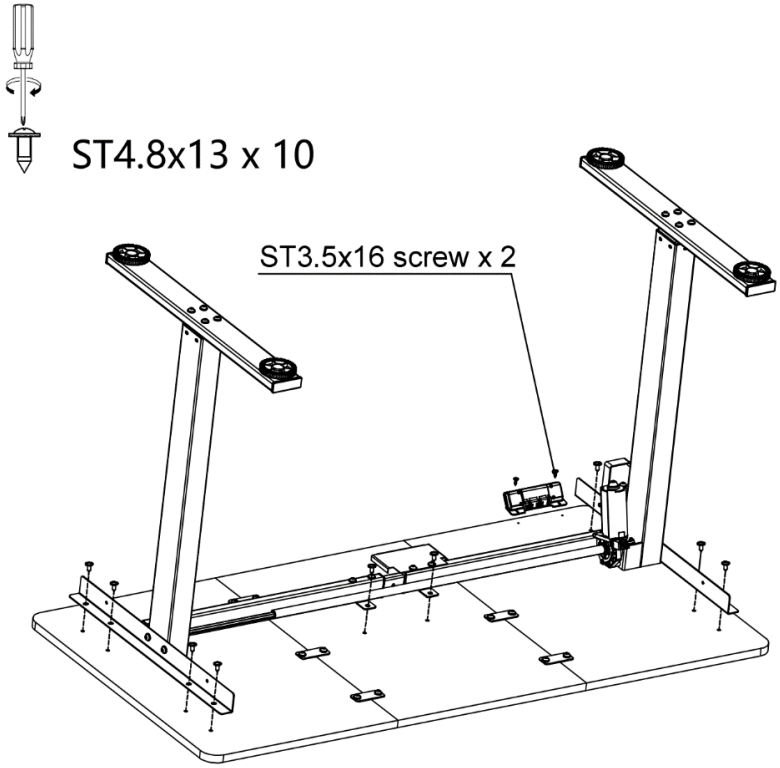	**Schritt 7**
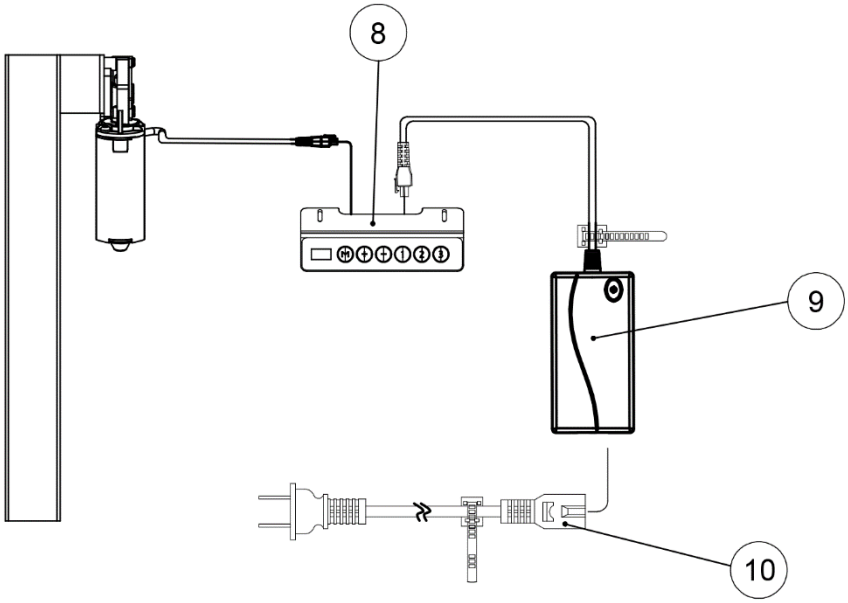	**Schritt 8**

Montageschritte 160 cm

Abbildung	Beschreibung
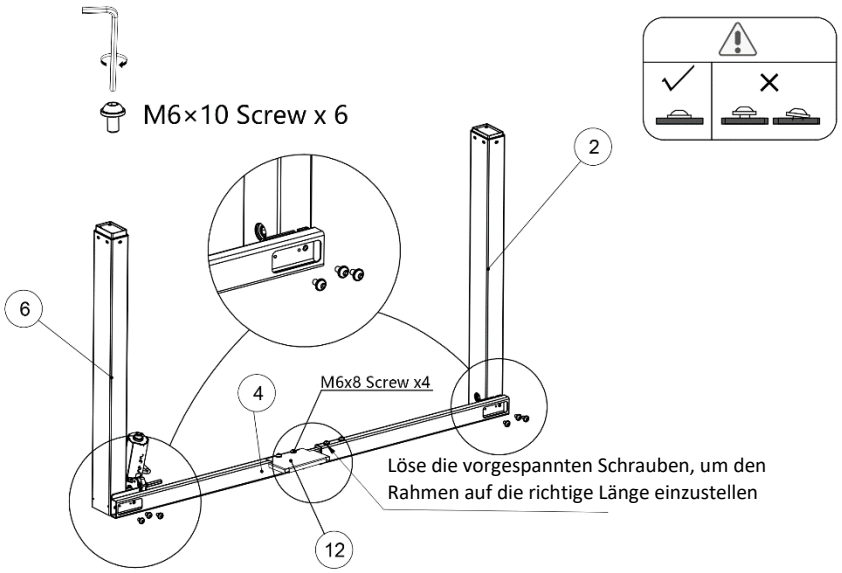	**Schritt 1**
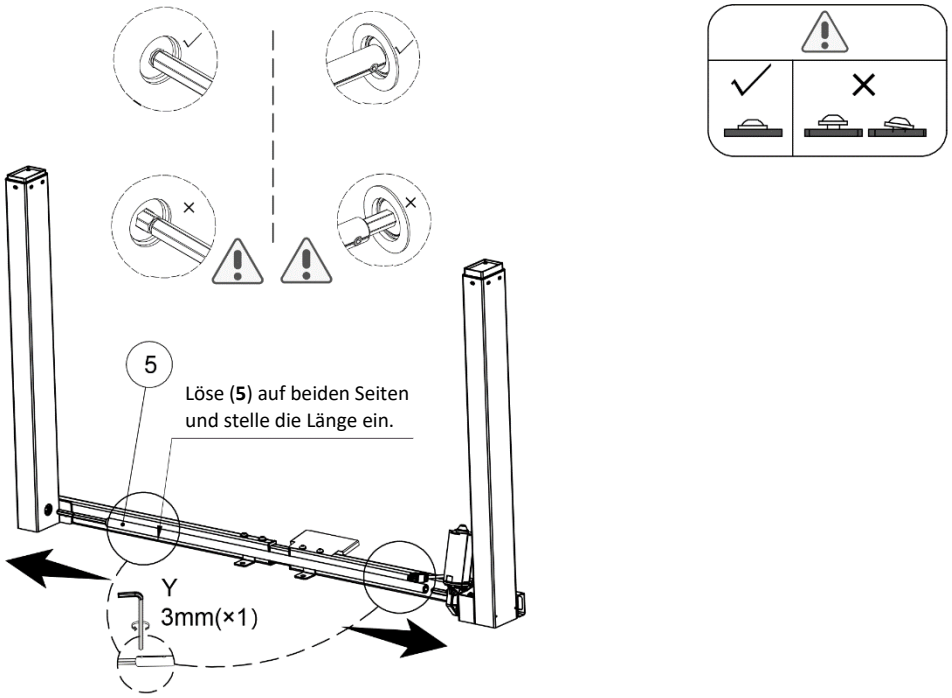	**Schritt 2**

Abbildung	Beschreibung
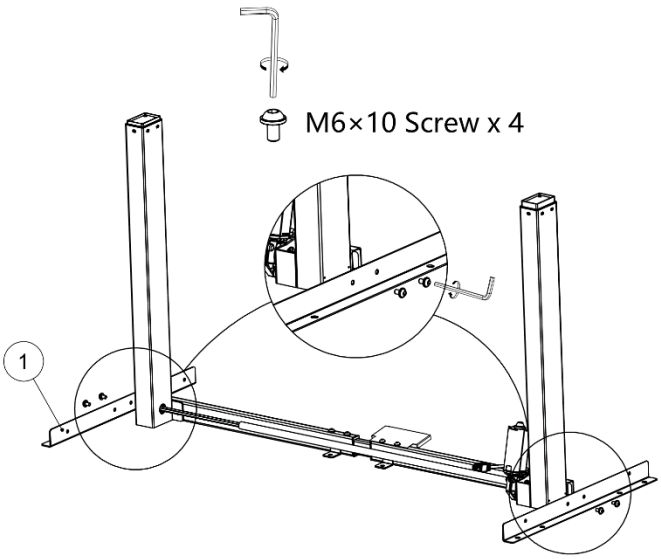 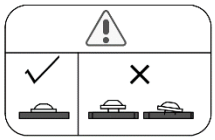	**Schritt 3**
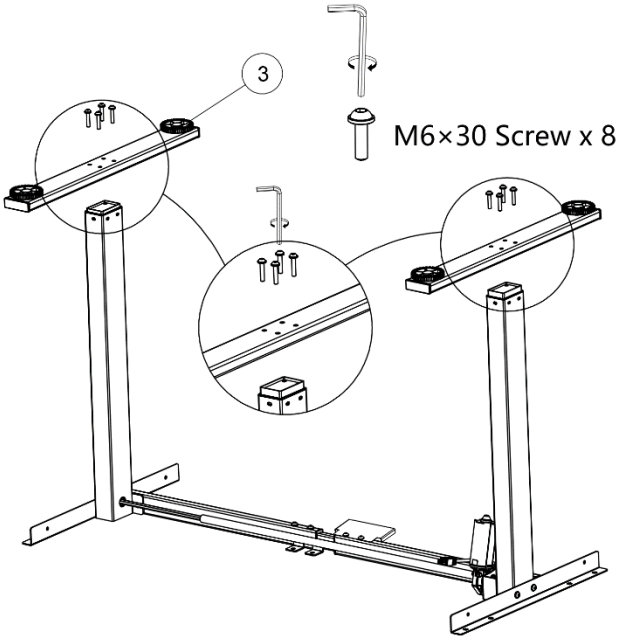 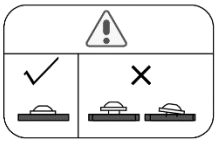	**Schritt 4**

Abbildung	Beschreibung
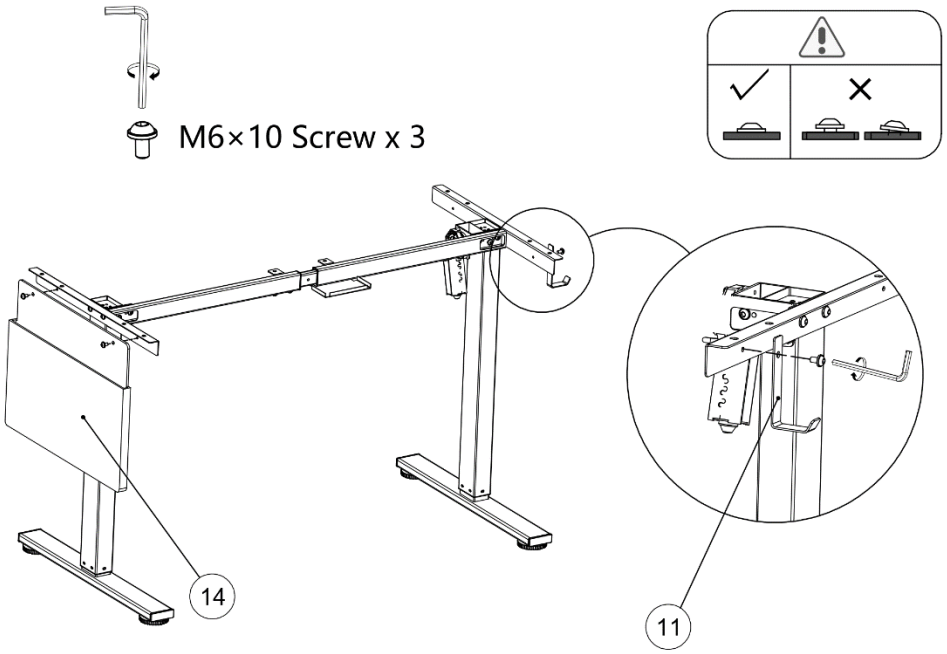	**Schritt 5**
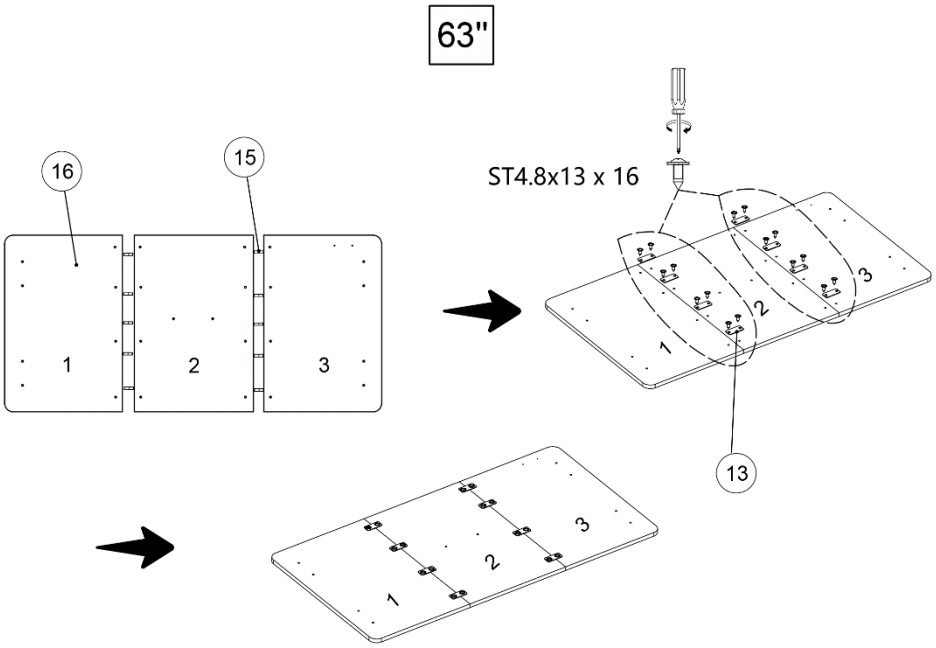	**Schritt 6**

Abbildung	Beschreibung
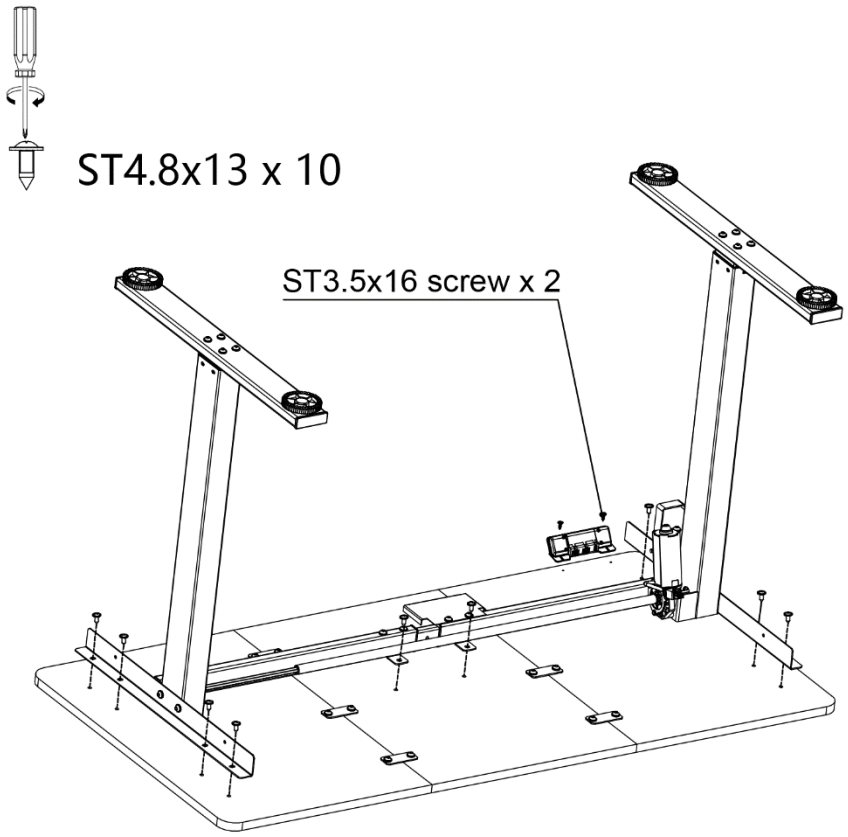	**Schritt 7**
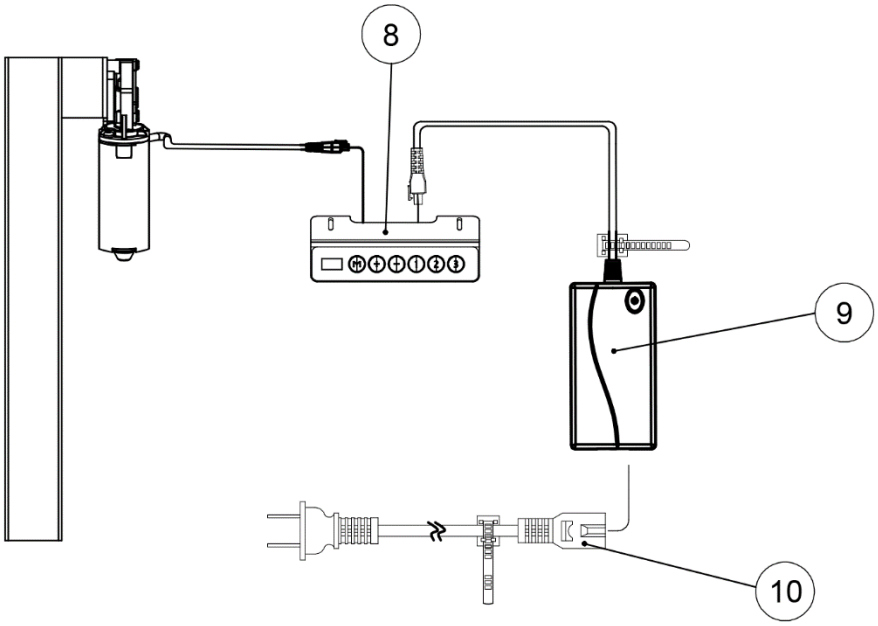	**Schritt 8**

Montage der PC-Halterung (nur bei der Varianten inkl. PC-Halterung enthalten)

Abbildung	Beschreibung
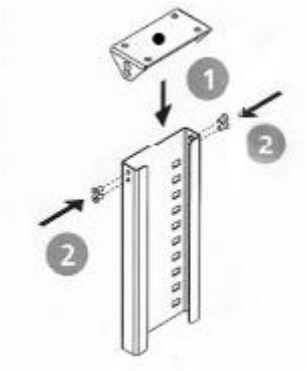	**Schritt 1:**
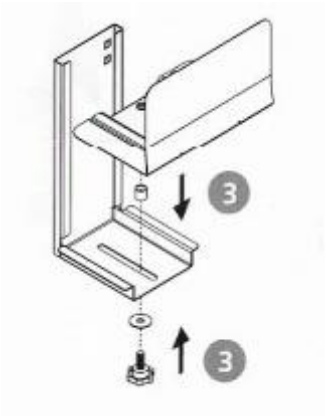	**Schritt 2:**
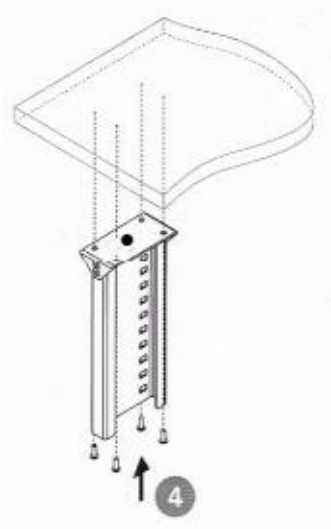	**Schritt 3:**

Abbildung	Beschreibung
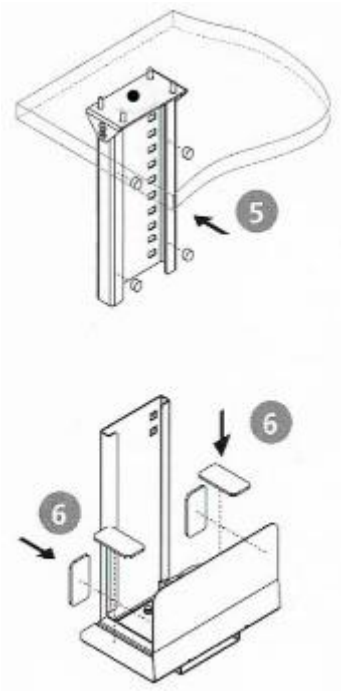	**Schritt 4**
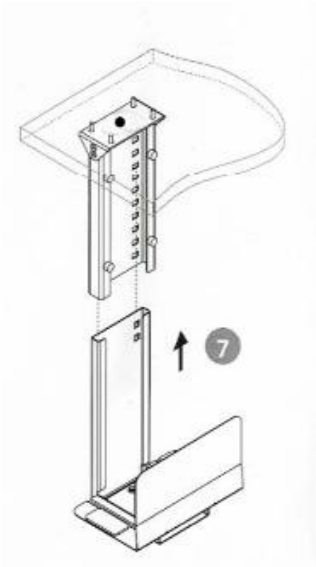	**Schritt 5**
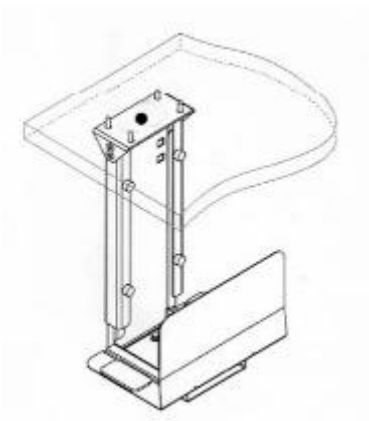	**Schritt 6**

Abbildung	Beschreibung
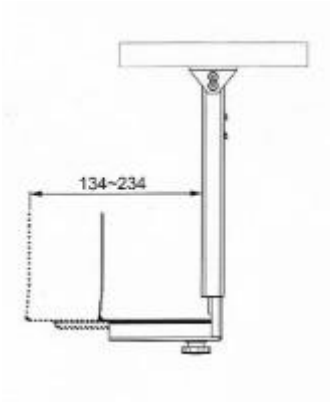	**Schritt 7**

6. Anwendung

6.1. Sicherheitshinweise

Folgende Informationen für Sicherheit und Gesundheit müssen sorgfältig gelesen werden.

Verletzungsgefahr
Unsachgemäßer Umgang beim Betrieb kann zu Verletzungen führen

- Verwende kein beschädigtes Produkt.
- Nimm keine Veränderungen am Produkt vor.
- Das Produkt ist kein Kinderspielzeug, keine Kletterwand oder Sportgerät. Kindern ist es untersagt mit dem Produkt zu spielen.
- Setze und stelle keine Kinder auf das Produkt.
- Fehler, die durch unsachgemäße Bedienung entstehen, sind von der Gewährleistung ausgeschlossen.
- Kontrolliere in regelmäßigen Abständen die Befestigung.
- **Lebensgefahr durch elektrische Spannung**:
- Wenn das Kabel beschädigt ist, trenne das Produkt umgehend von der Stromversorgung und kontaktiere einen Elektriker.
- Beim Verändern der Tischposition kann es zu Quetschgefahr kommen. Achte darauf, dass sich keine Gegenstände oder Personen im Gefahrenbereich befinden.

6.2. Erstinbetriebnahme

Kontrolliere vor der ersten Inbetriebnahme das Produkt auf Beschädigungen. Das Produkt darf nur unbeschädigt benutzt werden.

6.3. Betrieb

Überprüfe vor dem Gebrauch des Produkts,

- den ordnungsgemäßen Zustand.

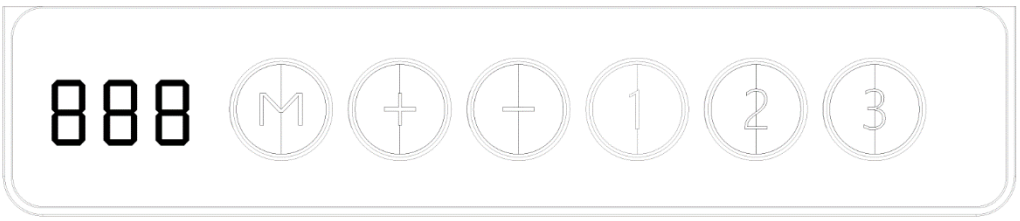

Bitte beachte vor dem Zurücksetzen:

1. Stelle sicher, dass der Schreibtisch auf einem ebenen Untergrund steht.
2. Keine Hindernisse unter dem Tisch befinden.
3. Keine schweren Gegenstände auf dem Schreibtisch

Manuelle Rückstellung

(Nach der Erstinstallierung und dem Ausschalten muss das Gerät manuell zurückgesetzt werden.)

1. [-] [rES] • Halte die Taste gedrückt, bis das Display abwechselnd „E-1“ und „Res“ anzeigt und lasse die Taste los.
2. [27.5/070] • Halte die Taste nach unten gedrückt, die Arbeitsfläche bewegt sich langsam nach unten und kehrt zurück, bis auf dem Display „27/070“ angezeigt wird.
3. • Lasse die Taste los, die Rückstellung des höhenverstellbaren Tisches ist beendet.

Hinweis: Die Antikollisionsfunktion ist bei allen Rückstellungen nicht aktiviert. Bitte beachte, dass in diesem Fall die Gefahr des Einklemmens besteht und stelle sicher, dass sich keine Hindernisse im Weg des Tisches befinden.

Auf und Ab

1. [+] • Halte die Taste “Auf“ gedrückt, bis die gewünschte Höhe erreicht ist.
2. [-] • Halte die Taste “Ab“ gedrückt, bis die gewünschte Höhe erreicht ist.

Speichern der Position

1. [+] [-] • Stelle die Arbeitsfläche auf die Höhe ein, die du speichern möchtest.
2. [M] • Drücke die Taste “M“, bis auf dem Display “S—“ angezeigt wird.
3. [1] • Drücke die Taste “1“, auf dem Display wird abwechselnd “S-1“ und die Höhe der Arbeitsfläche angezeigt.
4. [M] • Drücke die Taste “M“, die erste Speicherposition ist erfolgreich eingestellt. Ähnlicher Vorgang für 2 und 3 Speicherplätze.

6.4. Lagerort

- Lager das Produkt an einem möglichst wettergeschützten, gut gelüfteten und trockenen Ort.

7. Fehlerbehebung

Wenn im Betrieb folgende Störungen auftreten, überprüfe bitte folgende Fehlerursachen anhand der folgenden Tabelle. Lässt sich die Störung nicht durch die aufgeführten Maßnahmen beheben, nimm das Produkt außer Betrieb.

Fehler	Mögliche Ursache	Lösung
Das Produkt wackelt oder schwingt	- Das Produkt steht auf unebenen Untergrund - Die Befestigungsschrauben haben sich gelöst - Das Produkt wird zu stark belastet	- Das Produkt auf einen ebenen Untergrund stellen - Befestigungsschrauben festziehen - Belastungsgrenzen einhalten
Das Produkt schaltet nicht ein	- Spannungsversorgung und Produkt wurden getrennt - Die Haussicherung hat ausgelöst	- Verbinde das Produkt wieder mit der Spannungsversorgung - Kontrolliere die Sicherung und schalte diese ggf. wieder an

Tritt ein weiteres Problem mit dem Produkt auf, kontaktiere uns.

• Anti-Kollisions-Funktion

(Stelle vor der Verwendung bitte sicher, dass das Hindernis im Voraus zu entfernen und den menschlichen Körper in der sicheren Position).

1. E-2
   - Wenn die Arbeitsfläche auf ein Hindernis trifft, wird auf dem Bildschirm “E-2“ angezeigt.
   - Die Arbeitsfläche bewegt sich um eine bestimmte Strecke in die entgegengesetzte Richtung und kann nach Beseitigung des Hindernisses normal verwendet werden.

• Container- und Selbststopp-Positionen

(Aktiviere diese Funktion, nur wenn Sie in einer bestimmten Situation wirklich benötigen.)

1. M
   - Halte die Taste “M“ 3 Sekunden lang gedrückt, bis das Display “S—“ anzeigt, um das Setup-Menü aufzurufen.
2. + HLP
   - Drücke die Taste nach oben, bis auf dem Display “HLP“ erscheint.
3. 1 H-P
   - Drücke “1“, das Display zeigt abwechselnd “H-P“ erscheint.
4. + -
   - Nach oben- oder Nach -unten Taste so lange drücken, bis die gewünschte obere Endlage erreicht ist.
5. M
   - Drücke “M“, ist die Tischhöhe wird angezeigt und die Endposition des Regals ist eingestellt.
6. 2 L-P
   - Drücke “2“, das Display zeigt abwechselnd “L-P“ und die aktuelle Höhe an. Drücke die Abwärtstaste so lange, bis die untere Endposition erreicht ist. Drücke “M“, die Behälterstoppposition ist eingestellt.

Hinweis: Mit dieser Funktion kann die Bewegung der Arbeitsfläche begrenzt werden, wenn sich der Behälter unter oder auf der Arbeitsfläche befindet. Einmal eingestellt, wird die neue obere oder untere Begrenzung gespeichert.

• Ändern der Anzeigeeinheit

1. M
   - Halte die Taste “M“ gedrückt, bis auf dem Display “S—“ angezeigt wird, um das Einstellungsmenü aufzurufen.
2. + Unt
   - Drücke die Taste “Up“, bis auf dem Display “S—“ angezeigt wird, um das Einstellungsmenü aufzurufen.
3. 1
   - Drücke die Taste “1“, auf dem Display wird abwechselnd “Unt“ und die Höheneinheit der Arbeitsfläche in “cm“ angezeigt.
4. M
   - Drücke die Taste “M“, um die Einheit in cm zu speichern.
5. 2
   - Drücke die Taste “2“, auf dem Display erscheint abwechselnd “Unt“ und die Höheneinheit der Arbeitsfläche in “inch“ angezeigt. Drücke die Taste “M“, um die Einheit in “inch“ zu speichern.

• Änderung der angezeigten Schreibtischhöhe

1. [-] [rES] • Halte die Taste nach unten gedrückt, bis die Arbeitsfläche abwechselnd “E-1“ und “rES“ anzeigt, und lasse die Taste los.

2. [M] • Halte die Taste “M“ gedrückt, bis auf dem Display abwechselnd “Ur“ und “Off“ erscheint.

3. [-] [+] • Drücke mehrmals die Taste “Up“ oder “Dn“, bis das Display “End“ und Höhe anzeigt. (In diesem Fall ist die Einheit mm oder inch, wenn das System metrisch oder imperial ist).

4. [1] [2] [3] • Drücke jeweils “1“, “2“ und “3“, um die erste Zahl, zweite Zahl, und dritte Zahl einzustellen.

5. [M] • Drücke “M“; um die Höhe auf eine bestimmte Ziffer einzustellen.

Hinweis: Mit dieser Funktion kannst du auf dem Display angezeigte Höhe auf der Grundlage der aktuellen Messung ändern.

• Steckererkennung

Die Funktion kann erkennen, ob die Motoren normal eingezogen werden).

1. [E-3] [rES] • Sobald das Display „E-3“ und “rES“ anzeigt, wirst du daran erinnert, zu überprüfen, ob die Motoren nicht mit der Steuereinheit verbunden sind. Bitte schließe das Hauptkabel erneut an und warte mindestens 5 Sekunden.

2. • Schließe alle Stecker an.

3. [rES] • Befolge das Verfahren “Manueller Reset“.

• Werkeinstellung wiederherstellen

(Mit dieser Funktion kannst du das Steuergerät auf die Werkseinstellung zurücksetzen).

1. [M] • Halte “M“ gedrückt, bis das Display „FAC“ anzeigt.

2. [M] • Drücke „M“ und das Steuergerät wird auf die Werkseinstellung zurückgesetzt (einschließlich Speicherposition, Behälter- und Regalstopp-Position usw.)

- **Einstellung der Antikollisions-Empfindlichkeit der Gyro-Erkennung**

Hinweis: Verwende diese Funktion nur, wenn die Standardeinstellung nicht den tatsächlichen Bedürfnissen entspricht.

Hinweis: Mit dieser Funktion kann die Anti-Kollisions-Erkennungsstufe entsprechend den tatsächlichen Empfindlichkeitsanforderungen eingestellt werden.

1. M
   - Halte die Taste “M“ gedrückt, bis auf dem Display abwechselnd “Ur“ und “Off“ angezeigt wird.
2. ▲ A - -
   - Drücke die Taste “Up“, bis auf der Anzeige “A—“ blinkt.
3. 1 A 02
   - Drücke Taste “1“ auf dem Display blinkt “A 02“ (verschiedene Programme können unterschiedliche Zahlen anzeigen), die Empfindlichkeit der Gyro-Erkennung kann nun eingestellt werden.
4. ▲ ▼
   - Drücke die “Up“ oder “Down“ Taste, um die gewünschte Zahl einzustellen.
5. M
   - Drücke die Taste “M“, die neue Antikollisions-Empfindlichkeitsstufe ist nun eingestellt.

Bedeutung der Codes und Fehlerbehebung

Code	Information	Betrieb
E-1/rES	Manuelles Zurücksetzen	Siehe den Verlauf der manuellen Rückstellung.
ovr	Überlastung	Entferne die Last auf der Arbeitsfläche, bis sie weniger als 800N / 180 LBS für den weiteren Betrieb beträgt.
E-2	Antikollisionsfunktion	Es kann normal verwendet werden, nachdem das Hindernis entfernt wurde.
dut	Dauerbetrieb ohne geeignete Pause	Lasse den Tisch ca. 18 Minuten lang ruhen, um weiterarbeiten zu können.

Code	Betrieb
E-4 / Die Höhe zwischen den Beinen überschreitet 1 Zoll	Stoppe den Betrieb und setze es zurück, siehe manuelle Rückstellung.
E-3	Überprüfe die Kabel und stelle sicher, dass sie richtig angeschlossen sind und der höhenverstellbare Tisch nach der manuellen Rückstellung normal verwendet werden kann.

8. Wartung und Pflege

8.1. Sicherheitshinweise

Verletzungsgefahr
Unsachgemäßer Umgang bei der Reinigung/Wartung/Reparatur kann zu Verletzungen führen

- Vor der Reinigung/Wartung/Pflege ist die Spannungsversorgung des Produkts auszuschalten und der Stecker aus der Steckdose zu entfernen.

Reinigung

- Reinige die Oberflächen mit einem feuchten Tuch und mit einem milden Reinigungsmittel. Beachte zusätzlich auch die Vorgaben vom Reinigungsmittelherstellers.
- Spüle den Milchaufschäumer mit klarem Wasser aus.
- Verwende zur Reinigung keine aggressiven Reinigungsmittel oder Hochdruckreiniger.

Wartung

- Versuche nie das Produkt zu zerlegen. Im Inneren des Produkts stehen Teile unter Spannung. Ein Berühren mit diesen Teilen kann zu lebensgefährlichen Verletzungen führen.

Reparatur

- Wende dich, wenn eine Reparatur erforderlich ist, an eine qualifizierte Fachkraft.

9. Demontage

9.1. Sicherheitshinweise

Verletzungsgefahr
Unsachgemäßer Umgang bei der Demontage kann zu Verletzungen führen

- Sichere das Produkt vor der Demontage.

Die Demontage des Produkts ist in umgekehrter Reihenfolge zur Montage durchzuführen. (**siehe Kapitel Montage**)

10. Entsorgung

- Entsorge das Produkt und alle Komponenten entsprechend der örtlichen und landesspezifischen Bestimmungen, dadurch werden Schäden für die Umwelt vermieden.
- Unsere Verpackungen sind aus umweltfreundlichen Materialien hergestellt. Sie können recycelt werden und somit als wertvolle Rohstoffe dienen. Entsorge das Verpackungsmaterial (Kartonagen, Schmutzverpackungen etc.) separat und fachgerecht gemäß den gültigen nationalen Vorschriften.
- Wende dich an den Hersteller, bei Unsicherheit bezüglich der Entsorgung.
- Hinweise zur fachgerechten Entsorgung erhältst du auch bei den örtlichen Entsorgungszentren.

11. Elektro- und Elektronikgeräte - Informationen für private Haushalte

Das Elektro- und Elektronikgerätegesetz (ElektroG) enthält eine Vielzahl von Anforderungen an den Umgang mit Elektro- und Elektronikgeräten. Die wichtigsten sind hier zusammengestellt.

1. Getrennte Erfassung von Altgeräten

Elektro- und Elektronikgeräte, die zu Abfall geworden sind, werden als Altgeräte bezeichnet. Besitzer von Altgeräten haben diese einer vom unsortierten Siedlungsabfall getrennten Erfassung zuzuführen. Sie haben Altbatterien und Altakkumulatoren, die nicht vom Altgerät umschlossen sind, sowie Lampen, die zerstörungsfrei aus dem Altgerät entnommen werden können, vor der Abgabe an einer Erfassungsstelle vom Altgerät zerstörungsfrei zu trennen. Altgeräte separieren, um sie für die Wiederverwendung vorzubereiten.

2. Batterien und Akkus

Besitzer von Altgeräten haben Altbatterien und Altakkumulatoren, die nicht vom Altgerätumschlossen sind, im Regelfall vor der Abgabe an einer Erfassungsstelle von diesem zu trennen. Dies gilt nicht, soweit die Altgeräte bei öffentlich-rechtlichen Entsorgungsträgern abgegeben und dort zum Zwecke der Vorbereitung zur Wiederverwendung von anderen Altgeräten separiert werden.

3. Möglichkeiten der Rückgabe von Altgeräten

Besitzer von Altgeräten aus privaten Haushalten können diese bei den Sammelstellen der öffentlich-rechtlichen Entsorgungsträger oder bei den von Herstellern oder Vertreibern im Sinne des Elektro G eingerichteten Rücknahmestellen abgeben. Ein Onlineverzeichnis der Sammel- und Rücknahmestellen finden Sie auf der Internetseite: https://www.stiftung-ear.de oder https://www.take-e-back.de

4. Datenschutz-Hinweis

Altgeräte enthalten häufig sensible personenbezogene Daten. Dies gilt insbesondere für Geräte der Informations- und Telekommunikationstechnik wie Computer und Smartphones. Bitte beachte im eigenen Interesse, dass für die Löschung der Daten auf den zu entsorgenden Altgeräten jeder Endnutzer selbst verantwortlich ist.

5. Rücknahmepflicht der Vertreiber

Vertreiber mit einer Verkaufsfläche für Elektro- und Elektronikgeräte von mindestens 400 m^2 sowie Vertreiber von Lebensmitteln mit einer Gesamtverkaufsfläche von mindestens 800 m^2, die mehrmals im Kalenderjahr oder dauerhaft Elektro- und Elektronikgeräte anbieten und auf dem Markt bereitstellen, sind verpflichtet,

- bei der Abgabe eines neuen Elektro- oder Elektronikgerätes an einen Endnutzer ein Altgerät des Endnutzers der gleichen Geräteart, das im Wesentlichen die gleichen Funktionen wie das neue Gerät erfüllt, am Ort der Abgabe oder in unmittelbarer Nähe hierzu unentgeltlich zurückzunehmen und
- auf Verlangen des Endnutzers Altgeräte, die in keiner äußeren Abmessung größer als 25 cm sind, im Einzelhandelsgeschäft oder in unmittelbarer Nähe hierzu unentgeltlich zurückzunehmen; die Rücknahme darf nicht an den Kauf eines Elektro- oder Elektronikgerätes geknüpft werden und ist auf drei Altgeräte pro Geräteart beschränkt.

6. Bedeutung des Symbols „durchgestrichene Mülltonne“

Das auf den Elektro- und Elektronikgeräten regelmäßig abgebildeten Symbol einer durchgestrichenen Mülltonne weist darauf hin, dass das jeweilige Gerät am Ende seiner Lebensdauer getrennt vom unsortierten Siedlungsabfall zu erfassen ist.

- Hersteller-Registrierungsnummer
- Als Hersteller im Sinne des ElektroG sind wir bei der zuständigen Stiftung Elektro-Altgeräte Register (Nordostpark 72, 90411 Nürnberg) unter der folgenden Registrierungsnummer registriert: WEEE-Reg.-Nr. DE86467979

Home Deluxe GmbH
Schanzeweg 2
32312 Lübbecke
Deutschland
Tel.: +49 (0)5743 6181-0
www.home-deluxe-gmbh.de

GA-271-00_elmo
2024/09