CLÉO 1889 - Meuble sous plan-vasque 90 cm - 2 portes

EB726

Collection : CLÉO 1889

Couleur* :

MWB - Laque soft Gris intense

Principaux atouts :

Caractéristiques techniques

- **DIMENSIONS :** 89,40 x 46 x 83,20 cm
- **MATÉRIAU :** Laque
- **COLORIS POIGNÉE :** Blanc
- **ETAGÈRE :** Oui
- **DISPOSITION VASQUE :** Centrée
- **POIDS :** 30 kg
- **TYPE D'INSTALLATION :** Posé
- **RANGEMENT INTÉRIEUR :** 1 rayon
- **TYPE DE RANGEMENT :** Porte
- **FIXATION :** Set de fixation à déterminer par votre installateur en fonction de votre support mural

Bénéfices consommateurs

- FINITION PARFAITE : Finition exclusive pour ce produit !
- POIGNÉES : Authentique de l'époque, en céramique
- DESIGN : Style rétro
- ESTHÉTIQUE : Moulures parfaites
- CONFORT SONORE : Porte équipée d'un système de fermeture avec freins

Bénéfices installateurs

- INSTALLATION FACILITÉE : Meuble monté

Produits requis

- EXW112-53 : Plan-vasque 101 cm, 3 trous
- EXW112 : Plan-vasque 101 cm, 1 trou

Dessin technique

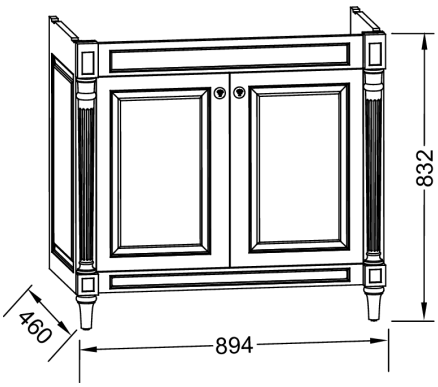

Descriptif CCTP : Meuble sous plan-vasque 90 cm - 2 portes. EB726. Collection : CLÉO 1889. DIMENSIONS : 89,40 x 46 x 83,20 cm. POIDS : 30 kg. MATÉRIAU : Laque. TYPE D'INSTALLATION : Posé. COLORIS POIGNÉE : Blanc. RANGEMENT INTÉRIEUR : 1 rayon. ETAGÈRE : Oui. TYPE DE RANGEMENT : Porte. DISPOSITION VASQUE : Centrée. FIXATION : Set de fixation à déterminer par votre installateur en fonction de votre support mural.

En raison des variations possibles dans le réglage de votre ordinateur et de votre imprimante, de facteurs techniques et des caractéristiques particulières de certaines de nos finitions, les couleurs ne sont pas représentatives de la réalité mais sont seulement une indication.

KOHLER France 330 339 144 RSC Bobigny – SAS au capital de 50 000 000 euros – Locataire-gérant de la société SANJURA – Ce document n'est pas contractuel.

CLÉO 1889 - Plan-vasque 101 cm, 3 trous

EXW112-53

Collection : CLÉO 1889

Couleur* :

0 - Blanc

Principaux atouts :

CÉRAMIQUE

Caractéristiques techniques

- **DIMENSIONS :** 101 x 51 cm
- **MATÉRIAU :** Céramique
- **CONFIGURATION :** Standard
- **FIXATIONS :** 2 goujons
- **MEULÉ/NON-MEULÉ :** Non meulé
- **NOMBRE DE VASQUES :** 1 cuve
- **ROBINETTERIE CONSEILLÉE :** Cléo 1889
- **POIDS :** 35 kg
- **TYPE D'INSTALLATION :** Posé
- **HAUTEUR CONFORT :** 13 cm
- **PERCEMENT ROBINETTERIE :** 3 trous
- **TROP-PLEIN :** Avec trou de trop-plein
- **LIVRÉ AVEC :** Bonde céramique
- **INFORMATIONS COMPLÉMENTAIRES :** Robinetterie non incluse

Bénéfices consommateurs

- CONFORT : Avec sa grande profondeur de cuve qui évite les éclaboussures
- NETTOYAGE FACILITÉ : Angles doux pour un nettoyage simple et rapide
- DESIGN : Son style rétro authentique

Bénéfices installateurs

- INSTALLATION FACILITÉE : Stabilité du grès facilitant la pose et l'étanchéité des joints

Produits complémentaires

- EB726: Meuble sous plan-vasque 90 cm - 2 portes
- E26370: Paire d'équerres de fixation
- EB727: Console 90 cm

Dessin technique

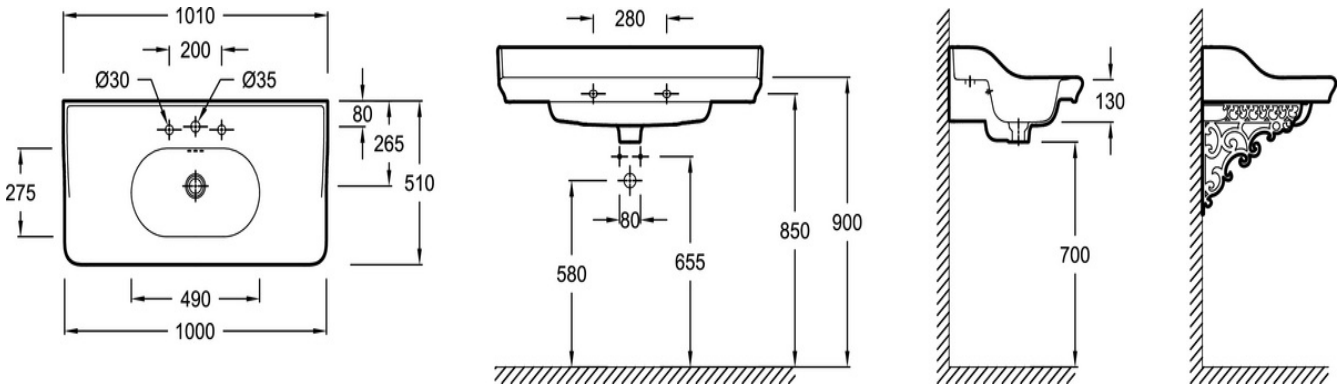

Descriptif CCTP : Plan-vasque 101 cm, 3 trous. EXW112-53. Collection : CLÉO 1889. DIMENSIONS : 101 x 51 cm. POIDS : 35 kg. MATÉRIAU : Céramique. TYPE D'INSTALLATION : Posé. CONFIGURATION : Standard. HAUTEUR CONFORT : 13 cm. FIXATIONS : 2 goujons. PERCEMENT ROBINETTERIE : 3 trous. MEULÉ/NON-MEULÉ : Non meulé. TROP-PLEIN : Avec trou de trop-plein. NOMBRE DE VASQUES : 1 cuve. LIVRÉ AVEC : Bonde céramique. ROBINETTERIE CONSEILLÉE : Cléo 1889. INFORMATIONS COMPLÉMENTAIRES : Robinetterie non incluse.

En raison des variations possibles dans le réglage de votre ordinateur et de votre imprimante, de facteurs techniques et des caractéristiques particulières de certaines de nos finitions, les couleurs ne sont pas représentatives de la réalité mais sont seulement une indication.

KOHLER France 330 339 144 RSC Bobigny – SAS au capital de 50 000 000 euros – Locataire-gérant de la société SANJURA – Ce document n'est pas contractuel.

CLÉO 1889 - Miroir vertical 126 cm

EB728

Collection : CLÉO 1889

Couleur* :

MWB - Laque soft Gris intense

Principaux atouts :

Caractéristiques techniques

- **DIMENSIONS :** 65 x 3,50 x 125,70 cm
- **MATÉRIAU :** Laque
- **ANTIBUÉE :** Oui
- **FIXATION :** Set de fixation à déterminer par votre installateur en fonction de votre support mural
- **POIDS :** 12 kg
- **TYPE D'INSTALLATION :** Mural
- **OPTIONS :** Eclairage

Bénéfices consommateurs

- FINITION PARFAITE : Finition exclusive pour ce produit !
- DESIGN : Style rétro et authentique !
- ESTHÉTIQUE : Moulures parfaites !
- FONCTIONNEL : Grande hauteur !

Bénéfices installateurs

- INSTALLATION FACILITÉE : Meuble monté

Dessin technique

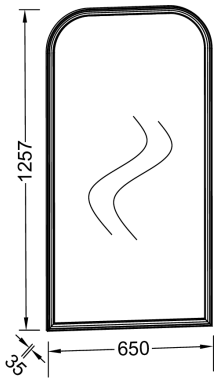

Descriptif CCTP : Miroir vertical 126 cm. EB728. Collection : CLÉO 1889. DIMENSIONS : 65 x 3,50 x 125,70 cm. POIDS : 12 kg. MATÉRIAU : Laque. TYPE D'INSTALLATION : Mural. ANTIBUÉE : Oui. OPTIONS : Eclairage. FIXATION : Set de fixation à déterminer par votre installateur en fonction de votre support mural.

En raison des variations possibles dans le réglage de votre ordinateur et de votre imprimante, de facteurs techniques et des caractéristiques particulières de certaines de nos finitions, les couleurs ne sont pas représentatives de la réalité mais sont seulement une indication.

KOHLER France 330 339 144 RSC Bobigny – SAS au capital de 50 000 000 euros – Locataire-gérant de la société SANJURA – Ce document n'est pas contractuel.

CLÉO 1889 - Colonne 40 cm, droite

EB732D

Collection : CLÉO 1889

Couleur* :

MWB - Laque soft Gris intense

Principaux atouts :

Caractéristiques techniques

- **DIMENSIONS :** 40 x 46 x 147 cm
- **MATÉRIAU :** Laque
- **COLORIS POIGNÉE :** Blanc
- **ETAGÈRE :** Oui
- **VERSION :** Droite
- **FIXATION :** Set de fixation à déterminer par votre installateur en fonction de votre support mural
- **POIDS :** 29 kg
- **TYPE D'INSTALLATION :** Suspendu
- **RANGEMENT INTÉRIEUR :** 2 rayons
- **TYPE DE RANGEMENT :** Porte
- **TYPE MEUBLE DE COMPLÉMENT :** Colonne

Bénéfices consommateurs

- FINITION PARFAITE : Finition exclusive pour ce produit !
- DESIGN : Style rétro !
- ESTHÉTIQUE : Moulures parfaites !
- POIGNÉES : Authentique de l'époque, en céramique !
- CONFORT SONORE : Porte équipée d'un système de fermeture avec freins !

Bénéfices installateurs

- INSTALLATION FACILITÉE : Meuble monté

Dessin technique

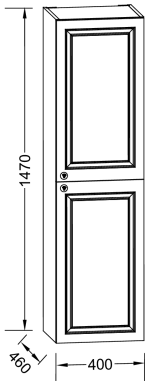

Descriptif CCTP : Colonne 40 cm, droite. EB732D. Collection : CLÉO 1889. DIMENSIONS : 40 x 46 x 147 cm. POIDS : 29 kg. MATÉRIAU : Laque. TYPE D'INSTALLATION : Suspendu. COLORIS POIGNÉE : Blanc. RANGEMENT INTÉRIEUR : 2 rayons. ETAGÈRE : Oui. TYPE DE RANGEMENT : Porte. VERSION : Droite. TYPE MEUBLE DE COMPLÉMENT : Colonne. FIXATION : Set de fixation à déterminer par votre installateur en fonction de votre support mural.

En raison des variations possibles dans le réglage de votre ordinateur et de votre imprimante, de facteurs techniques et des caractéristiques particulières de certaines de nos finitions, les couleurs ne sont pas représentatives de la réalité mais sont seulement une indication.

KOHLER France 330 339 144 RSC Bobigny – SAS au capital de 50 000 000 euros – Locataire-gérant de la société SANJURA – Ce document n'est pas contractuel.

CLEO1889 - Mélangeur 3 trous pour lavabo

E24306

Collection : CLEO1889

Couleur* :

CP - Chrome BGG - Or beige

Principaux atouts :

Caractéristiques techniques

- TYPE D'INSTALLATION : 3 trous
- DÉBIT (L/MN SOUS 3 BARS) : 5 l/mn
- SAILLIE DU BEC (MM) : 123
- GARANTIE FINITION : Chrome 10 ans / PVD 25 ans
- TYPE : Mélangeur
- HAUTEUR TOTALE DU ROBINET (MM) : 92
- GARANTIE MÉCANISME : 5 ans

Bénéfices consommateurs

- LE CHARME DE L'ANCIEN : Des lignes classiques, un choix de matériaux nobles, une collection au style rétro assumé.
- FINITION "CHROME BRILLANT" : Un choix traditionnel pour créer une salle de bains intemporelle et empreinte de sobriété. Garantie 10 ans.
- FINITION "OR BEIGE" : Une finition riche et éclatante qui sublime l'espace grâce à ses reflets chauds et renforce le côté luxueux de la collection. Finition PVD garantie 25 ans.
- JET D'EAU SCINTILLANT : Un jet torsadé au rendu spectaculaire.

Bénéfices installateurs

- INSTALLATION SIMPLIFIÉE : Grâce à un kit de fixation avec queue filetée

Dessin technique

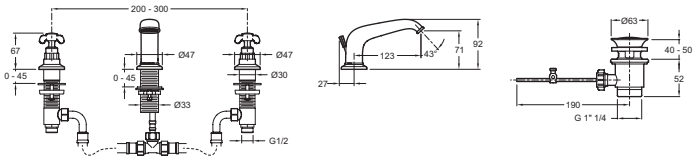

Descriptif CCTP : Mélangeur 3 trous pour lavabo
. E24306. Collection : CLEO1889. TYPE D'INSTALLATION : 3 trous. TYPE : Mélangeur. DÉBIT (L/MN SOUS 3 BARS) : 5 l/mn. HAUTEUR TOTALE DU ROBINET (MM) : 92. SAILLIE DU BEC (MM) : 123. GARANTIE MÉCANISME : 5 ans. GARANTIE FINITION : Chrome 10 ans / PVD 25 ans.

KOHLER France 330 339 144 RSC Bobigny– SAS au capital de 50 000 000 euros – Locataire-gérant de la société SANIJURA – Ce document n'est pas contractuel.

*En raison des variations possibles dans le réglage de votre ordinateur et de votre imprimante, de facteurs techniques et des caractéristiques particulières de certaines de nos finitions, les couleurs ne sont pas représentatives de la réalité mais sont seulement une indication.