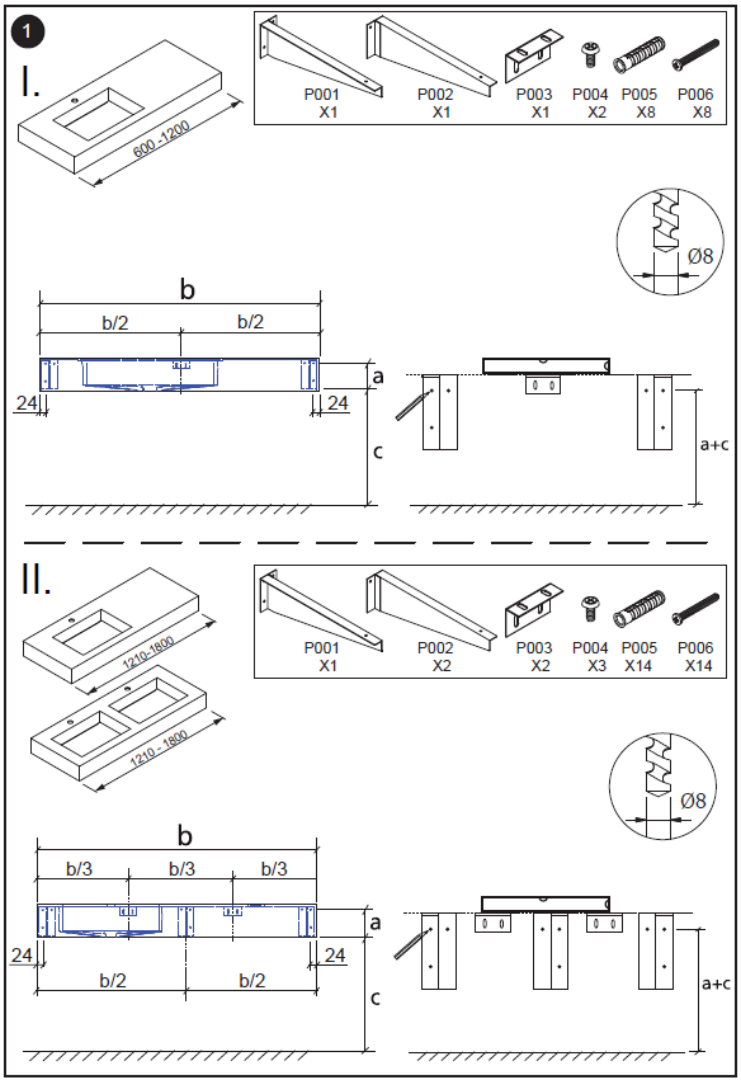

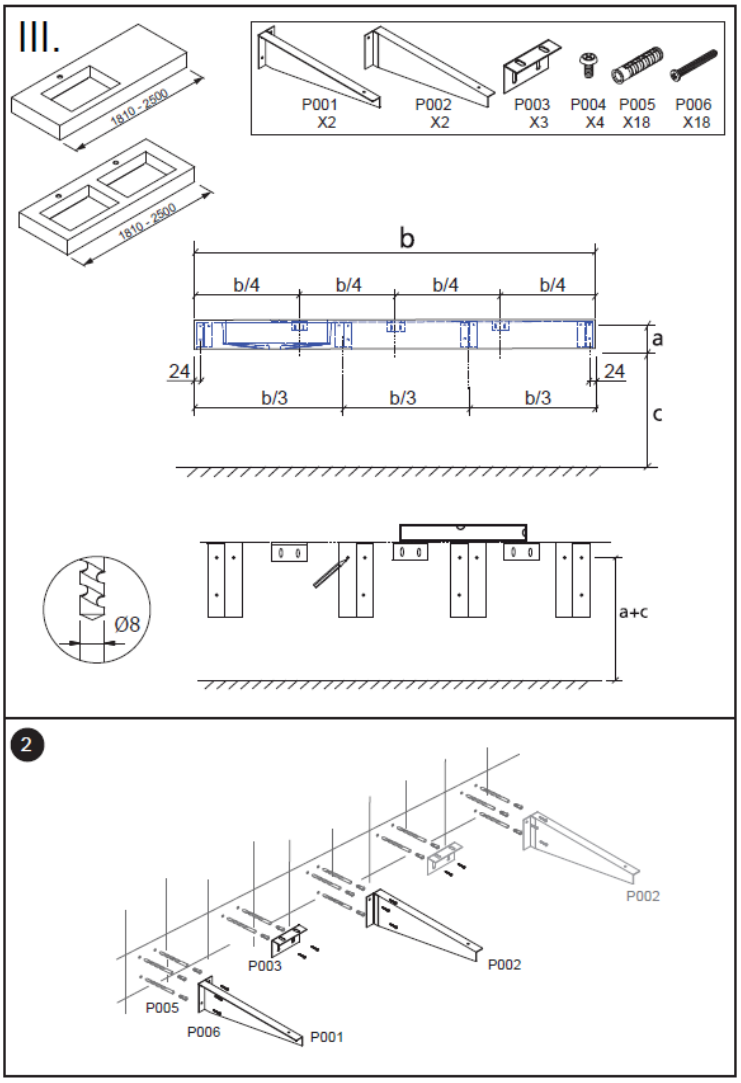

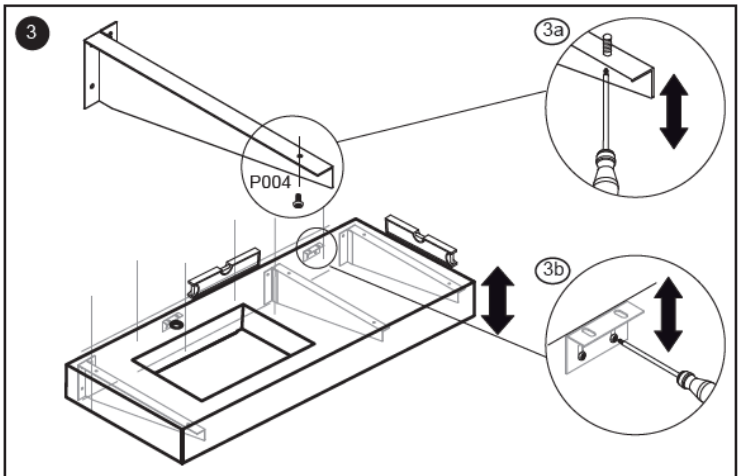

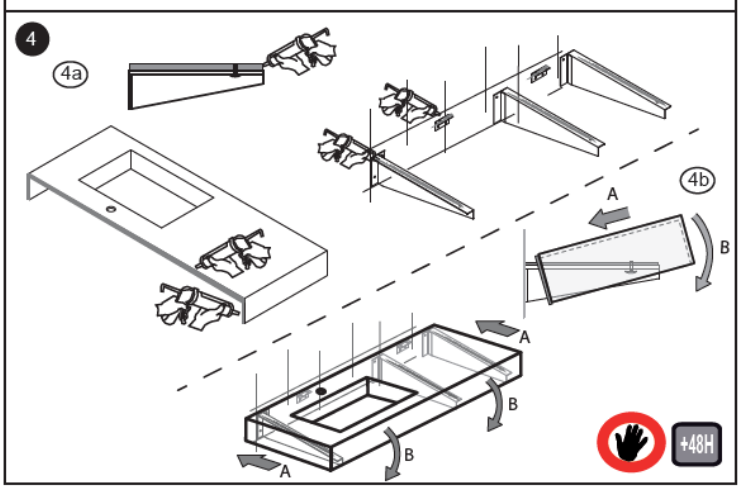

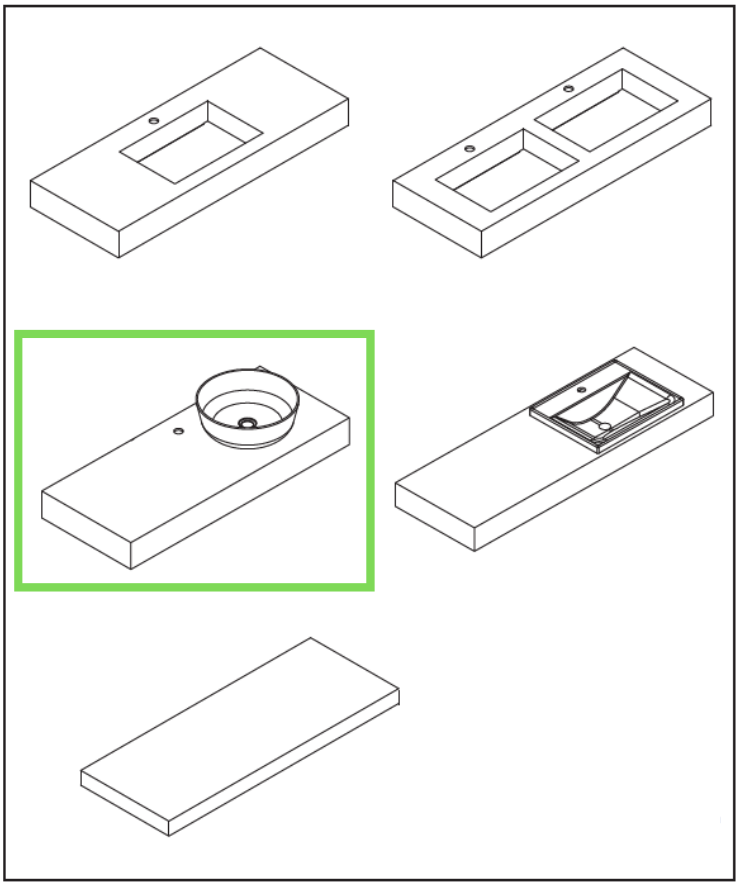

67149 - 20171219

E Instrucciones de montaje
EN Installation instructions
D Montageanleitung
FR Instructions de montage
P Instruções de montagem
I Instruzioni de montaggio