BANKA

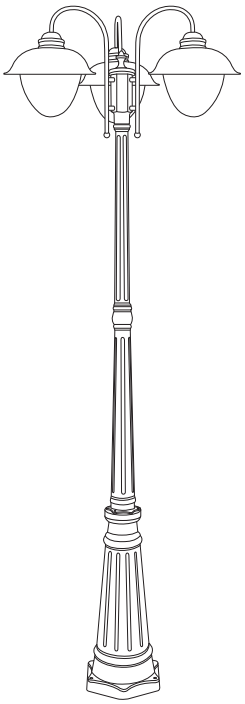

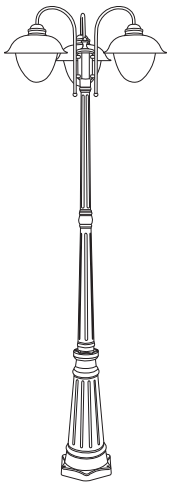

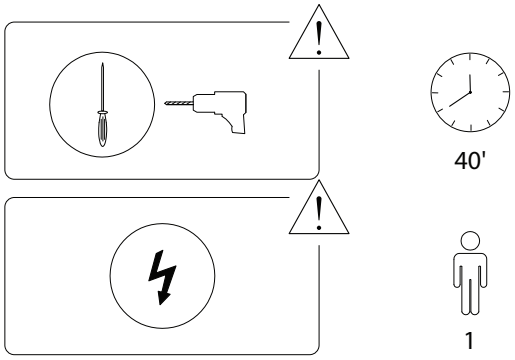

2332/BANKA/260724/

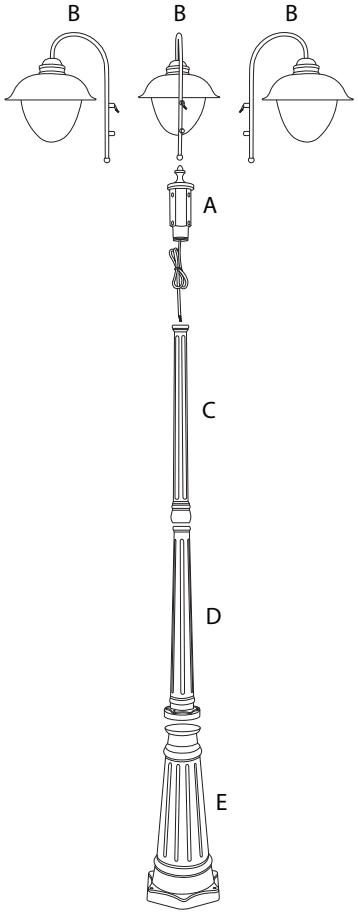

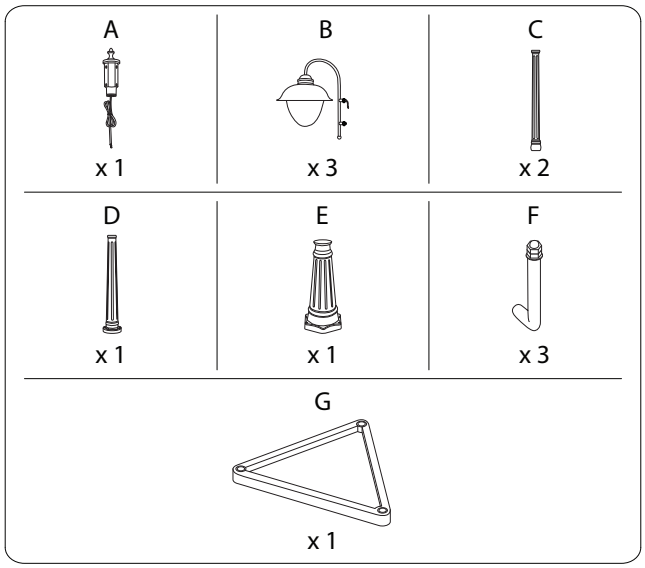

2332/BANKA/260724/

2332/BANKA/260724/

1 x 3

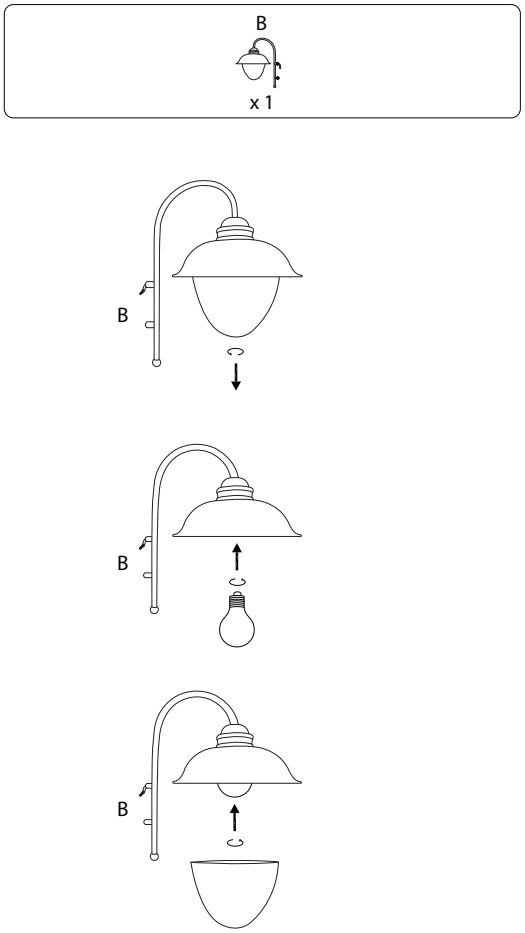
B
x 1
B
B
B

2

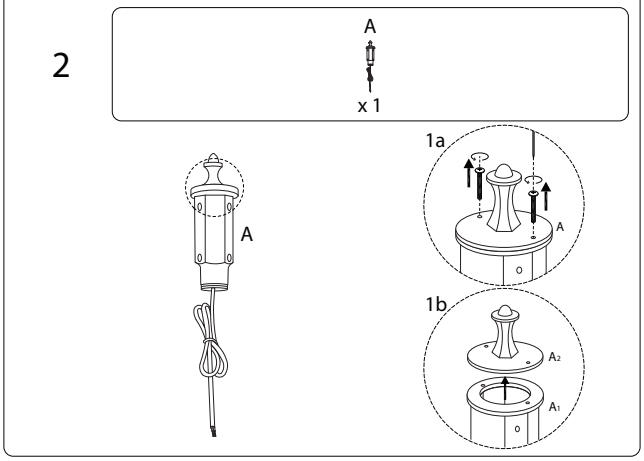
A
x 1
A
1a
A
1b
A2
A1

3

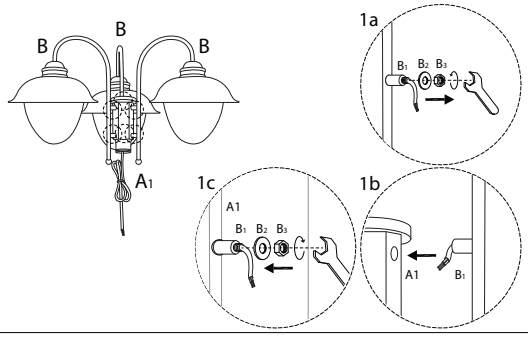
B
B
B
A1
1a
B1 B2 B3
1c
A1
B1 B2 B3
1b
A1
B1

4

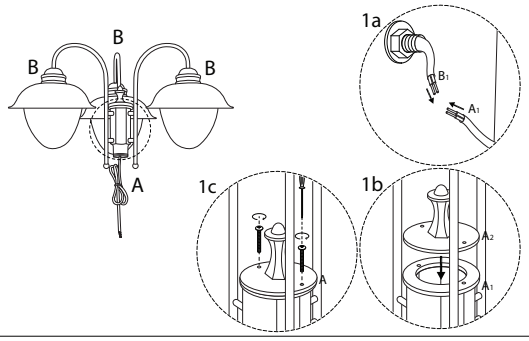
B
B
B
A
1a
B1
A1
1c
A
1b
A2
A1

5

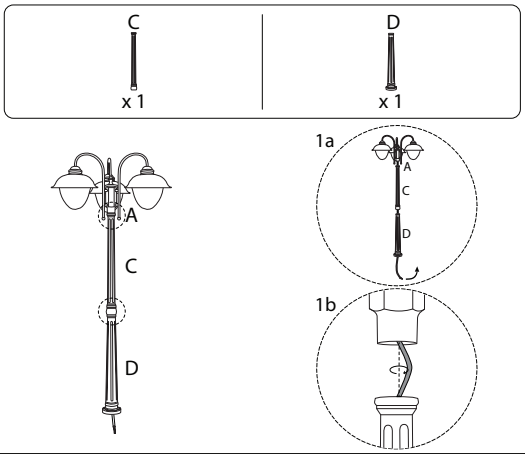
C
x 1
D
x 1
A
C
D
1a
A
C
D
1b

6

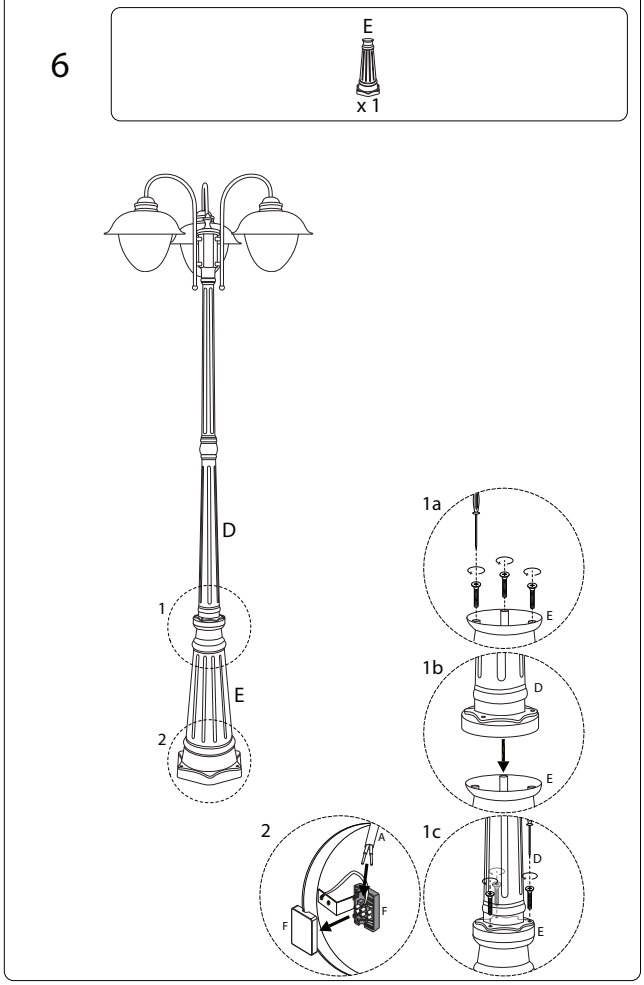
E
x 1
D
1
E
2
1a
E
1b
D
E
2
A
F
F
1c
D
E

!

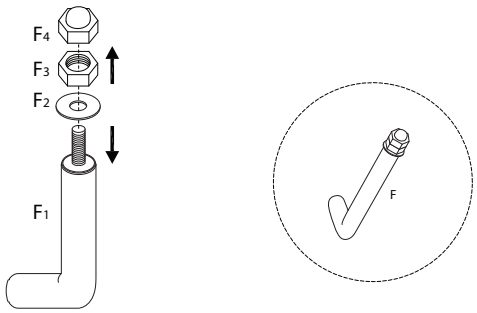
F4
F3
F2
F1
F

8

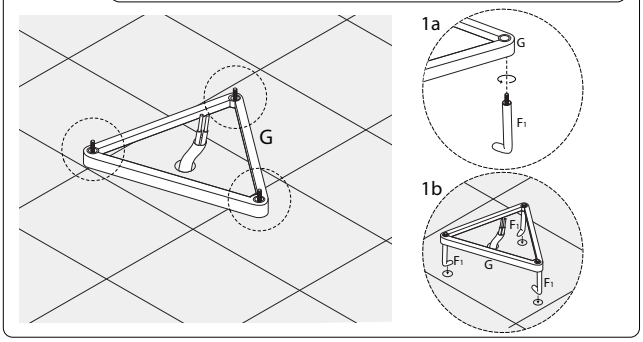
F1
x 3
G
1a
G
F1
1b
F1
F1
G
F1

7

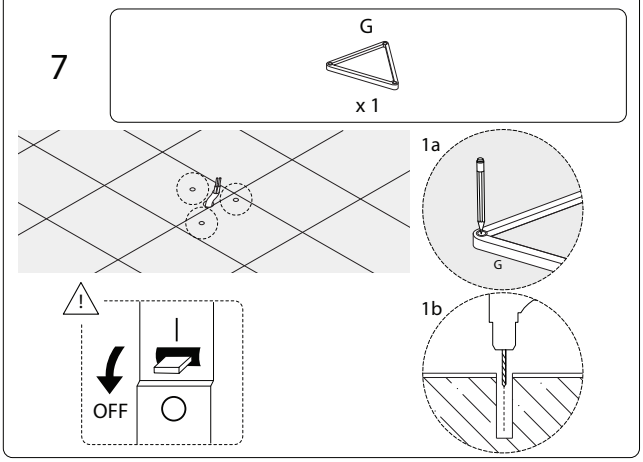
G
x 1
1a
G
1b
!
OFF

9

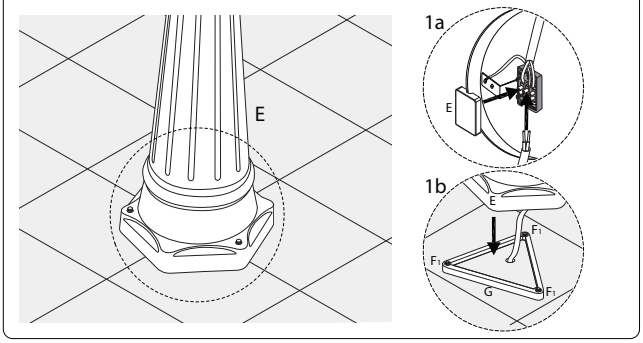
E
1a
E
1b
E
F1
F1
G
F1

10

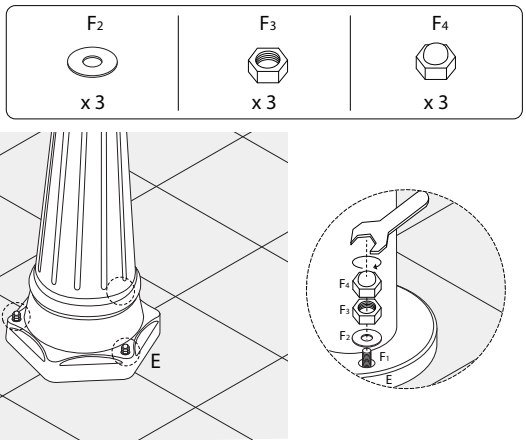
F2
x 3
F3
x 3
F4
x 3
E
F4
F3
F2
F1
E