linärie

ORSAN

Sèche-linge à pompe à chaleur

LJHP8DG

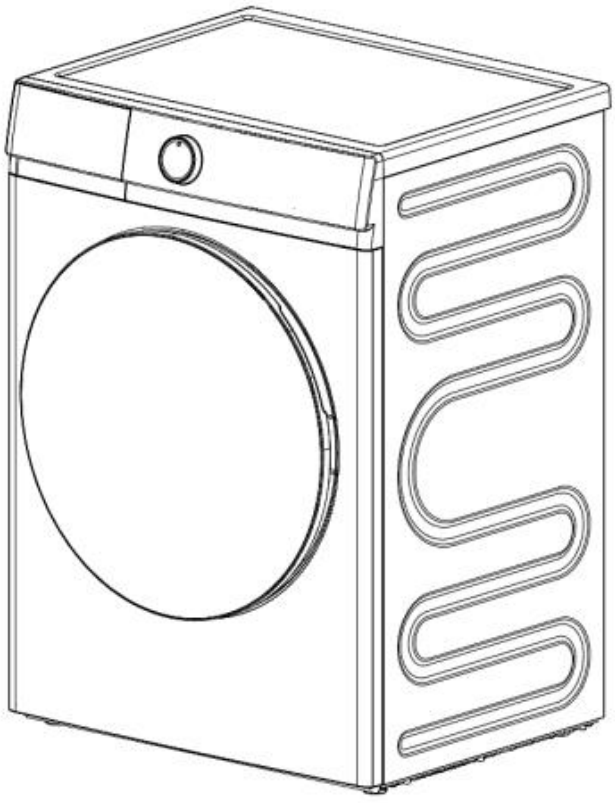

FR opération, installation, & manuel d'instruction

Enregistrer votre produit en ligne

www.linarie.fr



Séparez les éléments avant de trier

CET APPAREIL EST DESTINE A UN USAGE DOMESTIQUE UNIQUEMENT!
Veuillez lire attentivement toutes les instructions avant la première utilisation et conservez-les pour une référence ultérieure.

FELICITATIONS

Félicitations et merci d'avoir choisi Linärie pour introduire un nouveau confort de cuisine dans votre maison. Nous sommes sûrs que vous trouverez votre nouvel appareil agréable à utiliser et un atout majeur pour votre cuisine.

Cet appareil est conforme à toutes les exigences de sécurité applicables en Australie. Une utilisation inappropriée peut toutefois entraîner des blessures corporelles et des dommages matériels.

Afin d'utiliser l'appareil correctement et en toute sécurité, veuillez lire attentivement ce manuel d'instructions avant l'installation et l'utilisation.
Ce manuel d'utilisation vous fournit toutes les instructions nécessaires relatives à la sécurité, l'installation, l'utilisation et l'entretien de l'appareil.

Pour référence future, veuillez conserver ce livret dans un endroit sûr et assurez-vous que tous les utilisateurs en connaissent le contenu. Transmettez-les à tout futur propriétaire de l'appareil.

Enregistrer le modèle et le numéro de série
Modèle : .....
Numéro de série : .....
Enregistrez votre produit **www.linarie.fr**

TABLE DES MATIÈRES

Attention 1
Présentation du sèche-linge 6
Instructions d'installation du sèche-linge 7
Présentation du panneau de commande 9
Séchage des vêtements 11
Propreté et entretien 12
Guide d'entretien 14
Principales caractéristiques techniques 15
Schéma de câblage 16
Paramètres techniques 17

Attention



ATTENTION !

Lire le manuel d’instructions avant d’utiliser ce produit !

- Le fluide frigorigène doit être éliminé par un professionnel, car il peut provoquer des lésions oculaires ou s’enflammer. Ne pas endommager le circuit frigorifique.
- Ce que les conduites du circuit frigorifique ne soient pas endommagées avant la mise au rebut appropriée de l’appareil. Lors de la mise au rebut de l’
- Appareil, déposez-le uniquement dans un centre de traitement des déchets agréé. Ne pas exposer à une flamme.
- Cet appareil n'est pas destiné à être utilisé par des personnes (y compris les enfants) ayant des capacités physiques, sensorielles ou mentales réduites, ou manquant d'expérience et de connaissances, à moins qu'elles ne soient surveillées ou instruites concernant l'utilisation de l'appareil par une personne responsable de leur sécurité.
- Les enfants doivent être surveillés pour s'assurer qu'ils ne jouent pas avec l'appareil.
- Cet appareil peut être utilisé par des enfants âgés de 8 ans et plus et des personnes ayant des capacités physiques, sensorielles ou mentales réduites ou manquant d'expérience et de connaissances s'ils ont reçu une surveillance ou des instructions concernant l'utilisation de l'appareil de manière sûre et comprennent les dangers encourus. Les enfants ne doivent pas jouer avec l'appareil. Le nettoyage et l'entretien de l'appareil ne doivent pas être effectués par des enfants sans surveillance.
- Le sèche-linge à tambour ne doit pas être utilisé si des produits chimiques industriels ont été utilisés pour le nettoyage.
- Le filtre à peluches doit être nettoyé fréquemment, le cas échéant.
- Ne laissez pas les peluches s’accumuler autour du sèche-linge (non applicable aux appareils conçus pour évacuer l’air à l’extérieur du bâtiment).
- Une ventilation suffisante doit être assurée afin d’éviter le refoulement dans la pièce des gaz provenant d’appareils brûlant d’autres combustibles, y compris les foyers ouverts (cette consigne ne s’applique pas si le sèche-linge rejette l’air dans la pièce).
- Les articles ayant été souillés par des substances telles que huile de cuisson, acétone, alcool, essence, kérosène, détachants, térébenthine, cires et produits pour enlever les cires doivent être lavés à l’eau chaude avec une quantité supplémentaire de détergent avant d’être séchés dans le sèche-linge.
- Les articles tels que mousse de caoutchouc (mousse latex), bonnets de douche, textiles imperméables, articles avec dos en caoutchouc et vêtements ou oreillers équipés de coussinets en mousse de caoutchouc ne doivent pas être séchés dans le sèche-linge.
- Les assouplissants textiles ou produits similaires doivent être utilisés conformément aux instructions de l'assouplissant.

- Retirer tous les objets des poches tels que briquets et allumettes
- Remplissez les générateurs de vapeur uniquement avec les liquides spécifiés par le fabricant.
- Les articles imprégnés d'huile peuvent s'enflammer spontanément, en particulier lorsqu'ils sont exposés à des sources de chaleur comme dans un sèche-linge. Les articles chauffent, ce qui provoque une réaction d'oxydation de l'huile. L'oxydation produit de la chaleur. Si la chaleur ne peut pas s'échapper, les articles peuvent devenir suffisamment chauds pour s'enflammer. Entasser, empiler ou stocker des articles affecté par l'huile peut empêcher la chaleur de s'échapper et créer ainsi un risque d'incendie.
- S'il est inévitable de placer dans un sèche-linge des tissus contenant de l'huile végétale, de cuisson ou contaminés par des produits capillaires, ils doivent être préalablement lavés à l'eau chaude avec un détergent supplémentaire ; Cela réduira le danger, mais ne l'éliminera pas complètement.
- Pour les appareils possédant des ouvertures de ventilation à la base, aucun tapis ne doit obstruer ces ouvertures.
- L'appareil ne doit pas être installé derrière une porte verrouillable, une porte coulissante ou une porte dont la charnière est située du côté opposé à celui du sèche-linge, ce qui empêcherait l'ouverture complète de la porte du sèche-linge.
- ATTENTION : Ne jamais arrêter un sèche-linge avant la fin du cycle de séchage à moins que tous les articles soient rapidement retirés et étalés afin que la chaleur se dissipe.
- ATTENTION : L'appareil ne doit pas être alimenté par un dispositif externe de commutation, tel qu'un minuteur, ni connecté à un circuit qui est régulièrement activé et désactivé par un service public.
- Les enfants de moins de 3 ans doivent être tenus à l'écart sauf s'ils sont constamment surveillés.

Précautions d'installation

- Soyez particulièrement prudent lors du déplacement de cette machine. Vérifiez l'état de la machine lors du déballage.
- En cas de doute, ne pas utiliser la machine et contacter immédiatement votre centre de service après-vente local.
- L'installation électrique de la machine doit être effectuée par un électricien qualifié ou un professionnel de l'électricité.
- Veuillez vous assurer que le courant nominal de l'alimentation électrique de la machine est supérieur à 10A.
- Ne partagez pas la prise avec d'autres appareils à forte puissance. Ne placez pas la machine sur le câble d'alimentation.

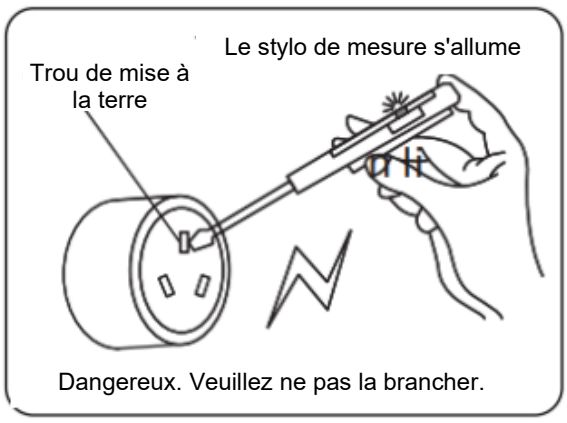

- Maintenir les ouvertures de ventilation situées dans l'enveloppe de l'appareil ou dans la structure d'encastrement libres de toute obstruction. Si la machine est placée sur un sol recouvert de moquette, ajustez les pieds afin de permettre la circulation de l'air en dessous. Après l'installation du sèche-linge, vérifiez que la machine ne repose pas sur le câble d'alimentation ou le tuyau flexible d'évacuation.
- Le sèche-linge doit être mis à la terre.

Précautions d'utilisation

- Cette machine est destinée uniquement à un usage domestique.
- Utilisez cette machine uniquement pour sécher des articles adaptés au séchage en tambour. Veuillez vérifier l'étiquette d'entretien de chaque article.
- Ne laissez pas les vêtements séchés dans le sèche-linge pendant une longue période.
- La charge de linge ne doit pas dépasser la capacité nominale de la machine.
- Ne pas sécher dans le sèche-linge des articles non lavés. Les vêtements doivent être essorés dans une machine à laver avant le séchage, et ne pas introduire de vêtements encore imbibés d'eau dans le sèche-linge.

- Les articles ayant été en contact avec des produits pétroliers volatils ne peuvent pas être séchés dans cette machine.
- Ne pas utiliser cette machine si le câblage, le panneau de commande ou la base est endommagé, risquant un contact direct avec les composants internes. Si le cordon d'alimentation est endommagé, il doit être remplacé par le fabricant, son agent de service ou des personnes qualifiées afin d'éviter tout danger.
- Si la température ambiante autour du sèche-linge est inférieure à 0 °C, le gel peut endommager l'appareil. Pour garantir des performances optimales du sèche-linge, la température ambiante de fonctionnement doit être comprise entre 5 °C et 35 °C.

Sécurité des enfants

- Les jeunes enfants ou les personnes ayant un handicap physique ou mental ne doivent pas utiliser la machine sans supervision.
- Les enfants nécessitant une supervision ne doivent pas jouer avec cette machine.
- Empêcher les enfants ou les animaux domestiques de grimper dans le tambour du sèche-linge.
- Les matériaux d'emballage (comme le polystyrène et le film plastique) présentent un risque d'étouffement pour les enfants ; ne les laissez donc pas entrer en contact avec ces objets.
- Après chaque utilisation, faites attention à la température de la porte ou du tambour lorsque vous retirez le linge afin d'éviter tout risque de brûlure.

Avertissements de sécurité

Pendant l'utilisation, respecter scrupuleusement les consignes de sécurité et utiliser l'appareil avec prudence et discernement. L'entreprise décline toute responsabilité en cas de pertes résultant d'une utilisation incorrecte. Les symboles suivants indiquent la gravité des dangers ou des dommages pouvant résulter d'une utilisation incorrecte.



AVERTISSEMENT Le non-respect des instructions signalées par ce symbole peut entraîner des blessures graves ou la mort.



ATTENTION Le non-respect des instructions signalées par ce symbole peut entraîner des blessures légères ou des dommages matériels.

Ce symbole indique des actions interdites.



Ce symbole indique des actions obligatoires.

ATTENTION !

Pour éviter tout risque d'incendie, ne séchez pas d'articles inflammables ou contenant de la mousse, du caoutchouc ou des matériaux sur lesquels vous avez utilisé un solvant de nettoyage ou qui contiennent des liquides ou solides inflammables (tels que essence, kérosène, huiles végétales ou de cuisson, cires, etc.).

Actions interdites



Ne pas installer le sèche-linge à l'extérieur ni dans un endroit humide. Si le sèche-linge reçoit des projections d'eau ou si de l'eau pénètre dans l'appareil, le laisser sécher complètement dans un endroit bien ventilé avant de l'utiliser.

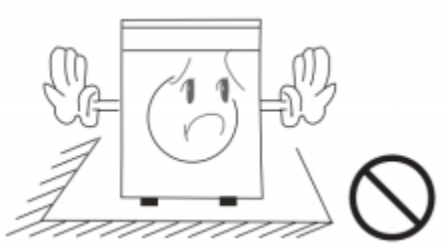

Installer le sèche-linge dans un endroit bien ventilé afin d'éviter tout accident.

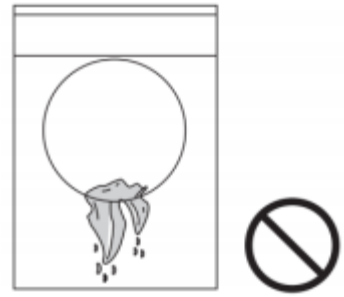

Essorer le linge mouillé avant de le placer dans le sèche-linge afin d'éviter que l'eau qui s'en écoule n'endommage les composants électriques et ne crée un danger.

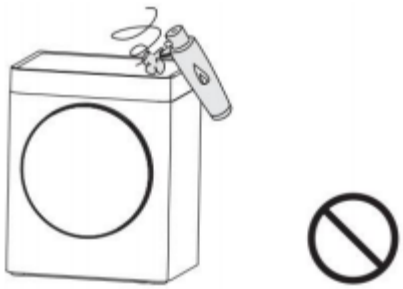

Ne pas utiliser d'aérosols inflammables à proximité du sèche-linge lorsqu'il fonctionne. En cas de fuite de gaz ou d'un autre gaz inflammable, ne pas brancher ou débrancher l'appareil, ni l'allumer ou l'éteindre.

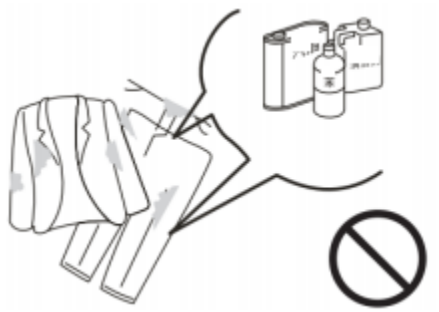

Ne pas sécher de vêtements contaminés par des produits de nettoyage inflammables, des solvants de nettoyage à sec, de l'essence, du diluant pour peinture ou des produits chimiques similaires.



Ne pas sécher d'imperméables, de housses de vélo ou d'autres articles contenant du caoutchouc ou des matériaux élastiques similaires.



Ne pas poser d'objets chauds ou lourds, tels qu'une bouilloire contenant de l'eau chaude, sur le sèche-linge.

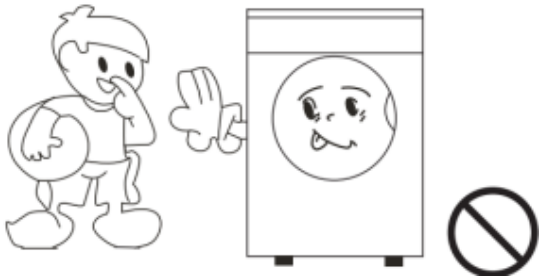

Pour des raisons de sécurité, les enfants et les personnes aux capacités physiques réduites ne doivent pas utiliser le sèche-linge sans surveillance pendant son fonctionnement.

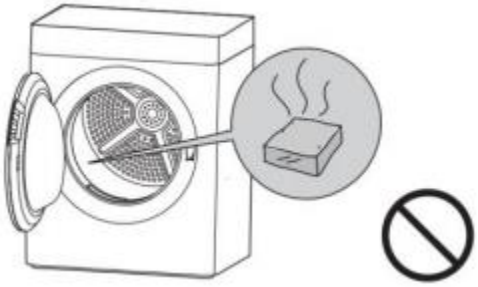

Ne pas entreposer de cigarettes, briquets, glace carbonique, essence ou autres matières inflammables ou explosives à l'intérieur du sèche-linge.

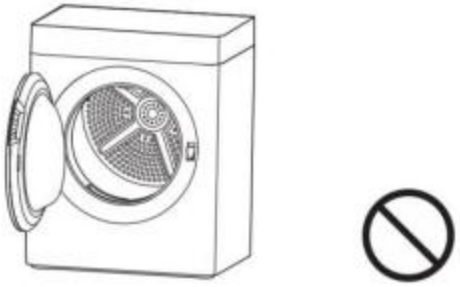

N'ouvrir la porte qu'une fois le programme de séchage terminé. Ne pas forcer l'ouverture de la porte avant la fin du programme, car l'appareil chaud peut provoquer des brûlures.



Ne pas utiliser le sèche-linge avec les mains ou les pieds mouillés.

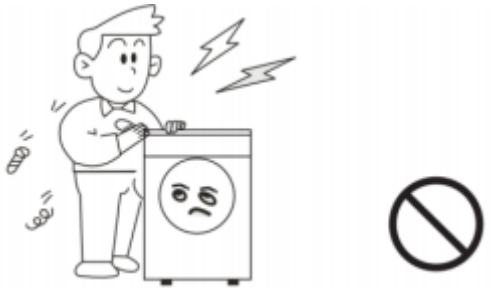

Ne pas démonter, réparer ou modifier soi-même le sèche-linge.



Tenir les flammes nues à l'écart de l'appareil.

Ne pas débrancher le sèche-linge ni couper son alimentation électrique pendant son fonctionnement normal. Toujours débrancher l'appareil lorsqu'il n'est pas utilisé ou avant de le nettoyer.

Ne pas tirer sur le câble d'alimentation. Ne pas brancher ou débrancher le câble d'alimentation avec les mains mouillées.

Présentation du sèche-linge

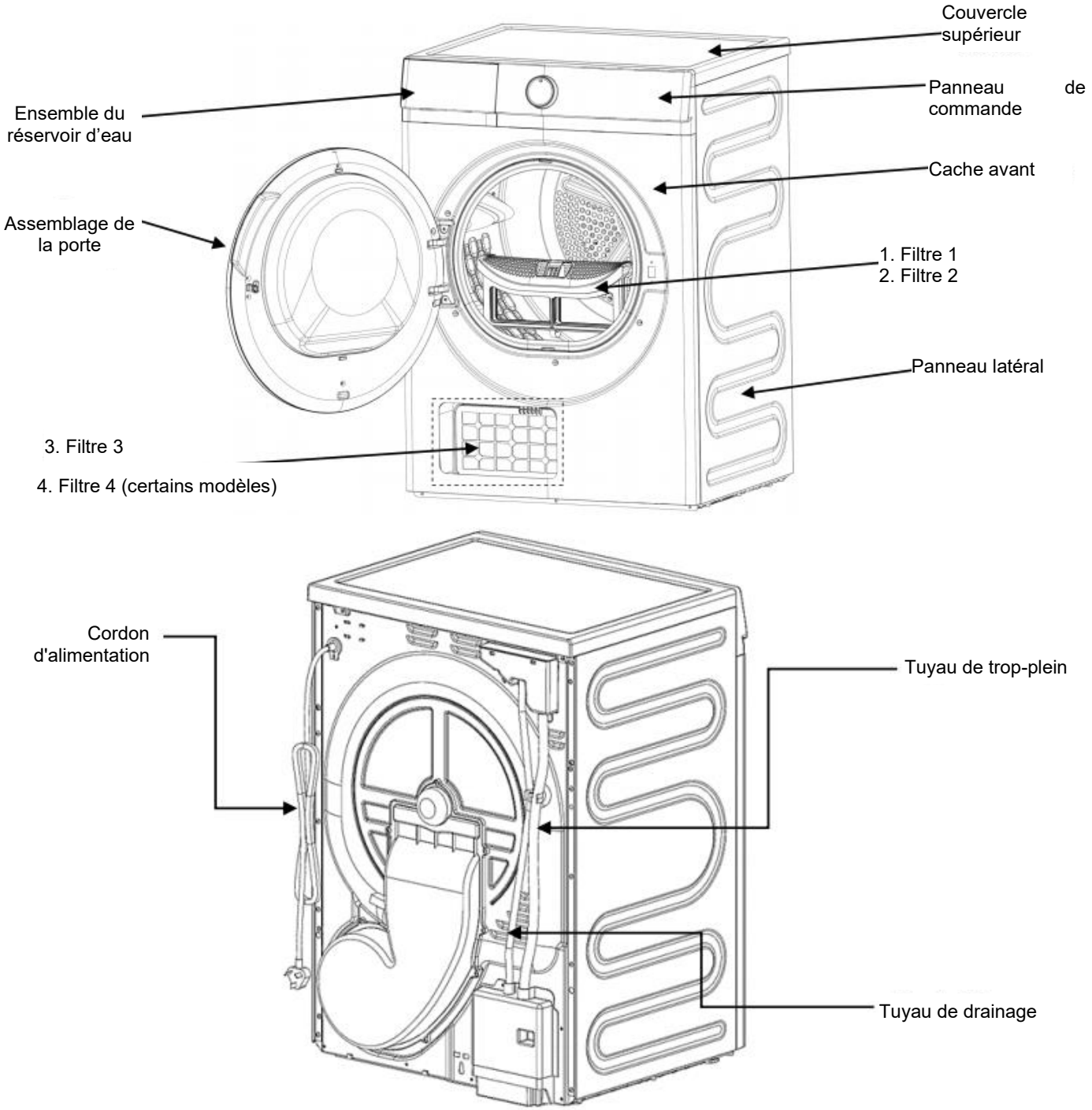

Note	L'appareil représenté dans ce manuel est fourni uniquement à titre d'illustration. Se reporter au modèle effectivement acheté. Nous nous excusons pour tout désagrément. Si le câble d'alimentation est endommagé, il doit être remplacé par le fabricant, son service après-vente ou une personne de qualification équivalente afin d'éviter tout danger.

Note : Cette image est fournie uniquement à titre de référence. En raison des améliorations apportées au produit et de l'élargissement de la gamme, l'aspect, la couleur et les composants fonctionnels du produit reçu peuvent différer de ceux représentés. Se reporter au produit effectivement acheté.

Instructions d'installation du sèche-linge

- Vérifier que le sèche-linge n'a pas été endommagé pendant le transport. Ne pas brancher un sèche-linge endommagé sur l'alimentation électrique. En cas de dommage, contacter le revendeur ;
- Pendant la manutention et l'utilisation, ne pas incliner l'appareil de plus de 45°. S'il bascule, le remettre correctement en place et le laisser à la verticale pendant 2 heures avant de le brancher sur l'alimentation électrique ;
- Installer le sèche-linge dans un endroit sec et bien ventilé. Ne pas l'installer dans un endroit humide ou exposé à la vapeur, ni à un emplacement où il risque de recevoir des projections d'eau (par exemple dans une salle de bains ou à côté d'un robinet sur un balcon ouvert). Ne pas l'installer dans un endroit où des peluches peuvent s'accumuler ou exposé à la lumière directe du soleil ;
- Ne pas utiliser de chauffage, d'appareil à gaz ou d'équipement similaire à proximité du sèche-linge, car cela pourrait créer un danger ;
- Il est recommandé d'installer le sèche-linge à proximité du lave-linge afin de faciliter le séchage après le lavage et l'essorage.
- Ne pas installer le sèche-linge dans un endroit poussiéreux, car la poussière accumulée pourrait obstruer les conduits d'air.
- Retirer tous les emballages, puis placer le sèche-linge sur une surface solide et plane. Ne pas le placer sur une couverture, un socle ou un support similaire.
- Mettre le sèche-linge de niveau en réglant les pieds. Ne pas combler l'espace entre les pieds et le sol avec une moquette épaisse ou des cales en bois, car cela pourrait perturber le fonctionnement.
- Laisser un espace d'au moins 10 cm entre le sèche-linge et les meubles ou murs adjacents.

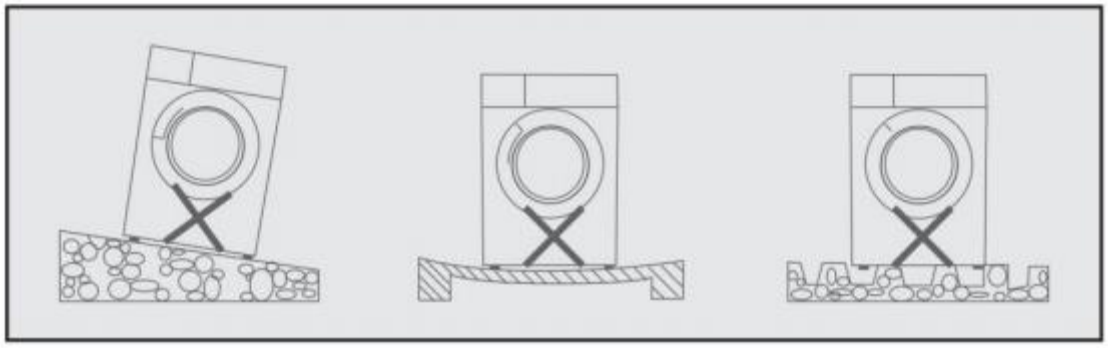

Retrait de l'emballage

- Retirez tous les emballages extérieurs (y compris la base en mousse) pour éviter les vibrations et le bruit lors de l'utilisation.
- Conservez tous les matériaux d'emballage (comme les sacs en plastique, etc.) hors de portée des enfants. Après avoir retiré tout l'emballage, vérifiez si le sèche-linge est intact.

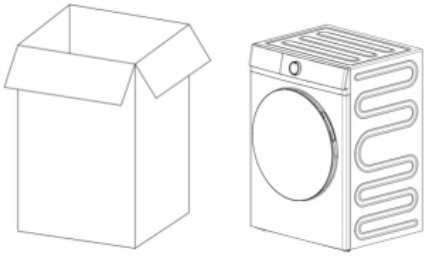

En cas de doute, ne pas utiliser le sèche-linge et contacter immédiatement le vendeur.

Installation du tuyau d'évacuation

Si vous préférez une évacuation directe plutôt que l'utilisation du réservoir d'eau, retirez le tuyau d'évacuation existant et raccordez-le au tuyau d'évacuation fourni. Dirigez l'eau de condensation vers une évacuation des eaux usées. En cas d'évacuation directe, il n'est pas nécessaire de vider le réservoir d'eau. Ne retirez pas le tuyau court du réservoir d'eau ; conservez-le pour une utilisation ultérieure. Procédure d'installation :

Tuyau de drainage

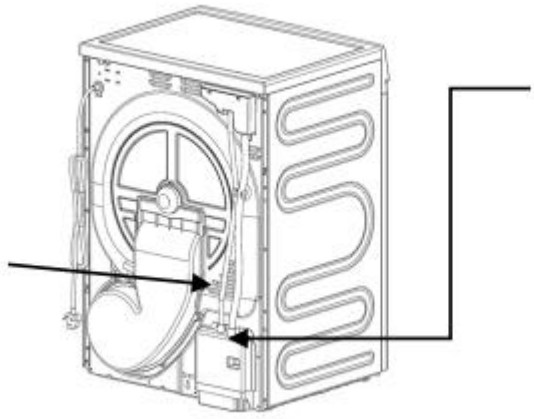

1. Retirez le couvercle du compartiment de la pompe de vidange et débranchez le tuyau d'évacuation.

2. Raccordez le tuyau d'évacuation fourni à la pompe de vidange et dirigez l'eau de condensation vers l'évacuation des eaux usées.

Vérification des accessoires

Ouvrez le sac d'accessoires et vérifiez les accessoires dedans.

Accessoires	Description	Quantité
	Brosse de nettoyage	1
	Manuel d'utilisation	1
	Tuyau de drainage	1

Première utilisation

- Veuillez retirer tous les articles du tambour.
- Veuillez connecter le circuit électrique conformément aux instructions d'installation.
- Il est recommandé d'essuyer l'intérieur du tambour avec un chiffon humide avant la première utilisation afin d'éliminer toute poussière éventuelle.
- Branchez la machine à l'alimentation électrique et ouvrez la porte de la machine.
- Secouez le linge et placez-le dans le tambour en le répartissant aussi uniformément que possible.
- Fermez la porte et vérifiez qu'aucun linge ne se trouve coincé entre la porte et la grille de filtre, sinon le linge pourrait être déchiré.

Présentation du panneau de commande

Panneau de contrôle A2

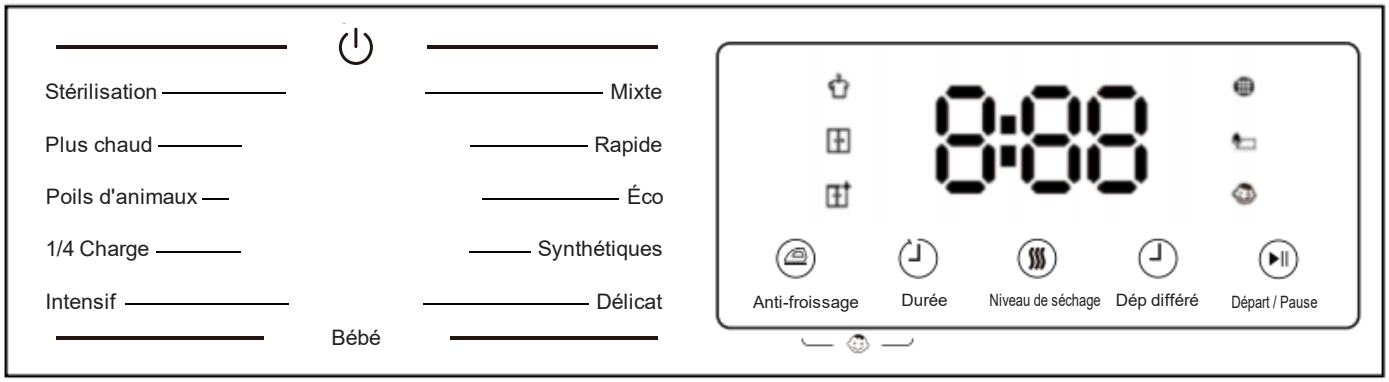

Affichage (affiche les réglages actuels, les options ou les informations associées)

8:88	L'affichage numérique peut montrer : • Temps restant du programme • Code d'erreur • Minutage
	Nettoyer le filtre d'entrée d'air : Lorsque cette icône s'allume, le filtre doit être nettoyé.
	Voyant de réservoir d'eau plein : Lorsque cette icône s'allume, le réservoir d'eau est plein.
	Verrouillage enfant : Lorsque la fonction de verrouillage enfant est activée, l'icône s'allume ; sinon, elle est éteinte.
	Légèrement humide : Indique l'intensité de séchage. Séchage humide est le niveau le plus bas.
	Séchage standard : Indique l'intensité de séchage. Séchage standard est le niveau par défaut.
	Séchage extra : Indique l'intensité de séchage. Séchage extra est le niveau le plus élevé.

Bouton

Les instructions relatives aux boutons et aux options de réglage sont décrites ci-dessous.

1. Anti-froissage

En mode veille, la fonction « Anti-froissage » peut être sélectionnée.

2. Durée

En mode veille, la touche « Minuterie » est disponible pour les programmes compatibles avec cette fonction. Après avoir appuyé sur la touche « Minuterie », la durée de séchage est réglée par défaut sur 30 min. Chaque pression supplémentaire augmente la durée de séchage de 30 min, de 30 à 210 min, puis le cycle recommence. La durée affichée est mise à jour en conséquence.

3. Niveau de séchage

L'intensité de séchage comporte 3 niveaux : le premier niveau est Séchage humide, le deuxième est Séchage standard et le troisième est Séchage extra. Le niveau d'intensité de séchage par défaut pour la procédure de séchage est le deuxième niveau, « Séchage standard ». L'icône correspondante s'allumera et le temps affiché changera en fonction du niveau de séchage sélectionné.

4. Dép différé

Appuyez plusieurs fois sur ce bouton pour modifier l'heure programmée.

5. Départ / Pause

Une fois que l'utilisateur a sélectionné la procédure de séchage et les autres options de fonction auxiliaires, il faut appuyer sur ce bouton pour démarrer le programme avec les paramètres choisis. Chaque appui sur le bouton « Démarrer/Pause » permet de commuter la machine entre les états pause et fonctionnement.

6. Verrouillage enfants (Boutons combinés : « Anti-froissage » + « Minuterie »)

Lorsque l'appareil fonctionne, maintenez simultanément les touches « Anti-froissage » et « Minuterie » enfoncées pendant 3 secondes. Le voyant sous l'icône «  » s'allumera et la fonction sera activée. Appuyez sur les mêmes boutons et maintenez-les enfoncés pendant 3 secondes pour annuler cette fonction. Lorsque cette fonction est activée, tous les boutons sont désactivés.

A2 Paramètres de programme du panneau de commande

Options et fonctions du programme

Nom du programme	Charge maximale de séchage	Durée par défaut du programme	Scénarios/Types de vêtements appropriés
Mixte	5 kg	3:05	1. Pour traiter les charges de linge quotidien mixtes
Rapide	0.5kg	0:40	1. Pour sécher de petites charges de linge
Éco	Charge complète : 8 kg ; demi-charge : 4 kg	3:30	1. Diverses serviettes et serviettes de bain 2. Vêtements en coton épais de tous les jours
Synthétiques	4 kg	1:42	1. Vêtements en fibres synthétiques de tous les jours
Délicat	3 kg	2:18	1. Vêtements en soie et en satin 2. Tricots délicats 3. Laine, pulls et doudoune
Bébé	3 kg	1:32	1. Vêtements du quotidien en contact direct avec la peau du bébé
Intensif	8 kg	3:52	1. Pour traiter des tissus en coton et en lin très absorbants et lourds 2. Pour sécher des articles volumineux et denses difficiles à sécher (draps, housses de couette)
1/4 Charge	2 kg	1:12	1. Pour sécher de petites charges de linge 2. Pour sécher des articles petits, légers ou délicats
Poils d'animaux	0.5kg	0:30	1. Pulls, pantalons et chaussettes recouverts de poils d'animaux domestiques 2. Draps et housses de coussin sur lesquels les animaux domestiques s'allongent ou se frottent fréquemment 3. Petits vêtements pour animaux, tapis, serviettes et jouets en peluche
Plus chaud	1 kg	0:25	1. Sèche légèrement pour éliminer les plis et les odeurs des vêtements. 2. Pour « préchauffer » les vêtements ou retirer l'humidité.
Stérilisation	4 kg	3:50	1. Convient aux vêtements nécessitant une désinfection (coton et lin) 2. Pour les ménages et les situations nécessitant un niveau d'hygiène élevé. 3. Sous-vêtements pour nourrissons et jeunes enfants, ainsi que vêtements pour personnes allergiques.

Le programme ECO équivaut au programme coton standard défini par le règlement (UE) 2023/2534. Le programme ECO est le programme le plus économe en énergie pour sécher des textiles en coton mouillés. Scanner le code QR de l'étiquette énergétique pour consulter les informations relatives au modèle dans la base de données des produits. L'appareil passe automatiquement en mode arrêt ou veille dans un délai de 1 minute après la fin du programme.

Séchage des vêtements

- Les types d'articles suivants ne doivent pas être placés dans le sèche-linge : articles délicats particuliers tels que rideaux en filet, tissus en laine, soie, matériaux synthétiques avec décorations métalliques, collants en nylon, articles volumineux comme les anoraks, couvertures, édredons, duvets, sacs de couchage, et tout article contenant de la mousse de caoutchouc ou des matériaux similaires.
- Suivre les instructions de séchage indiquées sur l'étiquette du vêtement

Indique que l'article convient généralement au séchage en machine

Indique un séchage normal (haute température)

Indique un séchage délicat (basse température)

Indique que l'article ne peut pas être séché en machine

- Attachez les boutons des taies d'oreiller et des housses pour éviter que de petits articles ne s'emmêlent à l'intérieur, et séparez le linge selon le type de tissu et le niveau de séchage souhaité.
- Pour éviter que les vêtements ne se froissent et économiser de l'énergie, veuillez ne pas les sur-sécher.
- Ne séchez pas de vêtements foncés avec des articles clairs produisant des peluches, tels que des serviettes, car ils attireront les peluches.
- Veuillez enlever les taches tenaces avant de procéder au séchage. Les vêtements doivent être bien essorés avant le séchage.
- Les articles délicats tels que les chemises doivent également être légèrement essorés avant le séchage.
- Les tricots (tels que pulls et sous-vêtements) peuvent rétrécir légèrement lors du séchage, il ne faut donc pas les sur-sécher. Il est recommandé de tenir compte du rétrécissement lors de l'achat de ce type de vêtements.
- Pour éviter l'électricité statique après séchage, vous pouvez ajouter un assouplissant textile lors du lavage ou utiliser une feuille assouplissante conçue pour les sèche-linge.
- À la fin du cycle de séchage, veuillez retirer le linge. Si certains articles sont encore humides, vous pouvez continuer à les sécher, mais pas plus de 30 minutes.
- Avant de placer le linge dans la machine, veuillez retirer tous les objets métalliques qu'il contient (tels que pinces à cheveux, épingles de sûreté, etc.)
- Ne placez pas d'objets durs tels que des chaussures directement dans le sèche-linge pour les sécher. Un support à chaussures doit être utilisé pour le processus de séchage, sinon la machine sera endommagée.

Fonctionnement et caractéristiques

1. Sélectionnez le programme souhaité

- Sélectionnez le programme souhaité et le voyant s'allumera. Sélectionnez le programme souhaité en fonction du type de tissu et de vos besoins, puis appuyez sur le bouton « Démarrer/Pause » pour lancer le cycle.

2. Contrôle automatique du séchage

- Sélectionnez le programme approprié en fonction du type de linge, puis appuyez sur le bouton « Démarrer/Pause ». La machine détectera automatiquement l'humidité du linge, ajustera la durée de séchage en conséquence et s'arrêtera automatiquement lorsque le cycle sera terminé.

3. Séchage minuté

- Vous pouvez sélectionner une durée de séchage comprise entre 30 et 210 minutes selon vos besoins.

4. Bouton « Démarrer/Pause »

- Après avoir sélectionné un programme, appuyez sur ce bouton pour mettre la machine en marche. Si vous appuyez de nouveau sur ce bouton ou si vous ouvrez la porte pendant le fonctionnement, la machine passera en mode pause. Après avoir refermé la porte, vous devez appuyer de nouveau sur ce bouton et le programme reprendra là où il a été interrompu.

5. Fin du programme

- Tous les programmes comportent une phase de refroidissement à la fin. Une fois cette phase terminée, la machine émettra 3 bips. Sans intervention, la machine passera en mode veille après 3 minutes. Coupez l'alimentation électrique pour éteindre la machine.

6. Après chaque utilisation

- Après chaque utilisation, faites attention à la température de la porte ou du tambour lorsque vous retirez le linge afin d'éviter tout risque de brûlure.
- Si vous devez arrêter le processus de séchage avant la fin du programme, veuillez retirer le linge immédiatement de la machine afin d'éviter l'accumulation de chaleur à l'intérieur.
- Pendant le processus de séchage, si vous souhaitez sélectionner un nouveau programme, appuyez d'abord sur le bouton « Démarrer/Pause » pour mettre le programme en pause, puis sélectionnez le nouveau programme et appuyez de nouveau sur le bouton « Démarrer/Pause » pour redémarrer.

Propreté et entretien

Débrancher l'appareil de la prise de courant avant toute opération de nettoyage ou d'entretien.

Pour maintenir une circulation d'air correcte pendant le séchage, nettoyer rapidement les filtres à peluches. Les rincer à l'eau propre, les laisser sécher, puis les remettre en place. Afin de ne pas endommager la maille du filtre, ne pas exercer une force excessive ni utiliser d'objets pointus pendant le nettoyage. La conception des filtres varie selon le modèle ; se reporter au produit effectivement acheté.

- Nettoyage des filtres du cadre de porte (filtre 1 et filtre 2) (recommandé avant ou après chaque utilisation)



1. Ouvrir la porte et retirer les filtres.
2. Ouvrir les filtres et les rincer à l'eau propre.
3. Laisser sécher les filtres, puis les remettre en place dans l'appareil.

- Nettoyage des filtres intérieurs (filtre 3 et filtre 4, sur certains modèles)

  (recommandé avant ou après chaque utilisation)

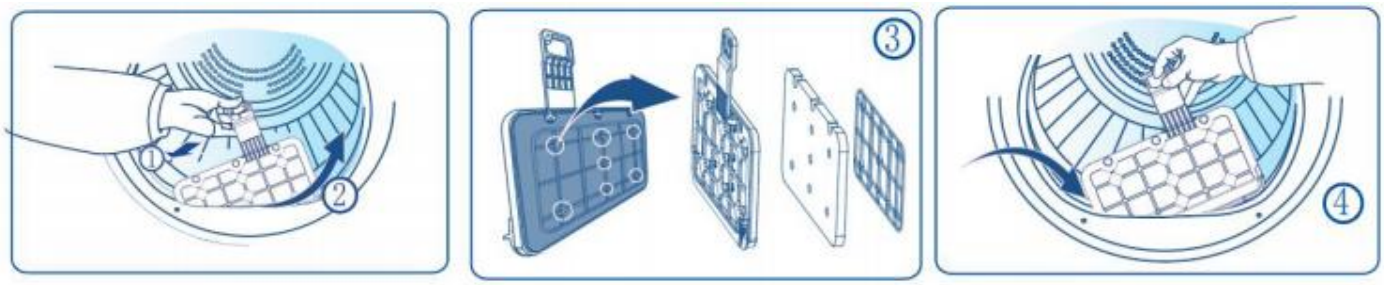

1. Après avoir retiré l'ensemble du filtre inférieur de la porte, saisir le filtre intérieur et le tirer vers l'extérieur.

2. Retirer l'ensemble du filtre intérieur en le soulevant à un angle de 45°.

3. Retirer le support du filtre intérieur et sortir l'éponge. Rincer les filtres et l'éponge à l'eau propre. Lors de la remise en place, enfoncer complètement les 7 clips jusqu'à ce qu'ils s'enclenchent.

4. Une fois les filtres secs, insérer l'ensemble vers le bas à un angle de 45° et le pousser vers l'intérieur, en veillant à ce que les filtres soient bien plaqués contre la paroi intérieure du conduit d'air.

- Nettoyage de l'évaporateur (recommandé une fois tous les 5 cycles)

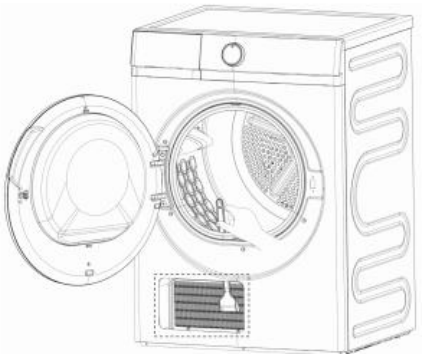

1. Retirer successivement les filtres du cadre de porte et les filtres intérieurs.

2. Introduire la brosse de nettoyage fournie en diagonale vers le bas dans le conduit d'air et retirer les peluches de la surface de l'évaporateur.

- Nettoyage de l'extérieur du sèche-linge

Essuyer la poussière et les taches sur la carrosserie du sèche-linge et le panneau de commande avec un chiffon. Ne pas utiliser de solvants organiques ni de produits de nettoyage corrosifs, car ils pourraient endommager l'appareil.

- Nettoyage du tambour

Après une certaine durée d'utilisation du sèche-linge, les produits d'entretien du linge ou les minéraux présents dans l'eau peuvent former une pellicule presque invisible à l'intérieur du tambour. Essuyer régulièrement l'intérieur du tambour avec un chiffon humide.

- Vidange du réservoir d'eau (certains modèles uniquement)

Pendant le fonctionnement, l'humidité se condense en eau et s'accumule dans le réservoir d'eau.

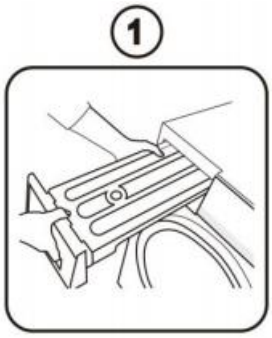

Retirez le réservoir d'eau. Après l'avoir retiré, maintenez le réservoir d'eau à l'horizontale afin d'éviter tout déversement d'eau de condensation.

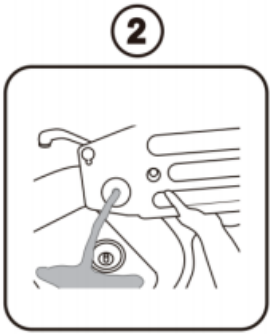

Videz l'eau de condensation, puis remettez correctement le réservoir d'eau en place.

L'eau de condensation n'est pas potable et ne doit pas être utilisée pour la préparation d'aliments. Videz rapidement le réservoir d'eau à la fin du programme.

- Méthode d'évacuation pour l'essai d'efficacité énergétique : Débrancher le tuyau d'évacuation du réservoir d'eau et placer son extrémité dans un récipient d'au moins 30 cm de hauteur et d'une capacité supérieure à 5 l afin de recueillir l'eau de condensation.

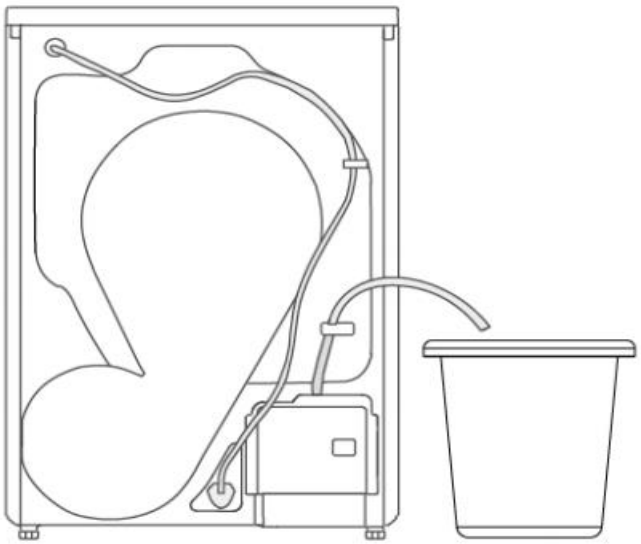

Guide d’entretien

Dépannage

Panne	Cause possible	Solution
Le sèche-linge ne fonctionne pas	La fiche d’alimentation n’est pas branchée	Brancher l’appareil sur une prise de courant
	La porte n’est pas correctement fermée	Fermer correctement la porte
	La touche Départ n’a pas été actionnée	Appuyer de nouveau sur la touche Départ
Le linge n’est pas sec	Programme incorrect sélectionné	Sélectionner un programme adapté conformément aux instructions
	Les filtres sont obstrués	Nettoyer le filtre d’entrée d’air.
	Quantité de linge excessive ou insuffisante	Se reporter aux instructions du programme
	Dépôts sur le capteur d’humidité	Nettoyer la surface du capteur d’humidité avec un chiffon humide
Le cycle de séchage se termine peu après son démarrage	La charge est trop faible ou se compose d’une couverture polaire	Utiliser la fonction de séchage minuté
Le cycle de séchage dure trop longtemps	Quantité de linge excessive ou insuffisante	Réduire la charge

Signalisation des défauts	Description de l'erreur	Conditions de la panne	Causes possibles	Dépannage
dOP	Défaillance du verrouillage de la porte	La porte ne se verrouille pas après le démarrage du programme	1. La porte n’est pas correctement fermée	1. Vérifier que la porte est correctement fermée.
			2. Borne de câblage desserrée ou faisceau de câbles défectueux	2. Vérifier le raccordement du faisceau de câbles ou remplacer celui-ci.
			3. Défaillance du verrouillage de la porte	3. Remplacez le contacteur de porte
			4. Défaillance de la carte de commande	4. Remplacer la carte de commande
E1	Capteur de température de l’air de sortie	Circuit ouvert ou court-circuit du capteur	1. Borne de câblage desserrée ou faisceau de câbles défectueux	1. Vérifier le raccordement du faisceau de câbles ou remplacer celui-ci.
			2. Défaillance de la carte de commande	2. Remplacer la carte de commande
			3. Défaillance du capteur	3. Remplacer le capteur
E3	Capteur de température du compresseur	Circuit ouvert ou court-circuit du capteur	1. Borne de câblage desserrée ou faisceau de câbles défectueux	1. Vérifier le raccordement du faisceau de câbles ou remplacer celui-ci.
			2. Défaillance de la carte de commande	2. Remplacer la carte de commande
			3. Défaillance du capteur	3. Remplacer le capteur
E09	échec de communication	Défaillance de communication de la carte de commande	1. Borne de câblage desserrée ou faisceau de câbles défectueux	1. Vérifier le raccordement du faisceau de câbles ou remplacer celui-ci
			2. Défaillance de la carte de commande	2. Remplacer la carte de commande

L'icône « » du réservoir d'eau s'allume	Alerte de réservoir d'eau plein	Le réservoir d'eau est plein	1. Le réservoir d'eau est plein	1. Videz le réservoir d'eau et redémarrez le programme
		Le réservoir d'eau n'est pas plein, mais l'icône s'affiche	1. Connecteur du faisceau de câbles du contacteur de niveau d'eau ou de la pompe de vidange desserré, ou faisceau de câbles défectueux	1. Vérifiez que les connecteurs du faisceau de câbles du contacteur de niveau d'eau ou de la pompe de vidange sont correctement branchés, ou remplacez le faisceau de câbles
			2. Défaillance du détecteur de niveau d'eau	2. Remplacez le contacteur de niveau d'eau
			3. Panne de la pompe de vidange	3. Remplacez la pompe de vidange.
			4. Défaillance de la carte de commande	4. Remplacer la carte de commande

Rappel de vidange du réservoir d'eau : Si le réservoir d'eau se remplit pendant le fonctionnement, le programme se met en pause. L'icône « » du réservoir d'eau s'allume. Videz immédiatement le réservoir d'eau.

Note

Le sèche-linge ne doit être réparé que par des techniciens de maintenance professionnels agréés !

Avant de contacter le centre de service, vérifier s'il est possible de résoudre soi-même la panne ou si l'appareil a été utilisé de manière incorrecte.

Carte de réparation après-vente

1. Coordonnées des services de réparation (site Web officiel, assistance téléphonique, etc.)

2. Déclaration claire concernant l'incidence des réparations effectuées par le client sur la validité de la garantie

3. Indication de la période minimale de disponibilité à l'achat des pièces de rechange (exigence légale : au moins 10 ans)

4. Liste complète des pièces de rechange remplaçables et des modalités de commande correspondantes

5. Description des canaux de commande des pièces de rechange et du site Web officiel d'information sur les réparations

6. Informations sur le droit à la réparation et directives relatives à la plateforme officielle des services de réparation

7. Informations indicatives sur les tarifs des services de réparation courants

Principales caractéristiques techniques

Alimentation électrique	220V-240V/50Hz
Capacité nominale de séchage	8.0
Puissance absorbée nominale	600
Poids net (kg)	38
Poids brut (kg)	41
Emballage (mm)	647x595x890
Type de réfrigérant	R290
Charge de réfrigérant (g)	117

Note : L'entreprise se réserve le droit de modifier la conception du produit. Le produit acheté peut avoir été amélioré et ne pas correspondre entièrement au présent manuel. Toutefois, ses performances et son mode d'utilisation resteront inchangés. Vous pouvez l'utiliser en toute confiance.

Schéma de câblage

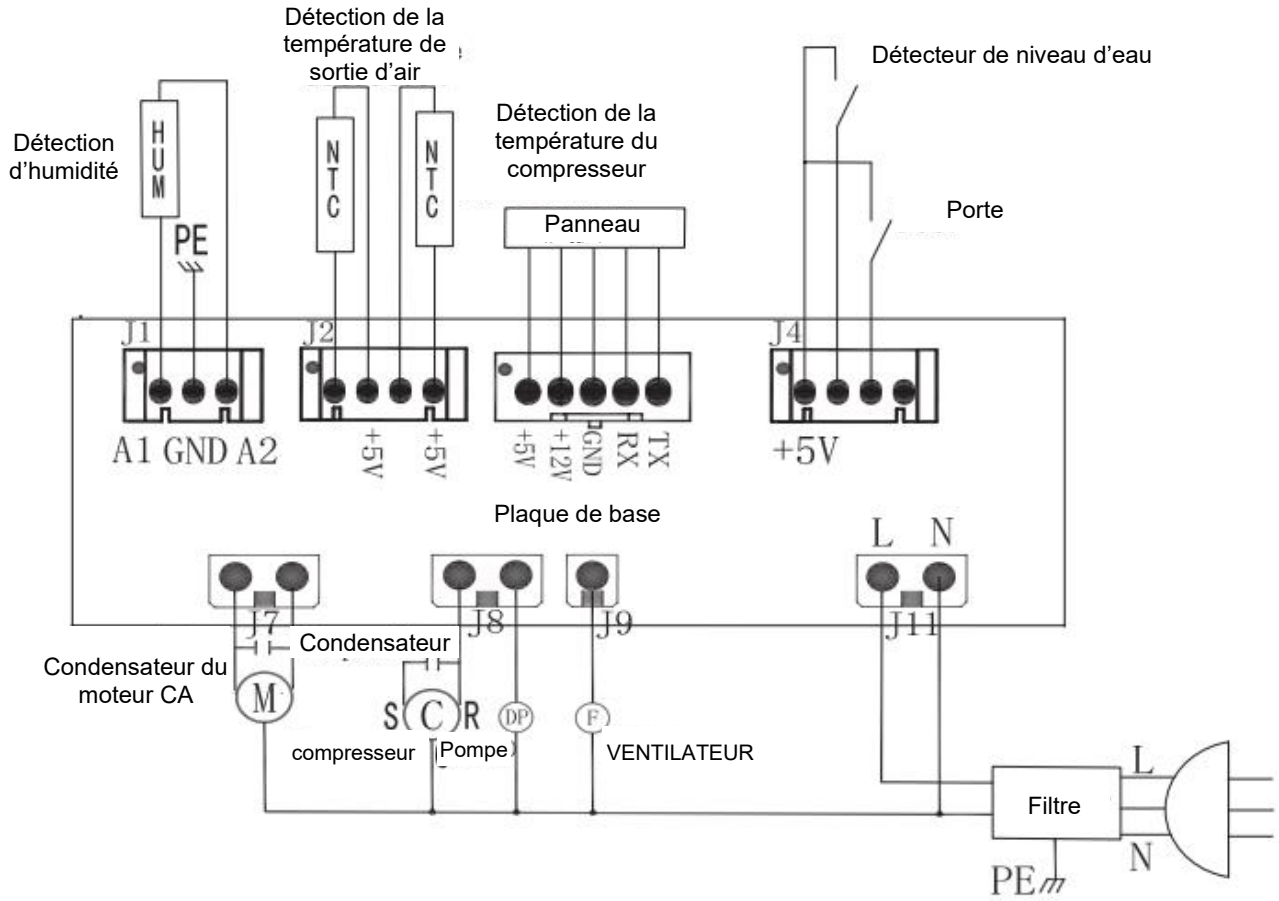

Protection de l'environnement et matériaux d'emballage

Si le matériau est marqué du symbole « » , il est recyclable.

Élimination appropriée des déchets

- Ce symbole indique que ce produit ne doit pas être éliminé avec les autres déchets ménagers dans toute l'Union européenne. Pour éviter tout risque pour l'environnement ou la santé humaine dû à une élimination non contrôlée, veuillez le recycler.
- Afin de promouvoir la réutilisation durable des ressources matérielles. Pour retourner votre produit, veuillez utiliser les systèmes de retour et de collecte ou contacter le détaillant chez qui vous avez acheté le produit. Ils peuvent prendre ce produit pour un recyclage respectueux de l'environnement.

Pour économiser l'énergie et protéger l'environnement, nous recommandons ce qui suit :

- Essayez de faire fonctionner la machine avec une charge complète, car les petites charges ne sont pas économiques.
- Pour éviter que les vêtements ne se froissent et économiser de l'énergie, ne séchez pas les vêtements déjà secs.
- Veuillez sélectionner la procédure de séchage en fonction du programme et du type de vêtements.
- Nettoyez régulièrement la grille de filtre pour éviter d'allonger les temps de séchage et de gaspiller de l'électricité.
- Maintenez la chambre bien ventilée et assurez-vous que la température ambiante ne dépasse pas 35°C.
- Les peluches doivent être jetées à la poubelle et non évacuées dans les canalisations.
- En cas d'utilisation continue du sèche-linge, il est recommandé d'ouvrir la porte entre deux cycles pour l'aérer et le laisser refroidir, puis d'attendre au moins 1 heure avant de le réutiliser.

Paramètres techniques

Informations à inclure dans la documentation technique des sèche-linge domestiques électriques à tambour

PARAMÈTRE	UNITÉ	VALEUR
Capacité nominale du programme eco, par intervalles de 0.5 kg (c)	kg	8.0
Consommation d'énergie pondérée du programme eco (EtC)	kWh/cycle de séchage	1.44
Consommation d'énergie standard du programme eco (SEC)	kWh/cycle de séchage	1.70
Indice d'efficacité énergétique (IEE)	—	85
Durée du programme eco à pleine charge (Tdry)	h:min	3:30
Durée du programme eco à charge partielle (Tdry½)	h:min	2:05
Durée pondérée du programme eco (Tt)	h:min	2:25
Efficacité moyenne de condensation du programme eco à pleine charge (Cdry) (le cas échéant)	%	82
Efficacité moyenne de condensation du programme eco à charge partielle (Cdry½) (le cas échéant)	%	82
Efficacité de condensation pondérée du programme eco (Ct) (le cas échéant)	%	82
Émissions de bruit acoustique dans l'air pendant le programme eco	dB(A) par rapport à 1 pW	64
Consommation électrique en mode « arrêt » (Po) (le cas échéant)	W	0.30
Consommation électrique en mode « veille » (Psm) (le cas échéant)	W	1.00
Le 'mode veille' inclut-il l'affichage d'informations ?	—	N/A
Consommation électrique en « mode veille » en condition de veille avec maintien de la connexion au réseau (Pnsm) (le cas échéant)	W	N/A
Consommation électrique en mode « départ différé » (Pds) (le cas échéant)	W	4.00
Indice de réparabilité	—	9.26

VOUS SOUHAITEZ EN SAVOIR PLUS ?

Pour plus d'informations sur les appareils Linärie, ou pour obtenir des informations détaillées sur les dimensions et l'installation, contactez notre service client par téléphone/e-mail ou consultez notre site Web :

Australie

hello@linarie.com.au

www.linarie.com.au

Suivez-nous

@Linarie.Appliances

©Linarie

Instructions d’utilisation et d’installation : Original √ Traduction

Mart Online Services Pty Ltd.

ACN 657 824 050

Contact Linärie

hello@linarie.com.au

www.linarie.com.au

La distribution et la reproduction de ce document, ainsi que l’utilisation et la divulgation de son contenu, sont interdites sauf autorisation expresse.

Ces instructions d’utilisation et d’installation ont été rédigées avec le plus grand soin. Il ne peut toutefois être exclu que des modifications techniques ultérieures n’aient pas encore été intégrées ou que le contenu correspondant n’ait pas encore été adapté. Veuillez nous excuser pour cet éventuel désagrément. Une version mise à jour peut être demandée auprès de notre équipe. Sous réserve d’erreurs d’impression et de fautes.

© Linärie

Tous droits réservés.