linärie

ORSAN

Machine à laver

LJWD128FTB

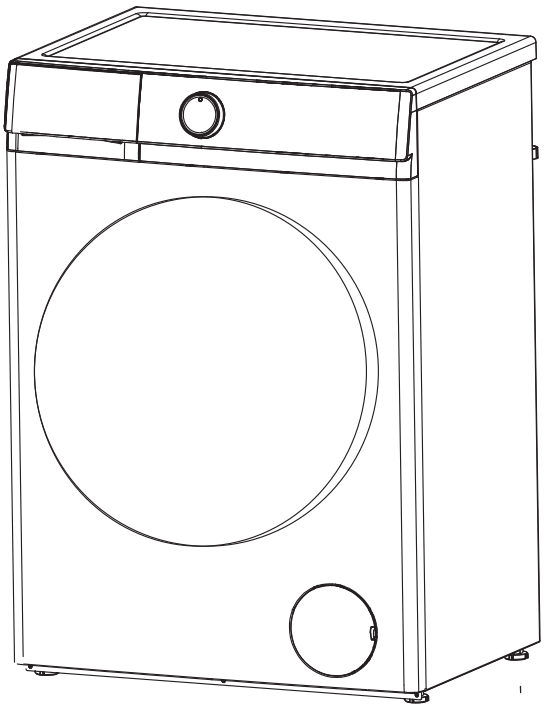

FR opération, installation, & manuel d'instruction

Enregistrer votre produit en ligne

www.linarie.fr



Séparez les éléments avant de trier

CET APPAREIL EST DESTINE A UN USAGE DOMESTIQUE UNIQUEMENT!
Veuillez lire attentivement toutes les instructions avant la première utilisation et conservez-les pour une référence ultérieure.

FELICITATIONS

Félicitations et merci d'avoir choisi Linärie pour introduire un nouveau confort de cuisine dans votre maison. Nous sommes sûrs que vous trouverez votre nouvel appareil agréable à utiliser et un atout majeur pour votre cuisine.

Cet appareil est conforme à toutes les exigences de sécurité applicables en Australie. Une utilisation inappropriée peut toutefois entraîner des blessures corporelles et des dommages matériels.

Afin d'utiliser l'appareil correctement et en toute sécurité, veuillez lire attentivement ce manuel d'instructions avant l'installation et l'utilisation.
Ce manuel d'utilisation vous fournit toutes les instructions nécessaires relatives à la sécurité, l'installation, l'utilisation et l'entretien de l'appareil.

Pour référence future, veuillez conserver ce livret dans un endroit sûr et assurez-vous que tous les utilisateurs en connaissent le contenu. Transmettez-les à tout futur propriétaire de l'appareil.

Enregistrer le modèle et le numéro de série
Modèle : .....
Numéro de série : .....
Enregistrez votre produit **www.linarie.fr**

TABLE DES MATIÈRES

Consignes de sécurité 1
Pièces et caractéristiques 5
Installation de l'appareil 6
Fonctions du panneau de commande 9
Comment utiliser le lave-linge 13
Nettoyage et entretien 15
Guide de dépannage 17
Paramètres 19
Schéma électrique 24

Avis de sécurité

Consignes de sécurité importantes

1. Les enfants de moins de 3 ans doivent être tenus à l'écart sauf s'ils sont constamment surveillés.

2. Le sèche-linge à tambour ne doit pas être utilisé si des produits chimiques industriels ont été utilisés pour le nettoyage.

3. Le filtre à peluches doit être nettoyé fréquemment.

4. Il ne faut pas laisser les peluches s'accumuler autour du sèche-linge.

5. Une ventilation adéquate doit être assurée afin d'éviter le reflux de gaz dans la chambre provenant d'appareils utilisant d'autres combustibles, y compris les foyers ouverts

6. Ne pas sécher dans le sèche-linge des articles non lavés.

7. Les articles ayant été souillés par des substances telles que huile de cuisson, acétone, alcool, essence, kérosène, détachants, térébenthine, cires et produits pour enlever les cires doivent être lavés à l'eau chaude avec une quantité supplémentaire de détergent avant d'être séchés dans le sèche-linge.

8. Les articles tels que mousse de caoutchouc (mousse latex), bonnets de douche, textiles imperméables, articles avec dos en caoutchouc et vêtements ou oreillers équipés de coussinets en mousse de caoutchouc ne doivent pas être séchés dans le sèche-linge.

9. Les assouplissants textiles ou produits similaires doivent être utilisés conformément aux instructions de l'assouplissant.

10. Retirer tous les objets des poches tels que briquets et allumettes

11. Ne jamais arrêter un sèche-linge avant la fin du cycle de séchage à moins que tous les articles soient rapidement retirés et étalés afin que la chaleur se dissipe.

12. L'appareil ne doit pas être alimenté par un dispositif externe de commutation, tel qu'un minuteur, ni connecté à un circuit qui est régulièrement activé et désactivé par un service public.

13. Pour les appareils possédant des ouvertures de ventilation à la base, aucun tapis ne doit obstruer ces ouvertures ;

14. L'air d'évacuation ne doit pas être rejeté dans un conduit utilisé pour l'extraction de fumées provenant d'appareils brûlant du gaz ou d'autres combustibles

15. L'appareil ne doit pas être installé derrière une porte verrouillable, une porte coulissante ou une porte dont la charnière est située du côté opposé à celui du sèche-linge, ce qui empêcherait l'ouverture complète de la porte du sèche-linge.

Avis de sécurité

ATTENTION



Lisez et comprenez soigneusement ces instructions de sécurité avant utilisation. Les éléments indiqués ici sont des précautions de sécurité très importantes qui doivent être respectées. Nous ne pouvons être tenus responsables des dommages causés par le non-respect des avertissements et consignes de sécurité ou résultant d'une utilisation ou d'un fonctionnement incorrect.

Le nettoyage et l'entretien de l'appareil ne doivent pas être effectués par des enfants sans surveillance. Les enfants de moins de 3 ans doivent être tenus à l'écart sauf s'ils sont constamment surveillés. Les nouveaux ensembles de tuyaux fournis avec l'appareil doivent être utilisés et les anciens ensembles de tuyaux ne doivent pas être réutilisés.

Cet appareil n'est pas destiné à être utilisé par des personnes (y compris les enfants) ayant des capacités physiques, sensorielles ou mentales réduites, ou manquant d'expérience et de connaissances, à moins qu'elles ne soient surveillées ou instruites concernant l'utilisation de l'appareil par une personne responsable de leur sécurité. Les enfants doivent être surveillés pour s'assurer qu'ils ne jouent pas avec l'appareil. Cet appareil peut être utilisé par des enfants âgés de 8 ans ou plus ainsi que par des personnes ayant des capacités physiques, sensorielles ou mentales réduites ou manquant de connaissances, à condition qu'ils aient reçu une supervision ou des instructions concernant l'utilisation de l'appareil en toute sécurité et qu'ils comprennent les dangers associés. Les enfants ne doivent pas jouer avec l'appareil. Le nettoyage et l'entretien de l'appareil ne doivent pas être effectués par des enfants sans surveillance.

Cet appareil est destiné à être utilisé dans des applications domestiques et similaires telles que :

– espaces cuisines du personnel dans les magasins, bureaux et autres environnements de travail ;

– maisons de ferme ;

– par les clients des hôtels, motels et autres environnements de type résidentiel ;

– environnements de type chambres d'hôtes ;

– des locaux à usage collectif dans les immeubles d'habitation ou dans les laveries.

Pour les machines à laver dont la base est munie d'ouvertures de ventilation, elles ne peuvent pas être utilisées sur un tapis.

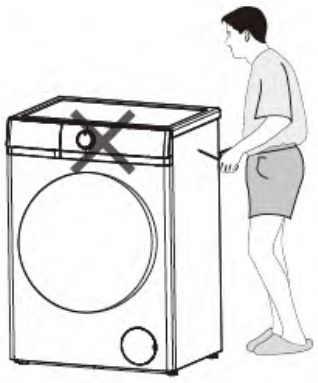

- Avant de mettre en marche la machine à laver, vérifiez qu'elle ne présente aucun dommage visible à l'extérieur. Ne pas installer ou utiliser une machine à laver endommagée.
- Avant de brancher la machine à laver, assurez-vous que les données de connexion sur le panneau (tension et courant) correspondent à l'alimentation électrique, en cas de doute, consultez un électricien qualifié.
- La sécurité électrique de cette machine à laver ne peut être garantie que si la continuité est complète entre celle-ci et un système de mise à la terre efficace et conforme aux réglementations de sécurité locales et nationales en vigueur. Il est très important que cette exigence de sécurité de base soit présente et régulièrement testée, et en cas de doute, le système de câblage domestique doit être inspecté par un électricien qualifié. Le fabricant ne peut être tenu responsable des conséquences d'un système de mise à la terre inadéquat.
- Ne pas connecter la machine à laver au réseau électrique par une rallonge. Les rallonges ne garantissent pas la sécurité requise de l'appareil.
- Les réparations non autorisées peuvent entraîner des dangers imprévus pour l'utilisateur, pour lesquels le fabricant ne peut être tenu responsable. Les réparations ne doivent être effectuées que par un technicien de maintenance agréé.

  Veillez à ce que la machine ne soit pas alimentée en courant tant que les travaux d'entretien ou de réparation n'ont pas été effectués.

Avis de sécurité

Si le câble de connexion est endommagé ou cassé, il doit être remplacé uniquement par un technicien de maintenance agréé pour protéger l'utilisateur contre tout danger.

Les composants défectueux ne doivent être remplacés que par des pièces de rechange d'origine du fabricant. Ce n'est que lorsque ces pièces sont installées que les normes de sécurité de la machine peuvent être garanties.

Les réparations ne doivent être effectuées que par le fabricant, son agent de service ou des personnes ayant des qualifications similaires afin d'éviter tout danger. Le producteur ne sera pas responsable des dommages causés par l'intervention de personnes non autorisées.

Ne jamais essayer de réparer un appareil qui est défectueux ou présumé défectueux. Vous risquez de mettre en danger votre propre vie et celle des futurs utilisateurs. Seuls les spécialistes agréés sont autorisés à effectuer ces travaux de réparation.

Le stylo de mesure s'allume

- ► Veuillez utiliser une prise triple spéciale qualifiée.
- ► Assurez-vous que le trou de mise à la terre de la prise triple n'est pas sous tension.
- ► Assurez-vous que le trou de mise à la terre de la prise triple est correctement mis à la terre.
- ► Si vous ne remplissez pas les conditions ci-dessus, assurez-vous de faire appel à un électricien professionnel pour faire une correction avant d'utiliser la machine à laver.

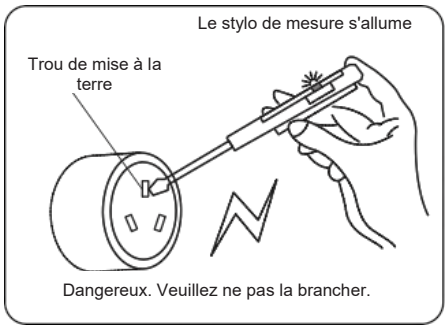

Note	**CETTE MACHINE À LAVER DOIT ÊTRE MISE À LA TERRE.**

Paramètres techniques

Modèle / Paramètre	LJWD128FTB
Puissance	220-240V~/50Hz
Charge de lavage	12kg
Charge de séchage	8kg
Puissance nominale de lavage	1600 W
Puissance nominale de séchage	1100 W
Pression de l'eau	0,02-0,8MPa
Poids net / Poids brut	67kg/71kg

La période de garantie des pièces détachées est de 2 ans. Si vous avez besoin d'un remplacement, veuillez contacter notre service clientèle.

Pour une réparation professionnelle, veuillez contacter notre service clientèle.

Web	www.linarie.fr
Adresse	3 IMPASSE DES JARDINIERS 77400 LAGNY SUR MARNE
Numéro de téléphone	+33 662 007 933
Email	contact@linarie.fr

Avis de sécurité

ATTENTION

Utilisation correcte

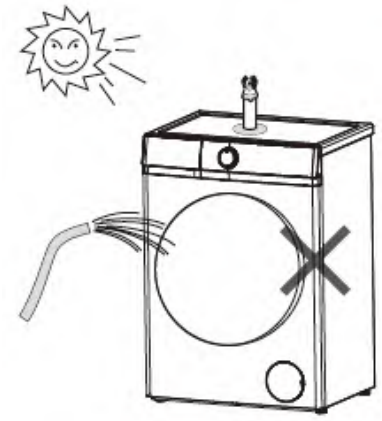

- Pour éviter tout risque de blessure corporelle ou d'endommagement de la machine à laver, ne l'installez pas dans un endroit humide et où elle est exposée aux précipitations.
- N'installez pas la machine à laver dans un endroit où elle est exposée directement au soleil, ce qui pourrait endommager le plastique ou les composants. Cela réduira la durée de vie de votre machine à laver.
- N'installez pas la machine à laver dans un endroit où les températures peuvent être inférieures au point de congélation. Les tuyaux gelés peuvent éclater ou se fendre. La fiabilité de l'unité de contrôle électronique peut être compromise à des températures inférieures au point de congélation.
- Ne pas rincer la machine à laver avec de l'eau lorsque vous la nettoyez.
- Gardez la machine à laver loin du feu ou des sources de chaleur.
- Avant d'utiliser la machine à laver pour la première fois, assurez-vous que les boulons de transport situés à l'arrière de la machine ont été retirés. Pendant l'essorage, des boulons de transit qui sont encore en place peuvent causer des dommages à la fois à la machine et aux meubles ou appareils adjacents.
- Fermez le robinet si la machine doit être laissée pendant une période prolongée (par exemple en vacances), surtout s'il n'y a pas de siphon de sol (caniveau) à proximité immédiate.
- Veillez à ce que des objets étrangers (par exemple des clous, des épingles, des pièces de monnaie, des trombones) ne pénètrent pas dans la machine avec le linge. Cela peut endommager des composants de la machine (par exemple, le tambour), ce qui peut à son tour entraîner des dommages au linge.
- Ne lavez pas les articles hydrofuges (par exemple les imperméables) avec la machine à laver.
- Ne retirez le linge de la machine à laver qu'une fois que le tambour a cessé de tourner. Atteindre un tambour en mouvement est extrêmement dangereux et pourrait entraîner des blessures.
- Ne montez pas sur la machine à laver et ne placez pas d'objets dessus pour éviter de les faire tomber et de les endommager, ainsi que de déformer les pièces en plastique du couvercle supérieur.
- La serrure électromagnétique de la porte peut être déverrouillée pendant deux minutes lorsque l'affichage se termine ou que la porte doit être ouverte, pour des raisons de sécurité.

Sécurité avec les enfants



- Gardez les enfants éloignés de la machine à laver à tout moment. Pour éviter le risque de blessure, ne laissez pas les enfants jouer dessus ou à proximité, ni jouer avec ses commandes. Surveillez les enfants pendant que vous l'utilisez.
- Les enfants plus âgés ne peuvent utiliser la machine à laver que si son fonctionnement leur a été clairement expliqué et qu'ils sont capables de l'utiliser en toute sécurité, en reconnaissant les dangers d'une mauvaise utilisation.
- Pour les machines équipées d'une porte « hublot », n'oubliez pas que la verre du hublot sera chaude lors du lavage à très haute température. Ne laissez pas les enfants y toucher.

Pièces et caractéristiques

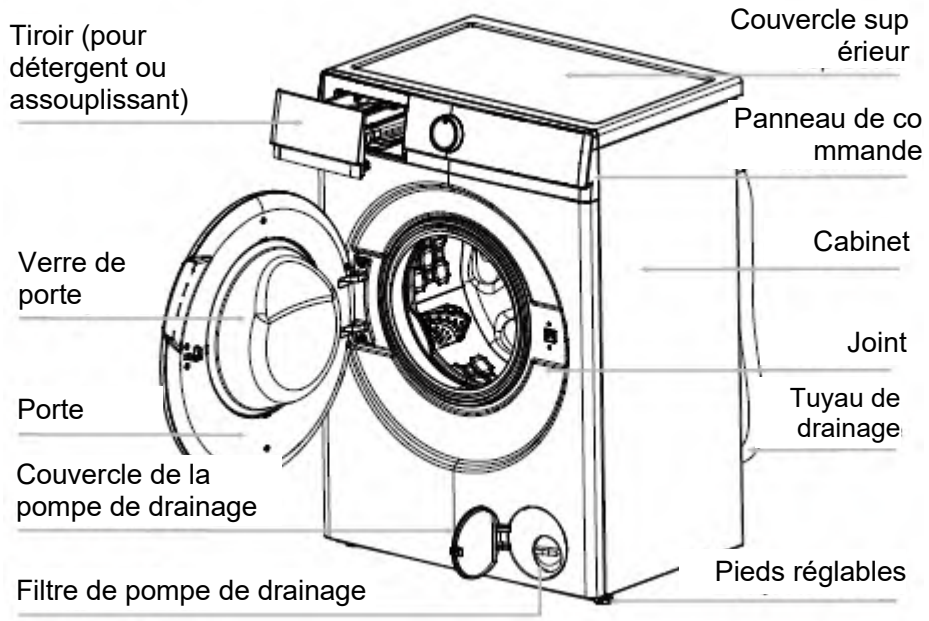

⚠ Note	**Dévissez le filtre de la pompe de vidange pour laisser l'eau s'écouler lorsque la machine n'est pas utilisée pendant une longue période.**

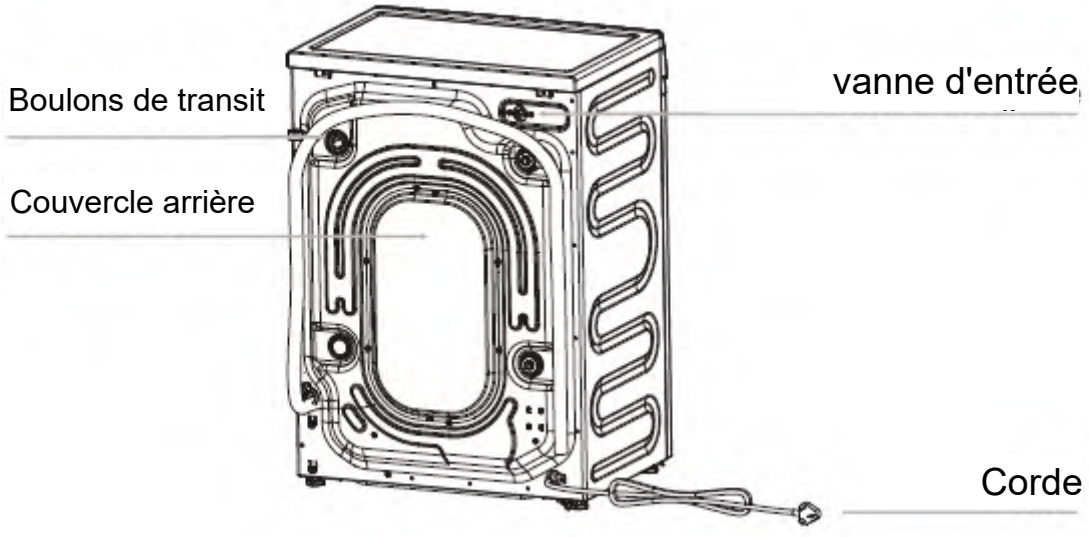

⚠ Note	**Le dessin de la machine dans le manuel est uniquement utilisé à des fins d'instruction. Cela peut varier en fonction du mode que vous achetez.** **Si le cordon d'alimentation est endommagé, il doit être remplacé par le fabricant, son agent de service ou des personnes ayant des qualifications similaires afin d'éviter tout danger.**

Installation

Emballage de retour

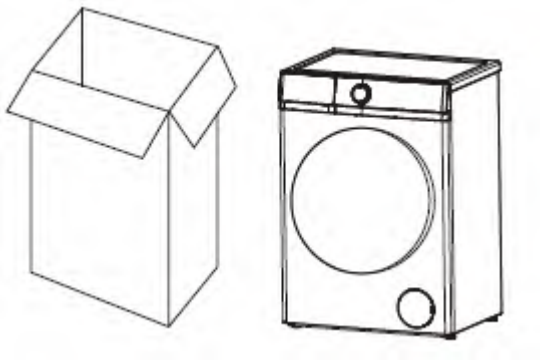

- Retirez tout l'emballage (y compris la base en mousse) sinon des vibrations et du bruit peuvent survenir.
- Jetez tous les emballages de sécurité et gardez-les hors de portée des enfants. Danger d'étouffement !
- Il est normal que des gouttes d'eau apparaissent sur le sac en plastique d'emballage et sur la vitre de porte, qui sont le résultat de l'eau laissée dans le tambour pour la vérification.

Accessoires

Assurez-vous que vous avez reçu tous les articles indiqués ci-dessous.

Accessoires	Nom	Qté.	Accessoires	Nom	Qté.
	Tuyau d'entrée	1	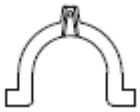	pièce en "U"	1
	bouchons de boulons de transit	4		Manuel	1

Retrait des boulons de transit

- Retirez tous les boulons de transport à l'arrière de la machine avec des outils.
- Bouchez les trous avec les capuchons de boulons de transport fournis.

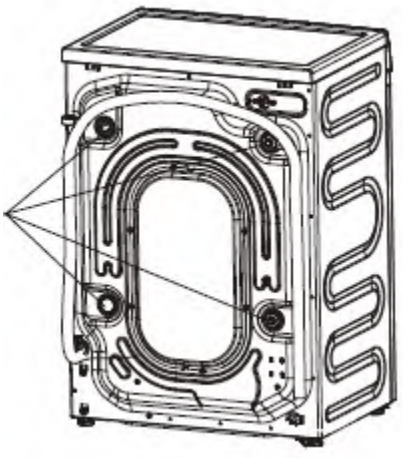

Note	**Des vibrations fortes, du bruit ou des pannes peuvent se produire si les boulons de transport ne sont pas retirés.**

- Conservez les boulons de transport pour un transport ultérieur. Chaque fois que la machine est transportée, les boulons de transit doivent être remis en place.

Installation

Exigence de lieu d'installation

- Un sol en béton est la surface d'installation la plus appropriée pour une machine à laver, car il est beaucoup moins sujet aux vibrations pendant le cycle d'essorage que les planchers en bois ou les surfaces recouvertes de tapis.
- La machine doit être de niveau et solidement positionnée. La distance entre la machine et le mur doit être supérieure à 10 cm.
- Pour éviter les vibrations lors de l'essorage, la machine ne doit pas être installée sur des revêtements de sol souples.

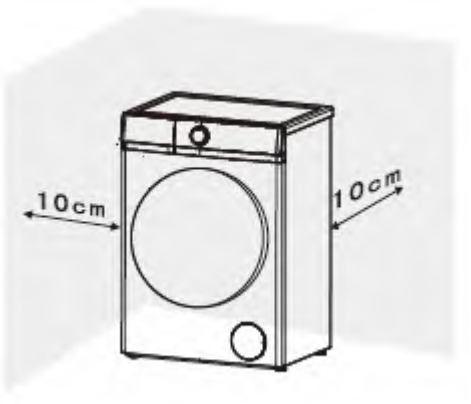

Ajustement de niveau

La machine doit être parfaitement à niveau sur ses quatre pieds pour garantir un fonctionnement sûr et correct. Une installation incorrecte peut provoquer des vibrations et du bruit, et peut entraîner un déplacement de la machine.

Faire cela lorsque la machine n'est pas de niveau :

- À l'aide de la clé, tournez l'écrou de blocage dans le sens des aiguilles d'une montre. Ensuite, tournez les écrous de blocage avec les pieds de réglage pour dévisser.
- Maintenez fermement les pieds de réglage à l'aide d'une clé à pipe. Tournez l'écrou de blocage à nouveau à l'aide de la clé jusqu'à ce qu'il soit bien en place contre le boîtier.

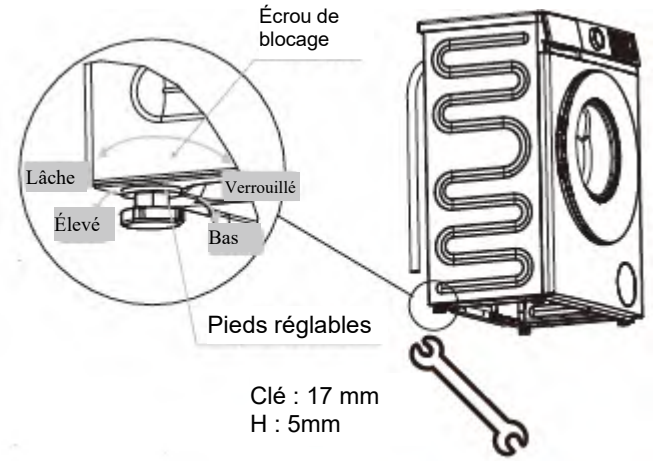

- Desserrez les écrous de blocage à l'aide d'une clé de 17 mm et de 5 mm d'épaisseur.

Note	**Des vibrations et du bruit peuvent se produire si les pieds réglables ne reposent pas fermement sur le sol.**

Connexion du tuyau de drainage

1. Direct dans un évier

Si le robinet de sortie n'a pas été utilisé auparavant, retirez tout bouchon de protection qui pourrait être en place.

Poussez le tuyau de vidange sur le robinet et fixez-le avec un clip si nécessaire, assurez-vous *qu'une* boucle est formée dans le tuyau de vidange pour empêcher les déchets de l'évier de pénétrer dans la machine à laver.

Si nécessaire. le tuyau de vidange peut être prolongé jusqu'à une longueur de 4 m.

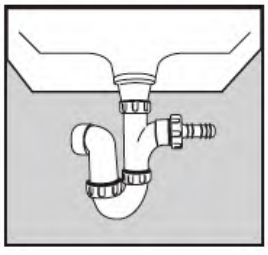

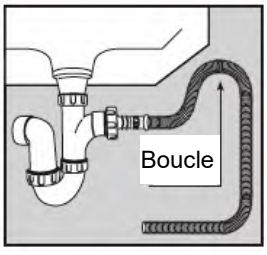

2. Connecté en toute sécurité à un tuyau de dérivation

   Tout d'abord, formez un crochet à l'extrémité du tuyau de drainage à l'aide du morceau en "U" fourni.

   Placez le tuyau de drainage dans votre colonne de drainage, qui doit avoir un diamètre interne d'environ 30 mm, garantissant ainsi une rupture d'air entre le tuyau de drainage et la colonne.

   Lors du déversement dans un tuyau de colonne, assurez-vous que le sommet du tuyau de colonne est à plus de 60 cm et à moins de 90 cm au-dessus du niveau du sol.

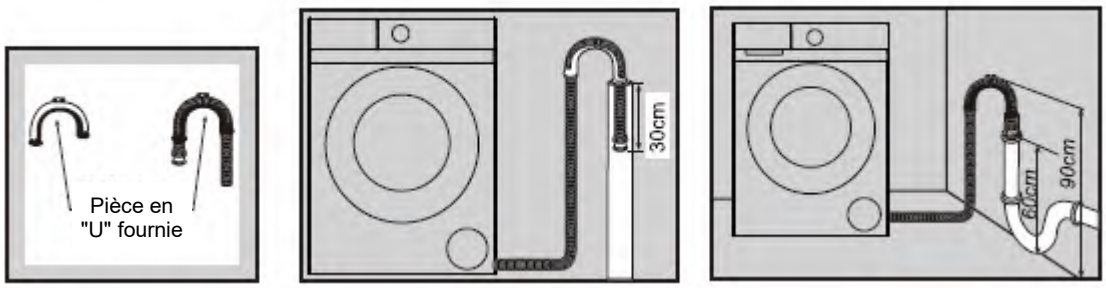

Raccord d'entrée d'eau

Sélectionnez le robinet approprié et assurez-vous que la face de sortie est plane.

Connectez le tuyau d'arrivée fourni avec la machine à un robinet avec un filetage de 3/4".

Ne pas utiliser de tuyaux déjà employés.

L'installation doit être conforme aux réglementations et exigences des autorités locales de l'eau et de construction.



Lorsqu'il y a une vanne d'entrée à l'arrière de la machine, elle doit être connectée à un approvisionnement en eau froide.

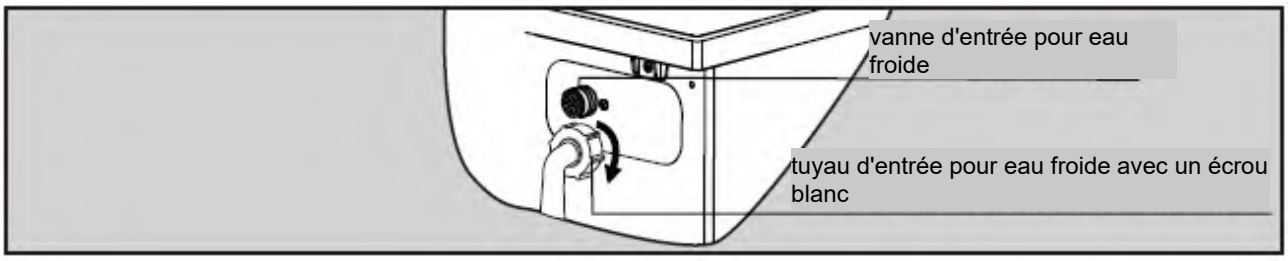

Les fonctions du panneau de contrôle

Panneau de contrôle B4

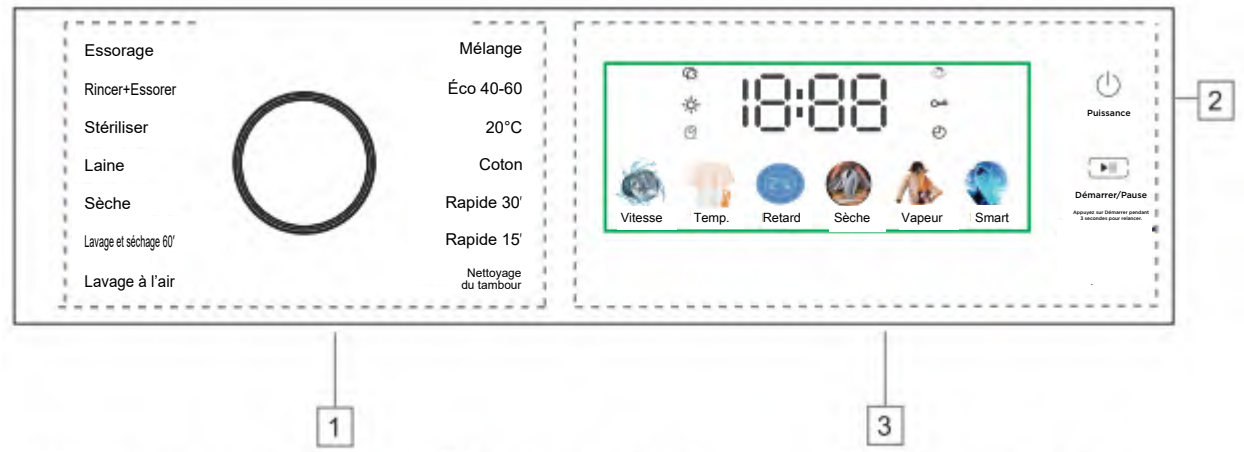

1 Programmes : Page 12 2 Affichage : Page 9 3 Boutons : Page 10

Affichage

L'affichage montre les paramètres actuels, les options ou les informations pertinentes.

18:88	L'affichage numérique peut montrer : ● Durée du programme ● Vitesse ● Temp. ● Nombre de rinçages ● Délai de temporisation ● Codes d'erreur
	Temps de retard : la lumière sous cette icône s'allumera une fois que l'affichage indiquera le délai de temporisation.
	Serrure de porte : la lumière sous cette icône s'allumera lorsque la serrure de porte est en fonctionnement.
	Lavage à la vapeur : la lumière sous cette icône s'allumera une fois la fonction Lavage à la vapeur sélectionnée.
	Séchage : le logo sera lumineux lorsque la fonction de séchage est sélectionnée, le logo clignotera pendant le séchage.
	Smart Lavage intelligent.

Les fonctions du panneau de contrôle

Boutons

Voici les instructions des boutons et leurs options de réglage.

1. Vitesse

Appuyez plusieurs fois sur ce bouton pour changer la vitesse d'essorage.

2. Temp.

Appuyez plusieurs fois sur ce bouton pour modifier la température de lavage.

3. Retard

Appuyez plusieurs fois sur ce bouton pour modifier le délai de temporisation.

4. Sèche

Sélectionnez le temps de séchage. Si vous souhaitez sécher le linge après le lavage, sélectionnez ce bouton. Appuyez plusieurs fois sur le bouton pour sélectionner les temps de séchage de manière ordonnée : 60, 90, 120, 180, 240, Minutes AU. La lampe requise s'allumera pour identification

5. Smart

Après avoir appuyé sur le bouton d'alimentation, appuyez sur la touche correspondante et la machine réglera automatiquement la quantité d'eau et la durée du cycle de lavage.

6. **Démarrer/Pause**

Appuyez sur ce bouton pour démarrer ou mettre en pause un cycle de lavage.

7. **Démarrer/Pause**

Pour recharger le linge pendant un cycle de lavage, appuyez sur ce bouton et maintenez-le enfoncé pendant 3 secondes, et la machine se vidangera si le niveau d'eau est trop élevé. La fonction de rechargement n'est pas disponible si la température de l'eau est trop élevée.

8. **Puissance**

Appuyez sur ce bouton et la machine à laver s'allumera. Appuyez de nouveau sur le bouton et la machine à laver s'éteindra.

9. Vapeur

Appuyer sur ce bouton augmente la capacité de stérilisation et de lavage de la machine.
(Note : Cette fonction ne s'applique pas aux fibres chimiques ni à la laine.)

⚠ Note	Pour votre sécurité, ne choisissez pas le bouton " Power " et ne sortez pas de vêtements lorsque la machine est en marche. Parce que la température de l'eau peut être élevée qui peut vous brûler. La serrure de la porte s'ouvrira automatiquement à la fin d'un cycle de lavage lorsque la température du tambour aura refroidi.

Les fonctions du panneau de contrôle

Note :

1. Lorsque vous sélectionnez le temps de séchage « Auto », la machine sèchera automatiquement les vêtements, mais la durée dépendra du nombre de vêtements, de la température de l'eau et de la pression de l'eau. Le programme sera interrompu si la machine détecte que les vêtements sont secs.
2. Interdiction : Ne pas laver ni sécher des vêtements tachés de substances volatiles ou inflammables telles que détergents, agents de nettoyage à sec, détachants, acétone, essence, kérosène, huiles cosmétiques, huiles de massage, huiles d'origine animale, huiles de machine, solvants de nettoyage à sec, diluants, alcool, térébenthine, cire, dissolvants de cire, huile de banane (diluant pour peinture), comprimés désinfectants ou résine.
3. Les vêtements à sécher ne doivent pas dépasser le poids indiqué dans le tableau de la page 12.
4. Le séchage doit être effectué à l'eau du robinet. Assurez-vous donc quele robinet est ouvert et que l'eau est froide.
5. Si vous séchez trop de vêtements à la fois, l'effet de séchage n'est pas optimal et le temps de séchage peut s’allonger. Si les vêtements ne sont pas complètement secs, veuillez les sécher en plusieurs parties.
6. Pour prévenir les brûlures, la machine réduira la température du tambour avant la fin du programme de séchage. Il est normal que le temps cesse de diminuer sur l'écran. Ne pas arrêter la machine pendant le refroidissement, comme la température du tambour est encore élevée, la porte ne sera pas ouverte.
7. Si vous sélectionnez la fonction de séchage, la vitesse et la durée d'essorage par défaut seront maximales. Vous pouvez sélectionner vous-même la vitesse et la durée en fonction des vêtements lavés.
8. Le programme « Air fresh » utilise la fonction de séchage pour rafraîchir les vêtements, veuillez donc vous assurer que le robinet est ouvert et ne mettez aucun détergent ni assouplissant dans la machine.
9. Ne pas toucher le tambour intérieur, les pièces métalliques, la vitre de la porte, le panneau de commande ou les boutons métalliques sur les vêtements pendant les cycles de lavage/séchage à haute température ou peu après leur achèvement. Évitez tout contact avec le tuyau de vidange lors de la décharge d'eau chaude.
10. Le tuyau d'arrivée d'eau ne doit pas être connecté à une conduite d'eau usée, à une conduite d'eau chaude ou à un robinet d'eau mélangée (par exemple, provenant d'un chauffe-eau). Il ne doit être connecté qu'à une alimentation en eau froide du robinet. Le non-respect peut causer des dommages aux composants internes.
11. Ne pas utiliser le sèche-linge si la porte est endommagée ou n'est pas correctement fermée.
12. Ne pas couvrir l'évent d'échappement pour éviter les risques de surchauffe et d'incendie.

Les fonctions du panneau de contrôle

Programmes

Options et fonctions pour les programmes

12KG

Programme	Max. Charge de lavage	Charge maximale de séchage	Température maximale (°C)	Max Vitesse d'essorage (rpm)	Type de lavage et recommandations
Mélange	9	6	60	1400	Linge robuste légèrement à normalement sale, en coton, en lin, en fibres artificielles et leurs mélanges. Ne lavez ensemble que des couleurs similaires en un seul lavage.
Éco 40-60	12	8	- -	1400	Linge en coton normalement sale. Programme le plus favorable en termes de consommation combinée d'eau et d'énergie. Base des valeurs indiquées sur l'étiquette énergétique.
20°C	12	6	20	1400	Tissus en coton, en lin ou en mélange de coton Le séchage ne doit pas dépasser 50 % de la charge nominale.
Coton	12	6	90	1400	Tissus en coton, en lin ou en mélange de coton Le séchage ne doit pas dépasser 50 % de la charge nominale.
Rapide 30’	5	--	- -	1000	Petites charges d'articles qui nécessitent un rafraîchissement et qui peuvent être lavées dans un programme en coton.
Rapide 15’	2	--	- -	1000	Petites charges d'articles qui nécessitent un rafraîchissement et qui peuvent être lavées dans un programme en coton.
Nettoyage du tambour	0	--	90	600	Ce programme est utilisé pour nettoyer le tambour. Ne mettez aucun vêtement dans le tambour pendant l'exécution de ce programme.
Lavage à l’air	--	--	60	1400	Maintient les tissus frais plus longtemps et réduit l’accumulation des odeurs.
Lavage et séchage 60’	0.5	0.5	--	1400	Ce programme peut être utilisé pour laver et sécher une petite quantité de vêtements.
Sèche	--	6	--	--	Ce programme peut être utilisé pour sécher des vêtements
Laine	3	--	30	600	Utilisé pour nettoyer les tissus en laine.
Stériliser	6	--	90	800	Lavage à haute température.
Rincer+Essorer	--	6	--	1400	Ce programme peut être utilisé pour rincer les vêtements. Ne pas ajouter de détergent.
Essorage	--	6	--	1400	Essorage séparé pour les articles en coton et en lin.

Le bruit et la teneur en humidité résiduelle sont influencés par la vitesse d'essorage : plus la vitesse d'essorage est élevée pendant la phase d'essorage, plus le bruit est fort et plus la teneur en humidité résiduelle est faible.

La température réelle de l'eau peut différer de la température de circulation déclarée.

Comment utiliser la machine à laver

Avant de laver des vêtements pour la première fois, vous devez effectuer un cycle complet sans vêtements. Pour faire cela :

1. Connectez l'alimentation et ouvrez le robinet.
2. Choisissez le bouton « ⏻ » pour allumer la machine et choisir le programme “ Mélange ”.
3. Appuyez sur le bouton "Démarrer/Pause".

Il peut éliminer l'eau qui reste dans la baignoire à cause du contrôle effectué par le fabricant.

Préparation du lavage

1. Connectez correctement le tuyau d'arrivée et ouvrez le robinet.
2. Après avoir vérifié que la prise de courant est correctement mise à la terre, insérez la fiche d'alimentation dans la prise de courant.
3. Placez correctement le tuyau de drainage.

Préparation des vêtements

1. Triez le linge par couleur et par étiquette d'entretien. La plupart des vêtements ont une étiquette d'entretien textile dans le col ou la couture latérale.
2. Assurez-vous que toutes les poches sont vides. Les objets étrangers (par exemple, des clous, des pièces de monnaie, des trombones, etc.) peuvent endommager les vêtements et les composants de la machine illustrés dans le Diagramme 1.
3. Fermez toutes les fermetures éclair, attachez les crochets et les œillets, etc. avant de laver.
4. Les textiles sombres contiennent souvent un excès de teinture et doivent être lavés séparément plusieurs fois avant d'être inclus dans un chargement mixte. Lavez toujours les blancs et les couleurs séparément.
5. Les zones très encrassées, les taches, etc. doivent être prétraitées avec un détergent liquide, des détachants, etc.
6. Retournez les vêtements qui peluchent facilement et qui ont une surface en laine avant de les mettre dans la machine.

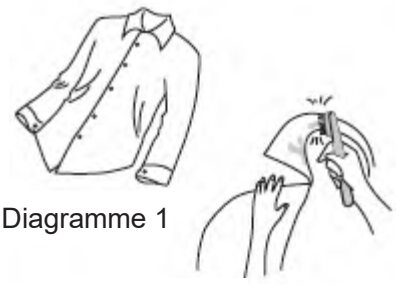

Diagramme 1

Diagramme 2



Diagramme 3

Mettre les vêtements dans la machine à laver

Dépliez le linge et chargez-le lâchement dans le tambour. Mélanger à la fois des items grands et petits donne de meilleurs résultats de lavage et aide également à répartir la charge de manière uniforme pendant l'essorage. L'utilisation la plus efficace de l'énergie et de l'eau est obtenue lorsqu'une charge complète est lavée. Cependant, ne surchargez pas, car cela provoque des plis et réduit l'efficacité du nettoyage.

⚠ Note	**Assurez-vous qu'aucun vêtement ne soit coincé entre la porte et le joint.**

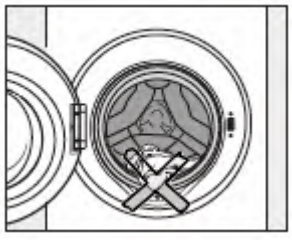

Comment utiliser la machine à laver

Utilisation du tiroir à détergent

1. Ouvrez le tiroir et ajoutez le détergent adéquat dans le compartiment de lavage principal marqué " " ou" II ".
2. Ajoutez l'assouplissant dans le compartiment marqué " " ou " ".
   Ne dépassez pas la marque de niveau maximum.
3. Fermez le tiroir.

La quantité appropriée à distribuer dépendra des éléments suivants :

- La quantité de linge
- Le niveau de saleté du linge
  - -Légèrement souillé
    Pas de saleté ni de taches visibles.
    Possiblement une légère odeur corporelle.
  - -Normalement souillé
    Visiblement sale et/ou juste quelques légères taches.
  - -Très sale
    Salissures et taches visibles et/ou salissures sèches.
- Le niveau de dureté de l'eau.

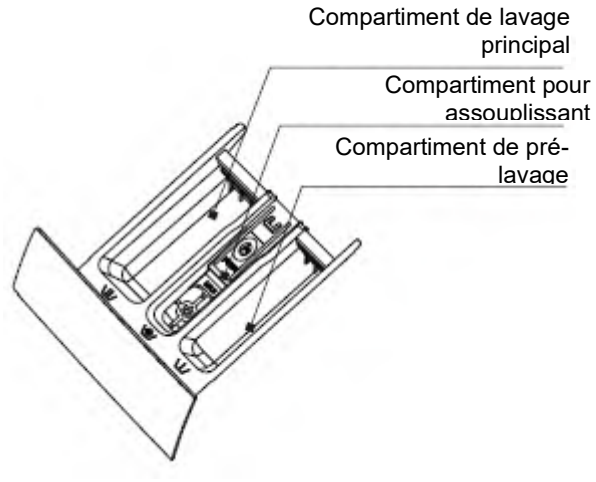

Note	**Il est recommandé d'utiliser une poudre à faible mousse pour tous les programmes de lavage à température.**

Étapes de lavage

1. Ouvrez le robinet et connectez à l'alimentation.
2. Ouvrez la porte et mettez les vêtements dans le tambour un par un.
3. Fermez la porte, puis mettez une quantité appropriée de détergent et d'assouplissant dans le distributeur, puis fermez le tiroir.
4. Choisissez un programme dont vous avez besoin.
5. Appuyez sur le bouton "Démarrer/Pause" pour démarrer la machine à laver.
6. Lorsque le cycle est terminé, un signal sonore d'avertissement retentit.

Note	**Lorsque le cycle de lavage est terminé, la machine passera en mode veille. Et la machine sera en veille après 10 minutes sans aucune commande sur le panneau de contrôle.**

Note	**La machine est équipée d'un dispositif de contrôle de l'équilibre, qui garantit la stabilité de la machine pendant l'essorage. Pour protéger la machine, elle s'arrêtera si le linge n'est pas réparti uniformément dans le tambour. Le linge est redistribué par rotation inverse du tambour. Cela peut se produire plusieurs fois avant que le déséquilibre ne disparaisse et que l'essorage normal puisse reprendre. Si, après environ 20 minutes, le linge n'est toujours pas réparti uniformément dans le tambour, la machine n'essorera pas. Dans ce cas, redistribuez manuellement la charge et sélectionnez à nouveau le programme d'essorage.**

Comment utiliser la machine à laver

Serrure de porte

- Lorsque la machine est démarrée, la serrure de la porte est verrouillée
- Lorsque la température à l'intérieur du tambour est supérieure à 60°C, la serrure de la porte est verrouillée.
- Lorsque l'eau dépasse un certain niveau, la serrure de la porte est verrouillée.
- Une fois le cycle de lavage terminé, le verrou de la porte est déverrouillé.

Important :

Ne tentez pas d'ouvrir la porte lorsque le cycle de lavage n'est pas terminé ou si l'alimentation électrique est coupée pendant le cycle de lavage, car la température peut être élevée et vous risquez de vous brûler.

Propreté et entretien

⚠ **Débranchez la machine de l'alimentation électrique et retirez la fiche de la prise avant de nettoyer la machine.**

⚠ **La machine à laver ne doit pas être nettoyée au jet d'eau.**

Nettoyage de l'extérieur

Nettoyez l'extérieur avec un agent nettoyant doux non abrasif ou de l'eau savonneuse en utilisant un chiffon bien essoré. Essuyez avec un chiffon doux.

⚠ **N'utilisez pas de solvants, de nettoyants abrasifs, de nettoyants pour vitres ou de produits de nettoyage tout usage. Cela pourrait endommager les surfaces en plastique et d'autres composants en raison des produits chimiques qu'ils contiennent.**

Le tambour de lavage

Nettoyez le tambour tous les 3 mois en utilisant le programme "Nettoyage du tambour".

Nettoyage du tiroir

Enlevez régulièrement les résidus de détergent. Videz le tiroir en suivant ces instructions :

- Tirez le tiroir jusqu'à sentir une résistance. Appuyez sur le bouton de déverrouillage et tirez en même temps le tiroir complètement hors de la machine.
- Retirez le siphon du compartiment et nettoyez-le.
- Nettoyez le distributeur à l'aide d'une brosse et d'eau tiède.

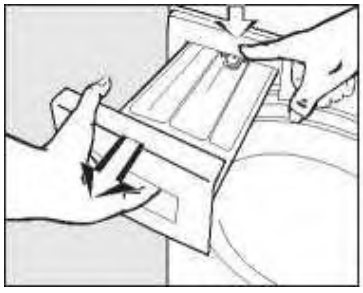

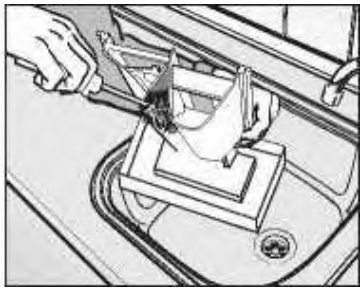

Propreté et entretien

Nettoyage du boîtier du tiroir

Utilisez une brosse à bouteille pour enlever les résidus de détergent à l'intérieur du logement du tiroir.

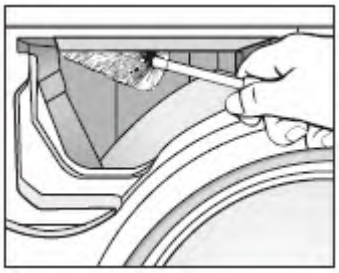

Nettoyage du filtre d'entrée d'eau

Utilisez des pinces à nez pointu pour retirer le filtre en plastique. Propre, remettre en sécurité. Ces filtres doivent être vérifiés tous les 6 mois environ, ou plus souvent s'il y a des interruptions fréquentes de l'approvisionnement en eau.

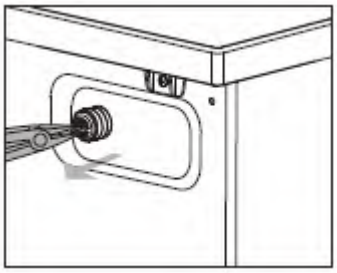

Note	**Le filtre doit être remis en place après le nettoyage.**

Nettoyage du filtre de la pompe de vidange

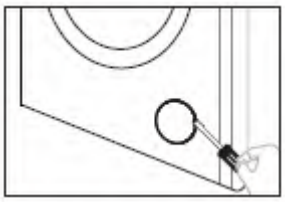

1. Débranchez la machine de l'alimentation électrique, soulevez le bras de verrouillage avec un tournevis plat et ouvrez le couvercle inférieur.



2. Placez un conteneur sous la pompe. Dévissez et retirez le filtre.

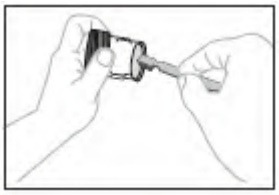

3. Nettoyez soigneusement le filtre

Important :

1. Si la machine est exposée à des températures inférieures à 0 °C, certaines précautions doivent être prises.

2. Lors du nettoyage de la pompe à eau, assurez-vous que la température de l'eau est à basse température.

3. Avant d'ouvrir la porte, assurez-vous que toute l'eau est évacuée afin d'éviter les brûlures causées par des projections d'eau chaude.

Note	**Le filtre doit être nettoyé tous les 2 mois ou lorsqu'il y a un défaut et que l'écran affiche " E03 ".**

Guide de dépannage

Explication difficile

Problème	Code d'erreur	Cause possible	Solutions
L'eau de la machine se remplit en dépassant le délai.	E01	1. Le robinet n'est pas ouvert. 2. Le tuyau de drainage est abaissé. 3. La vanne d'entrée d'eau est endommagée.	1. Ouvrez le robinet. 2. Raccordez le tuyau. 3. Changez la vanne d'entrée d'eau.
Il y a une alarme de verrouillage de porte.	E02	1. La porte n'est pas bien verrouillée. 2. Les vêtements sont coincés entre la porte et le joint. 3. La serrure de la porte est endommagée.	1. Verrouillez bien la porte. 2. Mettez le vêtement dans le tambour. 3. Changez la serrure de la porte.
La machine évacue en dépassant le délai	E03	1. Le tuyau de drainage est écrasé ou plié. 2. Le filtre de la pompe de drainage est bloqué. 3. Les tuyaux du système de drainage sont bouchés.	1. Vérifiez le tuyau de drainage. 2. Nettoyez le filtre. 3. Vérifiez le système de drainage et nettoyez-le.
L'eau déborde de la machine. Le capteur d'eau fonctionne de manière anormale.	E04	1. La vanne d'entrée d'eau est endommagée. 2. La connexion entre le capteur d'eau et le câble n'est pas sécurisée. 3. Le capteur d'eau est endommagé.	1. Changez l'entrée d'eau. 2. Vérifiez la connexion et assurez-vous qu'elle est sécurisée. 3. Changez le capteur d'eau.
Le moteur ne fonctionne pas.	E05	1. La connexion entre le moteur et le câble n'est pas sécurisée. 2. Le moteur est protégé en raison de la surchauffe. 3. Le moteur est endommagé.	1. Vérifiez la connexion et assurez-vous qu'elle est sécurisée. 2. Vérifiez si la machine est surchargée. Éteignez la machine et réessayez lorsque le moteur est refroidi. 3. Changez le moteur.
Il y a un défaut de réchauffeur	E06	1. La connexion entre le réchauffeur et le câble n'est pas sécurisée. 2. Le réchauffeur est endommagé.	1. Vérifiez la connexion et assurez-vous qu'elle est sécurisée. 2. Changez le réchauffeur.
Il y a un défaut du capteur de température.	E07	1. La connexion entre le capteur de température et le câble n'est pas sécurisée. 2. Le capteur de température est endommagé.	1. Vérifiez la connexion et assurez-vous qu'elle est sécurisée. 2. Changez le capteur de température.
Anomalie de tension	E08	1. La tension secteur est trop élevée ou trop basse	1. Appuyez sur le bouton de démarrage/arrêt pour réinitialiser/réinitialiser automatiquement après la disparition de l'obstacle afin de vérifier si la tension est normale
Échec de communication	E09	1. Dommages à la ligne de communication 2. Défaillance du tableau d'affichage	1. Vérifiez que les lignes de communication et les terminaux ne sont pas endommagés 2. Changez le tableau d'affichage

Guide de dépannage

Explication difficile

Problème	Code d'erreur	Cause possible	Solutions
Panne de carte à fréquence variable	E10	1. Panne de carte à fréquence variable 2. La tension du bus CC est trop élevée ou trop basse	1. Changez le convertisseur de fréquence 2. Vérifiez si la tension est normale
Échec du tube de chauffage à sec	E11	1. La connexion entre les tubes de chauffage à sec et le câble n'est pas sécurisée 2. Les tubes de chauffage à sec sont endommagés	1. Vérifiez la connexion et assurez-vous qu'elle est sécurisée. 2. Remplacez le tube de chauffage à sec.
Défaillance du capteur de température de sortie d'air de séchage	E12	1. La connexion entre le capteur de température de sortie d'air de séchage et le câble n'est pas sécurisée. 2. Le capteur de température de sortie d'air du séchage est endommagé	1. 1. Vérifiez la connexion et assurez-vous qu'elle est sécurisée. 2. Changer le capteur de température de sortie d'air de séchage.
Défaillance du ventilateur de séchage	E13	1. La connexion entre le ventilateur de séchage et le câble n'est pas sécurisée 2. Le ventilateur de séchage est protégé contre la surchauffe. 3. Le ventilateur de séchage est endommagé.	1. Vérifiez la connexion et assurez-vous qu'elle est sécurisée. 2. Vérifiez si la machine est surchargée. Éteignez la machine et réessayez lorsque le ventilateur de séchage a refroidi. 3. Changez le ventilateur de séchage.
Niveau d'eau élevé	"H L" est sur l'écran.	1. À l'état suspendu, en raison du niveau d'eau élevé dans le canon, il ne remplit pas les conditions d'ouverture de la porte, ce qui entraîne l'apparition de H L.	1. Tout ira bien une fois que le niveau sera revenu à la normale.
Haute température	"H t" est à l'écran.	1. À l'état suspendu, en raison du niveau d'eau élevé dans le canon, il ne remplit pas les conditions d'ouverture de la porte, ce qui entraîne l'apparition de H t	1. Tout ira bien une fois que la température sera revenue à la normale.

Paramètres

12KG

<table>
<tr><th colspan="6">Contenu, ordre et format de la fiche d'information sur le produit</th></tr>
<tr><td colspan="6">Paramètres généraux du produit :</td></tr>
<tr><td>Paramètre</td><td colspan="2">Valeur</td><td>Paramètre</td><td colspan="2">Valeur</td></tr>
<tr><td rowspan="2">Capacité nominale (kg)</td><td>Capacité nominale (C)</td><td>8.0</td><td rowspan="3">Dimensions en cm (a), (c)</td><td>Hauteur</td><td>85</td></tr>
<tr><td>Capacité de lavage nominale (b)</td><td>12.0</td><td>Largeur</td><td>60</td></tr>
<tr><td rowspan="2">Indice d'Efficacité Énergétique</td><td>EEIW (b)</td><td>52.0</td><td>Profondeur</td><td>64</td></tr>
<tr><td>EEIWD (c)</td><td>82.0</td><td rowspan="2">Classe d'efficacité énergétique</td><td>EEIW (b)</td><td>A</td></tr>
<tr><td rowspan="2">Indice d'efficacité de lavage</td><td>IW (b)</td><td>1.031</td><td>EEIW (c)</td><td>E</td></tr>
<tr><td>JW(c)</td><td>1.031</td><td rowspan="2">Efficacité du rinçage (g/kg de textile sec)</td><td>I_R (b)</td><td>5.0</td></tr>
<tr><td colspan="2">0.544</td><td>I_R (c)</td><td>5.0</td></tr>
<tr><td>Consommation d’énergie en kWh par cycle, pour le cycle de lavage du lave-linge séchant domestique utilisant le programme Eco 40-60 avec une combinaison de charges complètes et partielles. La consommation d'énergie réelle dépendra de la manière dont l'appareil est utilisé.</td><td colspan="2">0.544</td><td>Consommation d’énergie en kWh par cycle, pour le cycle lavage et séchage du lave-linge séchant domestique avec une combinaison de charges complètes et à demi-charge. La consommation d'énergie réelle dépendra de la manière dont l'appareil est utilisé.</td><td colspan="2">4.540</td></tr>
<tr><td>Consommation d’eau en litres par cycle, pour le programme Eco 40-60 avec une combinaison de charges complètes et partielles. La consommation d'eau réelle dépendra de l'utilisation de l'appareil et de la dureté de l'eau.</td><td colspan="2">45</td><td>Consommation d’eau en litres par cycle, pour le cycle lavage et séchage du lave-linge séchant domestique avec une combinaison de charges complètes et à demi-charge. La consommation d'eau réelle dépendra de l'utilisation de l'appareil et de la dureté de l'eau.</td><td colspan="2">110</td></tr>
<tr><td rowspan="3">Température maximale à l’intérieur du textile traité (°C) pour le cycle de lavage du lave-linge séchant domestique utilisant le programme Eco 40-60</td><td>Nominale capacité</td><td>32</td><td rowspan="3">Température maximale à l’intérieur du textile traité (°C) pour le cycle de lavage du lave-linge séchant domestique utilisant le cycle lavage et séchage</td><td>Capacité nominale</td><td>24</td></tr>
<tr><td>Demi</td><td>30</td><td rowspan="2">Demi</td><td rowspan="2">24</td></tr>
<tr><td>Quart</td><td>22</td></tr>
<tr><td rowspan="3">Vitesse d'essorage (b) (tr/min)</td><td>Capacité nominale</td><td>1400</td><td rowspan="3">Teneur en humidité résiduelle pondérée (%) (b)</td><td colspan="2" rowspan="3">53.9</td></tr>
<tr><td>Demi</td><td>1400</td></tr>
<tr><td>Quart</td><td>1400</td></tr>
<tr><td rowspan="3">Durée du programme Eco 40-60 (h:min)</td><td>Capacité nominale</td><td>4:00</td><td rowspan="3">Classe d'efficacité d'essorage (b)</td><td colspan="2" rowspan="3">B</td></tr>
<tr><td>Demi</td><td>3:00</td></tr>
<tr><td>Quart</td><td>3:00</td></tr>
<tr><td>Émissions de bruit acoustique aérien pendant la phase d’essorage du cycle de lavage Eco 40-60 à la capacité de lavage nominale (dB(A) re 1 pW)</td><td colspan="2">72</td><td rowspan="2">durée du cycle lavage et séchage (h:min)</td><td>Capacité nominale</td><td>9:58</td></tr>
<tr><td colspan="2"></td><td>Demi</td><td>5:58</td></tr>
</table>

12KG

Type	autonome	Classe d'émission de bruit acoustique aérien pour la phase d'essorage du programme Eco 40-60 à la capacité de lavage nominale	A
Mode hors tension (W) (le cas échéant)	0.50	Mode veille (W) (le cas échéant)	0.50
Délai de démarrage (W) (le cas échéant)	4.00	Veille en réseau (W) (le cas échéant)	N/A
Durée minimale de la garantie offerte par le fournisseur (a), (d) :		Non fourni	
Ce produit a été conçu pour libérer des ions d'argent pendant le cycle de lavage.		Non	
Informations complémentaires (a), (d) :			
Lien web vers le site internet du fournisseur où figurent les informations visées au point 9 de l'annexe II du règlement (UE) 2019/2023 :			
(a) cet élément ne sera pas considéré comme pertinent aux fins de l'article 2, paragraphe 6, du règlement (UE) 2017/1369. (b) pour le programme éco 40-60. (c) pour le cycle lavage et séchage. (d) les modifications apportées à cet élément ne seront pas considérées comme pertinentes aux fins du paragraphe 4 de l'article 4 du règlement (UE) 2017/1369. (e) si la base de données des produits génère automatiquement le contenu définitif de cette cellule, le fournisseur ne doit pas saisir ces données.			

12KG

Paramètres techniques du modèle et leurs valeurs déclarées pour les lave-linge séchants domestiques		
PARAMÈTRE	**VALEUR DÉCLARÉE**	**UNITÉ**
Capacité nominale pour le cycle de lavage, par intervalles de 0,5 kg (c)	12.0	kg
Capacité nominale pour le cycle lavage et séchage, par intervalles de 0,5 kg (d)	8.0	kg
Consommation d'énergie du programme Eco 40-60 à la capacité de lavage nominale (EW,full)	1.118	kWh/cycle
Consommation d'énergie du programme Eco 40-60 à la moitié de la capacité de lavage nominale ($E_{W,½}$)	0.620	kWh/cycle
Consommation d'énergie du programme Eco 40-60 au quart de la capacité de lavage nominale ($E_{W,1/4}$)	0.280	kWh/cycle
Consommation d'énergie pondérée du programme Eco 40-60 (E_W)	0.544	kWh/cycle
Consommation d'énergie standard du programme Eco 40-60 (SCEw)	1.047	kWh/cycle
Indice d'efficacité énergétique du cycle de lavage (EEI_W)	52.0	-
Consommation d'énergie du cycle lavage et séchage à la capacité nominale ($E_{WD,full}$)	5.800	kWh/cycle
Consommation d'énergie du cycle lavage et séchage à la moitié de la capacité nominale ($E_{WD,½}$)	2.650	kWh/cycle
Consommation d'énergie pondérée du cycle lavage et séchage (E_{WD})	4.540	kWh/cycle
Consommation d'énergie standard du cycle lavage et séchage (SCE_{WD})	5.537	kWh/cycle
Indice d'efficacité énergétique du cycle lavage et séchage (EEI_{WD})	82.0	-
Consommation d'eau du programme Eco 40-60 à la capacité de lavage nominale ($W_{W,full}$)	57.0	L/cycle
Consommation d'eau du programme Eco 40-60 à la moitié de la capacité de lavage nominale ($W_{W,½}$)	47.0	L/cycle
Consommation d'eau du programme Eco 40-60 au quart de la capacité de lavage nominale ($W_{W,1/4}$)	40.0	L/cycle
Consommation d'eau pondérée du cycle de lavage (W_W)	45	L/cycle
Consommation d'eau du cycle lavage et séchage à la capacité nominale ($W_{WD,full}$)	130.0	L/cycle
Consommation d'eau du cycle lavage et séchage à la moitié de la capacité nominale ($W_{WD,½}$)	80.0	L/cycle

12KG

PARAMÈTRE	VALEUR DÉCLARÉE	UNITÉ
Consommation d'eau pondérée du cycle lavage et séchage (W_{WD})	110	L/cycle
Indice d'efficacité de lavage du programme Eco 40-60 à la capacité de lavage nominale (I_W)	1.031	-
Indice d'efficacité de lavage du programme Eco 40-60 à la moitié de la capacité de lavage nominale (I_W)	1.031	-
Indice d'efficacité de lavage du programme Eco 40-60 au quart de la capacité de lavage nominale (I_W)	1.031	-
Indice d'efficacité de lavage du cycle lavage et séchage à la capacité nominale (J_W)	1.031	-
Indice d'efficacité de lavage du cycle lavage et séchage à la moitié de la capacité nominale (J_W)	1.031	-
Efficacité du rinçage du programme Eco 40-60 à la capacité de lavage nominale (I_R)	5.0	g/kg
Efficacité du rinçage du programme Eco 40-60 à la moitié de la capacité de lavage nominale (I_R)	5.0	g/kg
Efficacité du rinçage du programme Eco 40-60 au quart de la capacité de lavage nominale (I_R)	5.0	g/kg
Efficacité du rinçage du cycle lavage et séchage à la capacité nominale (J_R)	5.0	g/kg
Efficacité du rinçage du cycle lavage et séchage à la moitié de la capacité nominale (J_R)	5.0	g/kg
Durée du programme Eco 40-60 à la capacité de lavage nominale (tw)	4:00	h:mm
Durée du programme Eco 40-60 à la moitié de la capacité de lavage nominale (tw)	3:00	h:mm
Durée du programme Eco 40-60 au quart de la capacité de lavage nominale (tw)	3:00	h:mm
Durée du cycle lavage et séchage à la capacité nominale (t_{WD})	9:58	h:mm
Durée du cycle lavage et séchage à la moitié de la capacité nominale (t_{WD})	5:58	h:mm
Température atteinte pendant au moins 5 min à l'intérieur de la charge lors du programme Eco 40-60 à la capacité de lavage nominale (T)	32	℃
Température atteinte pendant au moins 5 min à l'intérieur de la charge lors du programme Eco 40-60 à la moitié de la capacité de lavage nominale (T)	30	℃
Température atteinte pendant au moins 5 min à l'intérieur de la charge lors du programme Eco 40-60 au quart de la capacité de lavage nominale (T)	22	℃
Température atteinte pendant au moins 5 min à l'intérieur de la charge lors du cycle de lavage du cycle lavage et séchage à la capacité nominale (T)	24	℃
Température atteinte pendant au moins 5 min à l'intérieur de la charge lors du cycle de lavage du cycle lavage et séchage à la moitié de la capacité nominale (T)	24	℃

Paramètres

12KG

PARAMÈTRE	VALEUR DÉCLARÉE	UNITÉ
Vitesse d'essorage pendant la phase d'essorage du programme Eco 40-60 à la capacité de lavage nominale (S)	1400	rpm
Vitesse d'essorage pendant la phase d'essorage du programme Eco 40-60 à la moitié de la capacité de lavage nominale (S)	1400	rpm
Vitesse d'essorage pendant la phase d'essorage du programme Eco 40-60 au quart de la capacité de lavage nominale (S)	1400	rpm
Teneur résiduelle en humidité pondérée après lavage (D)	53.9	%
Teneur finale en humidité après séchage	≤ 3.0	%
Émissions de bruit acoustique aérien pendant le programme Eco 40-60 (phase d'essorage)	72	dB(A) par rapport à 1 pW
Consommation électrique en mode « arrêt » (Po) (le cas échéant)	0.50	W
Consommation électrique en mode « veille » (Psm) (le cas échéant)	0.50	W
Le mode veille inclut-il l'affichage d'informations ?	Non	-
Consommation électrique en mode « veille » (Psm) en condition de veille avec maintien de la connexion au réseau (le cas échéant)	N/A	W
Consommation électrique en mode « départ différé » (Pds) (le cas échéant)	4.00	W

Diagramme électrique

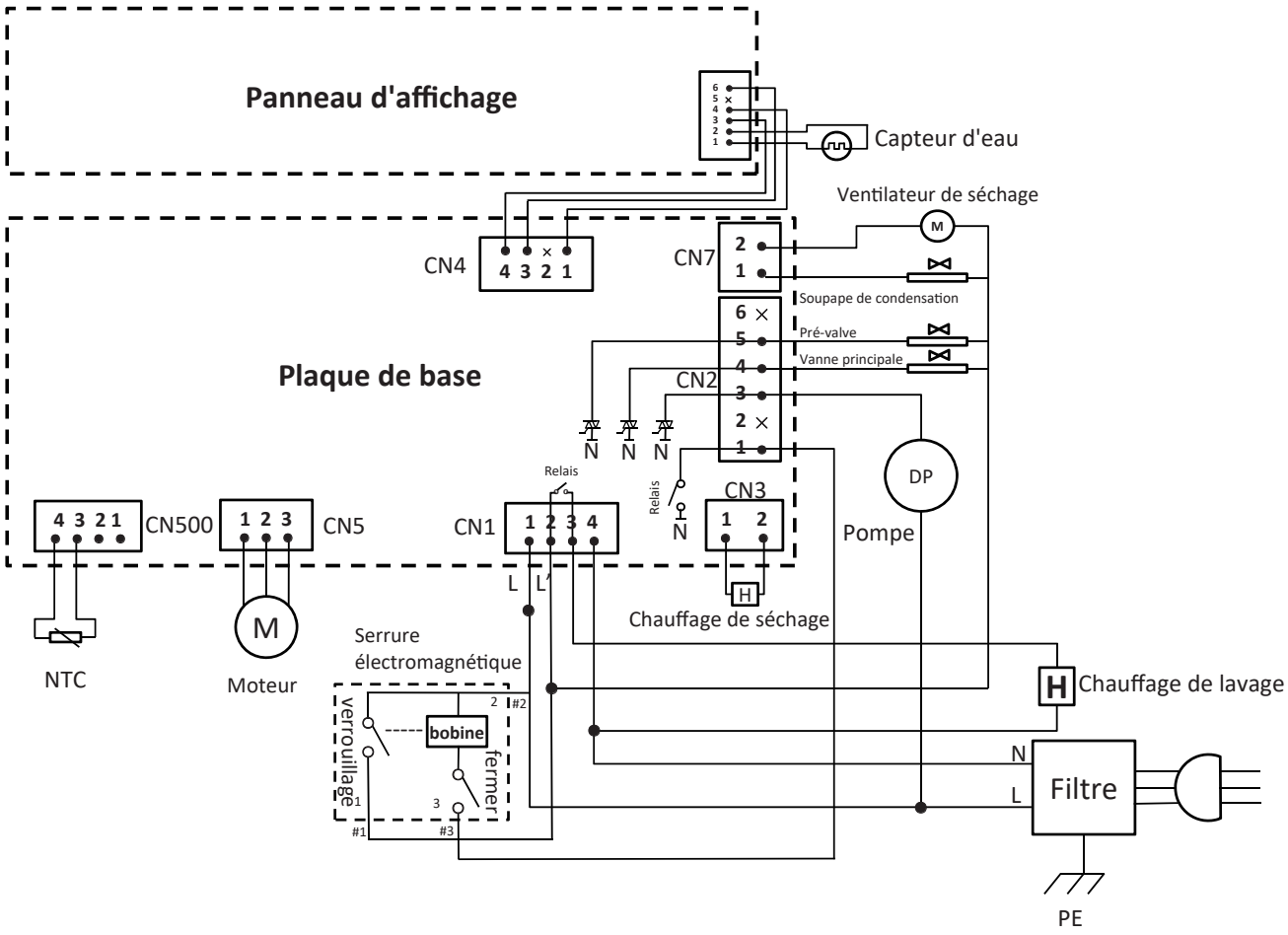

Élimination correcte de ce produit	
	Ce symbole sur le produit ou dans son emballage indique que ce produit ne peut pas être traité comme un déchet ménager. Au lieu de cela, il doit être déposé au point de collecte des déchets approprié pour le recyclage des équipements électriques et électroniques, en veillant à ce que ce produit soit éliminé correctement . Vous aiderez à prévenir les conséquences négatives potentielles pour l'environnement et la santé humaine, qui pourraient autrement être causées par le traitement inapproprié des déchets de ce produit. Pour des informations plus détaillées sur le recyclage de ce produit, veuillez contacter votre conseil local, votre service d'élimination des déchets ménagers ou le magasin où vous avez acheté le produit.

Important :

Si la machine est exposée à des températures inférieures à 0 °C, certaines précautions doivent être prises.

1. **Fermez le robinet.**
2. **Dévissez le tuyau d'entrée.**
3. **Débranchez le tuyau de drainage du support arrière et placez l'extrémité de ce tuyau ainsi que celle du tuyau d'entrée dans un bol. Lancez le programme d'essorage.**
4. **Déconnectez l'appareil.**
5. **Vissez le tuyau d'entrée et repositionnez le tuyau de drainage.**
6. **Lorsque vous prévoyez de redémarrer la machine, assurez-vous que la température ambiante est supérieure à 0 °C.**

Programmes	Programmes time
Mélange	0:51 / 0:53 / **0:59** / 1:28
Éco 40-60	12kg : 4:00
20℃	0:58
Coton	0:56 / 0:58 / **1:14** / 1:34 / 2:11
Rapide 30′	0:30
Rapide 15′	0:15
Nettoyage du tambour	**1:12** / 1:35
Lavage à l’air	0:30
Lavage et séchage 60′	1:00
Sèche	Aut
Laine	0:40 / **0:50** / 0:59
Stériliser	2:11
Rincer+Essorer	0:13
Essorage	0:02 / **0:08** / 0:09 / 0:11

linärie

VOUS VOULEZ EN SAVOIR PLUS ?

Pour plus d'informations sur tous les appareils Linärie, Ou pour obtenir des informations détaillées sur les dimensions et l'installation, appelez ou envoyez un e-mail à notre équipe du service client Ou visitez notre site Web :

France
contact@linarie.fr
www.linarie.fr

Australia
hello@linarie.com.au
www.linarie.com.au

Follow Us
@Linarie.Appliances

© Linärie

Operating and installation instructions: Original √ Translation

MKZ SALES
3 IMPASSE DES JARDINIERS
77400 LAGNY SUR MARNE

Linärie Contact
contact@linarie.fr
www.linarie.fr

The distribution and duplication of this document, as well as the use and disclosure of its contents are prohibited unless expressly authorised.

These operating and installation instructions have been drawn up with the greatest of care. But it cannot be ruled out that subsequent technical modifications have not yet been incorporated or the relevant content has not yet been adapted. Please accept our apologies in this eventuality. An updated version can be requested from our team. Subject to printing errors and mistakes.

© Linärie

All rights reserved.