IN240600147V01_UK_DE

800-198V70_800-198V90

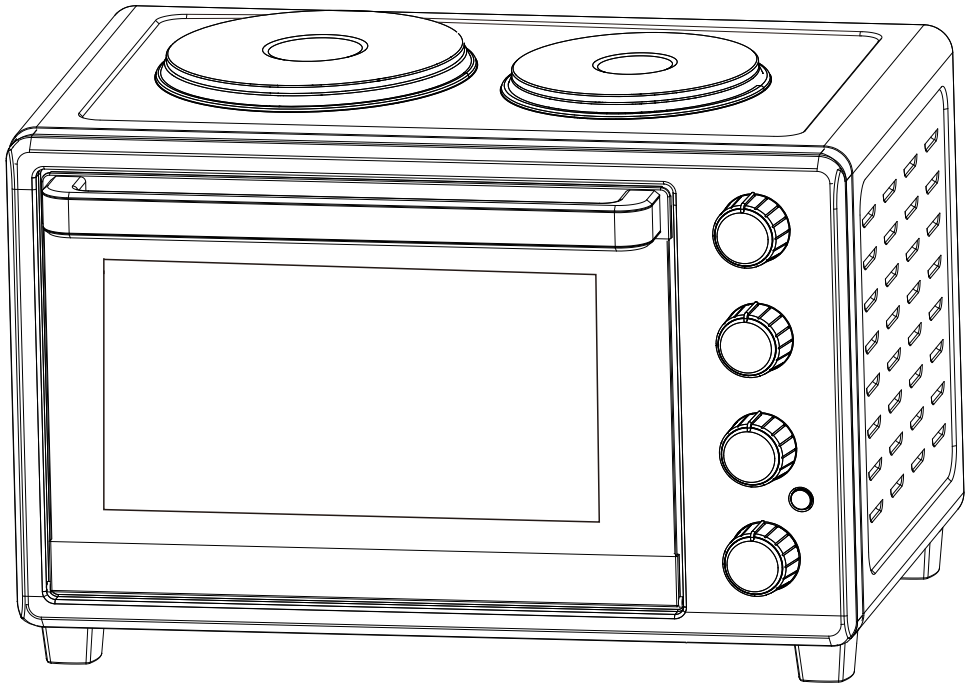

EN_Oven 1600W
Big hot plate 1000W, small hot plate 600W
220-240V~, 50/60Hz
DE_Backofen 1600W
Große Kochplatte 1000W, kleine Kochplatte 600W
220-240V~, 50/60Hz

EN_**IMPORTANT, RETAIN FOR FUTURE REFERENCE: READ CAREFULLY.**

FR_**IMPORTANT:A LIRE ATTENTIVEMENT ET À CONSERVER POUR CONSULTATION ULTÉRIEURE.**

ES_**IMPORTANTE, LEA Y GUARDE PARA FUTURAS REFERENCIAS.**

PT_**IMPORTANTE, RETER PARA REFERÊNCIA FUTURA: LEIA ATENTAMENTE.**

DE_WICHTIG! SORFGFÄLTIG LESEN UND FÜR SPÄTERES NACHSCHLAGEN AUFBEWAHREN.

IT _ **IMPORTANTE! CONSERVARE IL PRESENTE MANUALE PER FUTURO RIFERIMENTO E LEGGERLO ATTENTAMENTE.**

EN

IMPORTANT SAFEGUARDS

1. When using this oven, basic precautions should always be followed, included the followings:
2. Read all instructions.
3. Do not touch hot surface, use handles
4. Close supervision is necessary when any appliance is used by or near children.
5. To protect against electric shock, do not immerse cord, plug or any parts of the oven in water or other liquids.
6. Do not let cord hang over edge of table or counter, or touch hot surface.
7. Do not operate appliances with damaged cord or plug or after the appliance malfunctions, or have been damaged in any manner. Return the appliance to the nearest authorized service center of examination, repair, or adjustment.
8. Do not use mismatched accessory, it may cause hazard or injury.
9. Do not place on or near a hot gas or electric burner, or in a heated oven or in a microwave oven.
10. When operating the oven keep at least 4 inches of space on all sides of the oven to allow for adequate air circulation.
11. Unplug from outlet when not in use and before cleaning. Allow to cool before putting on or taking off parts, and before cleaning.
12. To disconnect, turn the time control to OFF, then remove the plug. Always hold the plug, but never pull the cord.
13. Extreme cautions must be used when moving an appliance containing hot oil or other hot liquid.
14. Do not use metal to touch any part of oven when operating.
15. Be extreme cautions when remove the tray or disposing of hot grease or other hot liquid.
16. Do not clean with metal scouring pads pieces can break off the pad and touch electric parts, creating a risk of electric shock.
17. Never leave the appliances unattended while broiling or toasting.
18. Oversized foods and metal utensils must not be inserted in the oven as they may create a fire or risk of electric shock.
19. A fire may cause if oven is covered or touching inflammable material, including curtains draperies, walls and like, when on operation, Do not store any item on the oven during operation.
20. Extreme caution should be exercised when using containers constructed of anything other than metal or glass.
21. Do not place any of the following materials on the oven: cardboard, plastic, paper or anything similar.
22. Do not store any materials, other than recommended accessories in the oven.
23. Always wear protective, insulated oven gloves when inserting or removing any items from the hot oven.
24. This appliance is for household use only, do not use outdoor.
25. Do not use appliance for other than intended use.
26. This appliance can be used by children aged from 8 years and above and persons with reduced physical, sensory or mental capabilities or lack of experience and knowledge if they have been given supervision or instruction concerning use of the appliance in a safe way and understand the hazards involved.
27. Children shall not play with the appliance. Cleaning and user maintenance shall not be made by children without supervised.
28. If the supply cord is damaged, it must be replaced by the After-sales Service Center or a similarly qualified person in order to avoid a hazard.

29.This symbol its meaning is: Caution, hot surface!
30.Caution: This appliance is hot during and immediately after use. Do not touch.
31.Do not touch the top hot plates when it working and after used!

PARTS OF APPLIANCE

1.Door handle
2.Door glass
3.Door frame
4.Door hook
5.Heating tube
6.Rack position
7.Housing
8.Big hot plate
9.Small hot plate
10.Cooling hole
11.Big hot plate control knob
12.Small hot plate and heating tube control knob
13.Temperature control knob
14.Power indicator
15.Timer
16.Oven foot
17.Bake tray
18.Bake rack
19.Tray handle
20.Crumb tray

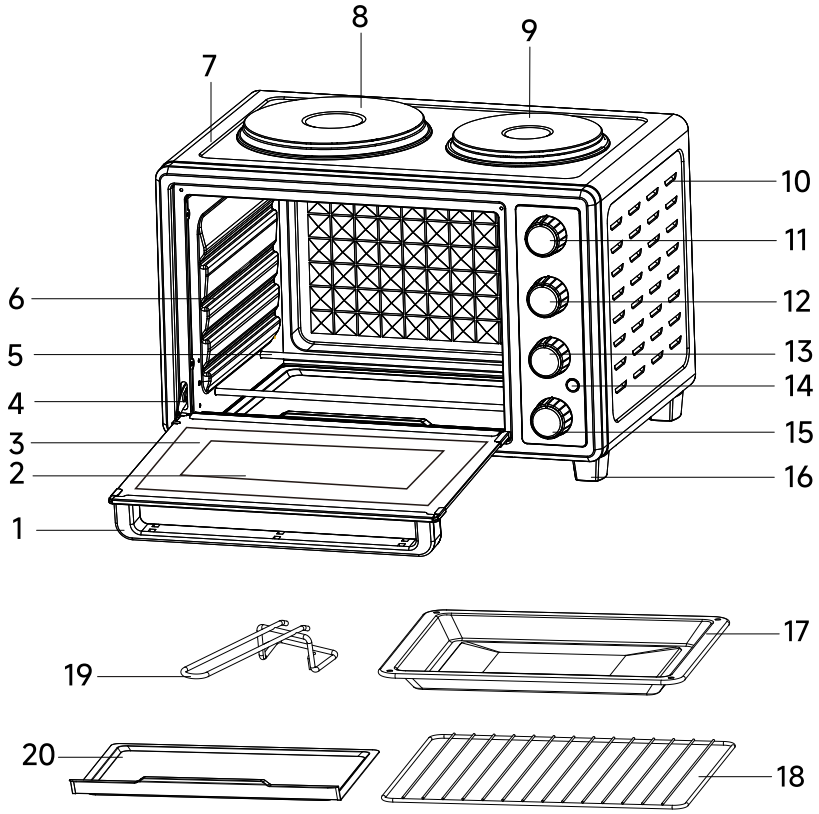

OPERATING INSTRUCTIONS

Before using your oven for the first time, follow these steps:
1.Ensure the appliance is unplugged and the 'TIMER' knob is in the 'OFF' position.
2.Remove all accessories, then wash them in hot water or the dishwasher.
3.Thoroughly dry all accessories and place them back in the oven. Plug the power cord into the wall socket-you can now use your appliance.
4.Once the oven is reassembled, it is recommended to run the oven at the maximum temperature for 15 minutes, eliminating any dirty oil from its surface.

Attention:
During first-time use, the appliance may emit smoke - this is normal and will disappear after five minutes.
During cooking the food, the appliance may emit the vapor, this is normal.

EN

OPERATING INSTRUCTIONS

TEMPERATURE SETTING
Turn the 'temperature' knob clockwise to the desired setting (100-230°C).

TIME SETTING
0-60 MINUTES: The timer can be set up to 60 minutes. The oven will not turn on without the timer being set. When the 'TIMER' knob is in the 'OFF' position, the oven will not operate. To set the time, turn the knob clockwise. When the time has been set, the indicator light will be on. When the timer reaches the 'OFF' position, a bell will sound -the power supply will turn off automatically.

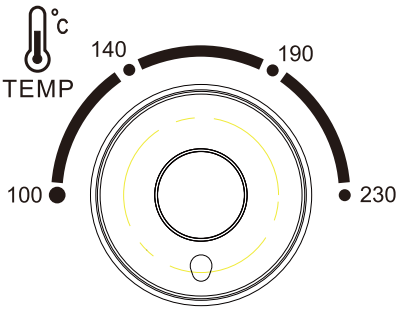

ADJUSTING TIME
The timer can be changed during the cooking cycle. Just turn the 'TIMER' knob to the desired time and continue cooking. NOTE: To select a cooking time, first rotate the 'TIMER' knob to over 10 minutes, then switch it back to the time you require.

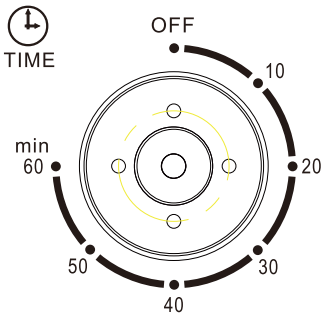

MODE KNOB

1.Set the appliance to ' ' for the upper heating position.
Only the upper heating elements will work.
2.Set the appliance to ' ' for the lower heating position.
Only the lower heating elements will work.
3.Set the appliance to ' ' for the upper and lower positions.
Both heating elements will work simultaneously.
4.Set the appliance to ' ' for the small hot plate position.
Only the small hot plate work.
5.Turn the function knob to the 'OFF' position.
All functions are disabled.

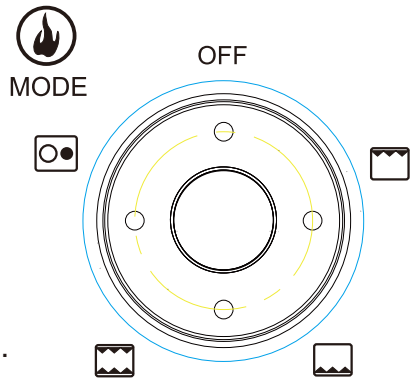

Set this knob to control the big hot plate only.
1.Set ' ON ' and set the timer at the same time, the big hot plate will start work.
2.Set 'OFF' and set the timer to 'OFF', the big hot plate will not work.

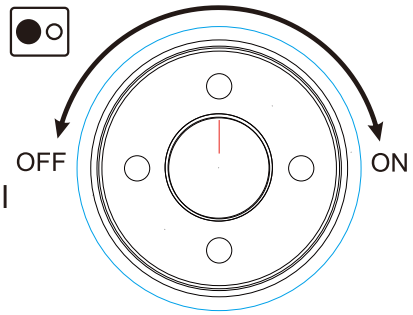

About the hot plates and oven

1. The power of big hot plate is 1000W, the power of small hot plate is 600W.
2.The big hot plate can work with oven together, operation as below:
a) Turn on the big hot plate‘ ’ and select the upper heating ‘ ’,then set the timer, the big hot plate with upper heating work together.
b) Turn on the big hot plate‘ ’ and select the lower heating ‘ ’,then set the timer, the big hot plate with lower heating work together.
c) Turn on the big hot plate‘ ’ and select the upper and lower heating ‘ ’,then set the timer, the big hot plate with upper and lower heating work together.
3.The big and small hot plate can work together, turn on the big hot plate ‘ ’, then select the small hot plate ‘ ’, then set the timer, the big and small hot plate will work together.

Attention:

1.Do not touch the hot plates when it is working and after used, to avoid burns! Keep children away when using.
2.Do not put plastic containers, paper or other flammable materials on the hot plates!
3.Please pay attention to all the containers which put on the hot plates when it is working.
The metal pans and pots will blacken when burned on empty, and high-temperature-resistant glass and ceramic containers will break down after burned on empty.
4.Please always put the containers on the hot plates when you use hot plates, do not let it work without containers, to avoid malfunctions.
5.The hot plates is for cookware only, do not use for other purposes.

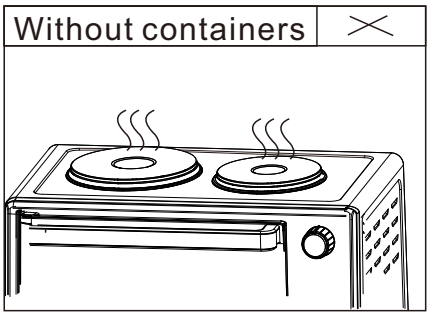

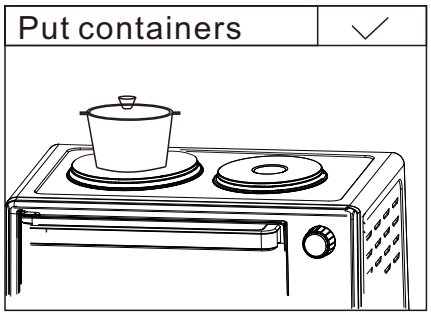

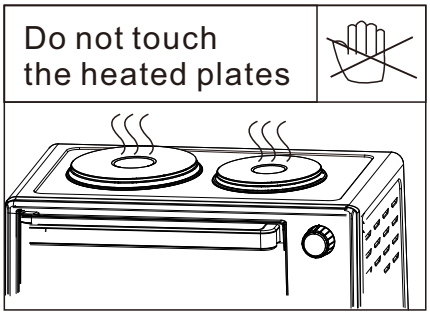

Maintenance and Cleaning

1. After each use, clean the appliance to prevent grease accumulation and avoid unpleasant odors.
2. Before cleaning, unplug the appliance and wait for it to cool down completely.
3. Do not immerse the appliance in water or wash it under a tap.
4. Removable grill rack and bake tray can be washed as normal kitchenware.
5. Clean the outside of the surface with a damp cloth.
6. Do not use abrasive cleaners or sharp utensils to clean the oven. The scratching may weaken the appliance and cause it to shatter
7. Before plugging in the appliance, ensure all removable accessories and surfaces are completely dry.
8. After used the appliance, ensure all accessories, inner cavity and hot plates are complete dry.
9. Please empty burn the appliance for 15 minutes for the first time use.

It is normal for the item to interrupt heating for 3-4 minutes when the temperature reaches the set temperature. When the temperature reaches the set temperature, the thermostat will interrupt the heating, when the temperature is lower than the set temperature, the thermostat will start heating again.

The Item with ±30°C temperature difference, it is normal.
Reference for different ambient temperature ranges:
1) In 0°C environment use: should be set 20-25 °C lower than the temperature you want.
2) In 25°C environment use: the internal temperature of the oven is the set temperature.
3) In 35°C environment use: the temperature should be set 20-25°C higher than the temperature you want.

Correct Disposal of this product	
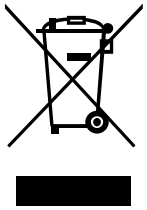	Waste electrical products should not be disposed of with household waste. Please recycle where facilities exist. Check with your local authority or retailer for recycling advice.

Caution: Whilst the appliance is in use, the surface can become hot-do not touch!

WICHTIGE SCHUTZKLAUSELN

1. Bei der Verwendung dieses Ofens sollten immer die folgenden grundlegenden Vorsichtsmaßnahmen beachtet werden:
2. Lesen Sie alle Anweisungen.
3. Berühren Sie keine heiße Oberfläche, benutzen Sie Griffe.
4. Wenn ein Gerät von oder in der Nähe von Kindern benutzt wird, ist eine strenge Aufsicht erforderlich.
5. Zum Schutz vor elektrischem Schlag das Kabel, den Stecker oder Teile des Backofens nicht in Wasser oder andere Flüssigkeiten eintauchen.
6. Lassen Sie das Kabel nicht über die Kante eines Tisches oder einer Arbeitsplatte hängen und berühren Sie keine heißen Oberflächen.
7. Nehmen Sie das Gerät nicht in Betrieb, wenn das Kabel oder der Stecker beschädigt ist oder wenn das Gerät eine Fehlfunktion aufweist oder in irgendeiner Weise beschädigt wurde. Bringen Sie das Gerät zur Überprüfung, Reparatur oder Einstellung zum nächstgelegenen autorisierten Servicecenter.
8. Verwenden Sie kein falsches Zubehör, da dies zu Gefahren oder Verletzungen führen kann.
9. Stellen Sie das Gerät nicht auf oder in die Nähe eines heißen Gas- oder Elektrobrenners, in einen beheizten Ofen oder in eine Mikrowelle.
10. Achten Sie beim Betrieb des Backofens darauf, dass an allen Seiten des Backofens ein Abstand von mindestens 10 cm eingehalten wird, um eine ausreichende Luftzirkulation zu gewährleisten.
11. Ziehen Sie den Stecker aus der Steckdose, wenn Sie das Gerät nicht benutzen und bevor Sie es reinigen. Lassen Sie das Gerät abkühlen, bevor Sie Teile anbringen oder abnehmen und bevor Sie es reinigen.
12. Um die Verbindung zu trennen, schalten Sie die Zeitschaltuhr auf OFF und ziehen Sie den Stecker ab. Halten Sie immer den Stecker fest, aber ziehen Sie nicht am Kabel.
13. Besondere Vorsicht ist geboten, wenn ein Gerät mit heißem Öl oder anderen heißen Flüssigkeiten bewegt wird.
14. Berühren Sie während des Betriebs keine Teile des Ofens mit Metall.
15. Seien Sie äußerst vorsichtig, wenn Sie das Blech entfernen oder heißes Fett oder andere heiße Flüssigkeiten entsorgen.
16. Reinigen Sie das Gerät nicht mit Scheuerschwämmen aus Metall, da sich Teile des Schwamms lösen und elektrische Teile berühren können, wodurch die Gefahr eines Stromschlags besteht.
17. Lassen Sie das Gerät während des Bratens oder Toastens niemals unbeaufsichtigt.
18. Übergroße Lebensmittel und Metallutensilien dürfen nicht in den Backofen eingeführt werden, da sie einen Brand oder einen elektrischen Schlag verursachen können.
19. Es besteht Brandgefahr, wenn der Backofen während des Betriebs abgedeckt ist oder brennbares Material, wie Vorhänge, Wände und ähnliches, berührt.
20. Bei der Verwendung von Behältern, die nicht aus Metall oder Glas bestehen, ist äußerste Vorsicht geboten.
21. Legen Sie keine der folgenden Materialien auf den Ofen: Pappe, Plastik, Papier oder Ähnliches.
22. Bewahren Sie keine anderen Materialien als das empfohlene Zubehör im Backofen auf.
23. Tragen Sie immer schützende, isolierte Ofenhandschuhe, wenn Sie Gegenstände in den heißen Ofen einführen oder aus ihm entnehmen.
24. Dieses Gerät ist nur für den Hausgebrauch bestimmt und darf nicht im Freien verwendet werden.
25. Verwenden Sie das Gerät nicht für andere als die vorgesehenen Zwecke.
26. Dieses Gerät kann von Kindern ab 8 Jahren und darüber sowie von Personen mit verringerten physischen, sensorischen oder geistigen Fähigkeiten oder Mangel an Erfahrung und Wissen benutzt werden, wenn sie beaufsichtigt oder bezüglich des sicheren Gebrauchs des Geräts unterwiesen wurden und die daraus resultierenden Gefahren verstehen.
27. Kinder dürfen nicht mit dem Gerät spielen. Reinigung und Benutzerwartung dürfen nicht von Kindern ohne Aufsicht durchgeführt werden.
28. Wenn das Netzkabel beschädigt ist, muss es durch den Kundendienst oder eine ähnlich qualifizierte Person ausgetauscht werden, um Gefahren zu vermeiden.

29. dieses Symbol bedeutet: Vorsicht, heiße Oberfläche!
30. Vorsicht: Dieses Gerät ist während und unmittelbar nach dem Gebrauch heiß. Nicht berühren.
31 Berühren Sie nicht die oberen Heizplatten während und nach dem Gebrauch!

TEILE DES GERÄTS

1. der Türgriff
2.das Türglas
3.der Türrahmen
4.der Türhaken
5.Heizungsrohr
6.Gestellposition
7.das Gehäuse
8.große Heizplatte
9.kleine Heizplatte
10.die Kühlungsöffnung
11.großer Heizplatten-Regulierknopf
12.Bedienknopf für kleine Heizplatte und Heizrohr
13.Temperaturregelknopf
14.Leistungsanzeige
15.Zeitschaltuhr
16.Fuß des Backofens
17.Backblech
18.Backblech
19.Griff des Backblechs
20.Krümelfach

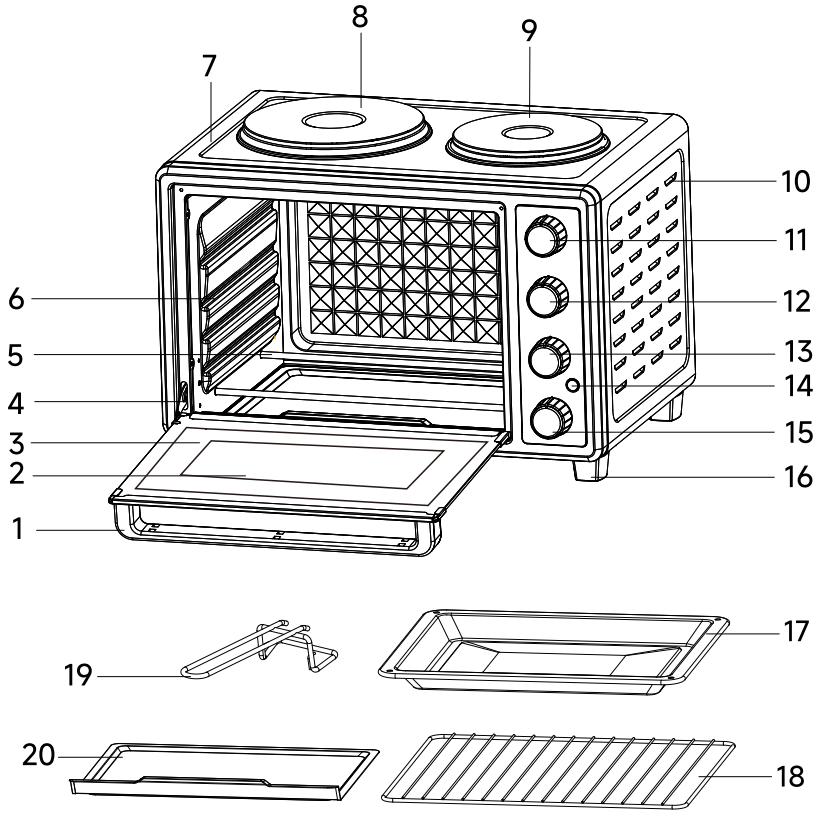

BETRIEBSANLEITUNG

Bevor Sie Ihren Backofen zum ersten Mal in Betrieb nehmen, führen Sie bitte die folgenden Schritte aus:
1. vergewissern Sie sich, dass das Gerät vom Stromnetz getrennt ist und der TIMER-Knopf auf OFF steht.
2 Nehmen Sie alle Zubehörteile heraus und waschen Sie sie in heißem Wasser oder in der Spülmaschine.
3. trocknen Sie alle Zubehörteile gründlich ab und stellen Sie sie wieder in den Ofen. Stecken Sie das Netzkabel in die Steckdose - Sie können das Gerät jetzt benutzen.
4 Nach dem Zusammenbau des Backofens empfiehlt es sich, den Ofen 15 Minuten lang bei maximaler Temperatur laufen zu lassen, um das schmutzige Öl von der Oberfläche zu entfernen.

Achtung!
Bei der ersten Inbetriebnahme kann das Gerät Rauch entwickeln - dies ist normal und verschwindet nach fünf Minuten.
Während des Garens der Speisen kann das Gerät Dampf ausstoßen, dies ist normal.

BETRIEBSANLEITUNG

TEMPERATUREINSTELLUNG
Drehen Sie den 'Temperatur'-Knopf im Uhrzeigersinn auf die gewünschte Einstellung (100-230°C).

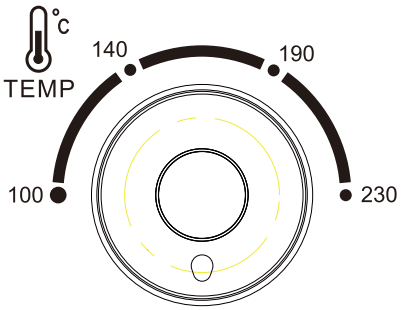

ZEIT EINSTELLUNG
0-60 MINUTEN: Der Timer kann auf bis zu 60 Minuten eingestellt werden. Der Backofen schaltet sich nicht ein, wenn der Timer nicht eingestellt ist. Wenn der 'TIMER'-Knopf auf 'OFF' steht, ist der Backofen nicht in Betrieb. Um die Zeit einzustellen, drehen Sie den Knopf im Uhrzeigersinn. Wenn die Zeit eingestellt ist, leuchtet die Kontrollleuchte auf. Wenn der Timer die Position „OFF“ erreicht, ertönt ein Glockenton - die Stromversorgung schaltet sich automatisch aus.

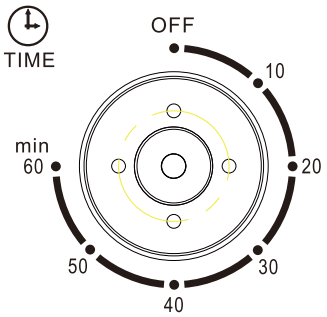

EINSTELLUNG DER ZEIT
Der Timer kann während des Garvorgangs geändert werden. Drehen Sie einfach den 'TIMER'-Knopf auf die gewünschte Zeit und setzen Sie den Garvorgang fort.
HINWEIS: Um eine Garzeit zu wählen, drehen Sie den 'TIMER'-Knopf zunächst auf über 10 Minuten und dann zurück auf die gewünschte Zeit.

MODE-KNOPF

1. stellen Sie das Gerät auf ' ' für die obere Heizposition.
Es funktionieren nur die oberen Heizelemente.
2. stellen Sie das Gerät auf ' ' für die untere Heizposition.
Nur die unteren Heizelemente sind in Betrieb.
3.das Gerät auf ' ' für die obere und untere Position einstellen.
Beide Heizelemente sind gleichzeitig in Betrieb.
4) Stellen Sie das Gerät auf ' ' für die Position der kleinen Heizplatte.
Es funktioniert nur die kleine Kochplatte.
5) Drehen Sie den Funktionsknopf auf die Position 'OFF'.
Alle Funktionen sind ausgeschaltet.

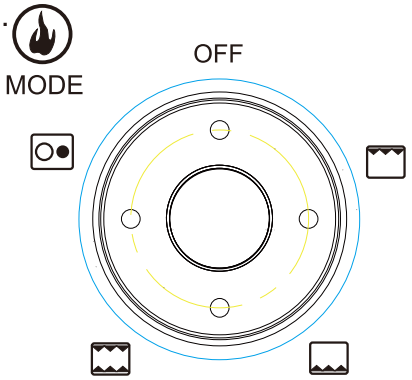

Stellen Sie diesen Knopf so ein, dass er nur die große Kochplatte steuert.
1. stellen Sie 'ON' ein und stellen Sie gleichzeitig den Timer ein, die große Kochplatte wird in Betrieb genommen.
2. stellen Sie 'OFF' ein und stellen Sie den Timer auf 'OFF', die große Kochplatte funktioniert nicht.

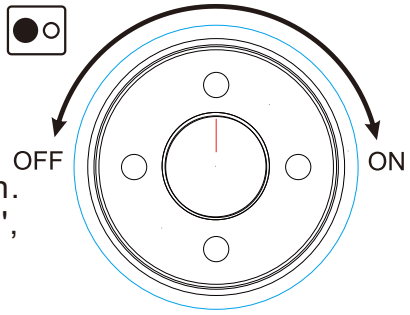

Über die Kochplatten und den Ofen

1. Die Leistung der großen Kochplatte ist 1000W, die Leistung der kleinen Kochplatte ist 600W.
2. die große Kochplatte kann mit dem Backofen zusammenarbeiten, Bedienung wie unten:

a) Schalten Sie die große Kochplatte ein' ' und wählen Sie die obere Heizung ' ', dann stellen Sie den Timer ein, die große Kochplatte und die obere Heizung arbeiten zusammen.

b) Schalten Sie die große Kochplatte ein' ' und wählen Sie die untere Heizung ' ', dann stellen Sie den Timer ein, die große Kochplatte mit der unteren Heizung arbeiten zusammen.

c) Schalten Sie die große Kochplatte ein' ' und wählen Sie die obere und untere Heizung ' ', dann stellen Sie den Timer ein, die große Kochplatte mit oberer und unterer Heizung arbeiten zusammen.

3. die große und die kleine Heizplatte können zusammen arbeiten, schalten Sie die große Heizplatte ein ' ', dann wählen Sie die kleine Heizplatte ' ', dann stellen Sie den Timer ein, die große und die kleine Heizplatte arbeiten zusammen.

Achtung!

1. berühren Sie die Heizplatten nicht, wenn sie in Betrieb sind und nachdem sie benutzt wurden, um Verbrennungen zu vermeiden!
Halten Sie Kinder während der Benutzung fern.
2. stellen Sie keine Plastikbehälter, Papier oder andere brennbare Materialien auf die Kochplatten!
3. achten Sie bitte auf alle Behälter, die Sie während des Betriebs auf die Kochplatten stellen.
Die Metallpfannen und -töpfe werden schwarz, wenn sie leer sind, und die hochtemperaturbeständigen Glas- und Keramikbehälter zerbrechen, wenn sie leer sind.
4. stellen Sie bitte immer die Behälter auf die Kochplatten, wenn Sie die Kochplatten benutzen, lassen Sie sie nicht ohne Behälter arbeiten, um Fehlfunktionen zu vermeiden.
5. die Kochplatten ist für Kochgeschirr nur, nicht für andere Zwecke verwenden.

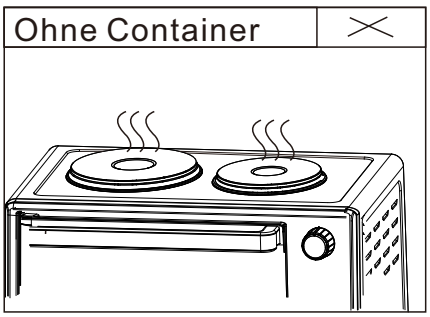

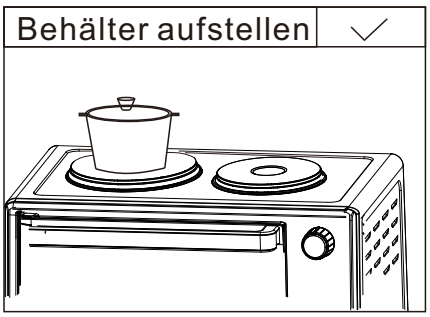

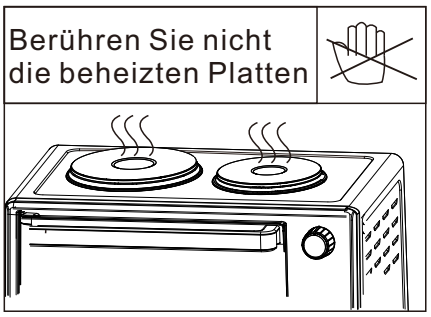

Wartung und Reinigung
1. Reinigen Sie das Gerät nach jedem Gebrauch, um Fettansammlungen zu vermeiden und unangenehme Gerüche zu verhindern.
2. Ziehen Sie vor der Reinigung den Netzstecker und warten Sie, bis das Gerät vollständig abgekühlt ist.
3. Tauchen Sie das Gerät nicht in Wasser ein und waschen Sie es nicht unter dem Wasserhahn.
4. Der herausnehmbare Grillrost und das Backblech können wie normales Küchengeschirr gereinigt werden.
5. Reinigen Sie die Außenseite der Oberfläche mit einem feuchten Tuch.
6. Verwenden Sie zum Reinigen des Backofens keine Scheuermittel oder scharfen Gegenstände. Die Kratzer können das Gerät schwächen und zum Zerbrechen bringen.
7. Vergewissern Sie sich, dass alle abnehmbaren Zubehörteile und Oberflächen vollständig trocken sind, bevor Sie das Gerät einstecken.
8. Vergewissern Sie sich nach der Benutzung des Geräts, dass alle Zubehörteile, der Innenraum und die Kochplatten vollständig trocken sind.
9. Bitte lassen Sie das Gerät bei der ersten Verwendung 15 Minuten lang leer brennen.

Es ist normal, dass das Gerät die Heizung für 3-4 Minuten unterbricht, wenn die Temperatur die eingestellte Temperatur erreicht. Wenn die Temperatur die eingestellte Temperatur erreicht, unterbricht der Thermostat den Heizvorgang. Wenn die Temperatur unter die eingestellte Temperatur sinkt, beginnt der Thermostat wieder mit dem Heizen.

Bei einem Temperaturunterschied von ±30°C ist dies normal.
Referenz für verschiedene Umgebungstemperaturbereiche:
1) Bei einer Umgebungstemperatur von 0°C: Die Temperatur sollte 20-25°C niedriger als die gewünschte Temperatur eingestellt werden.
2) Bei einer Umgebungstemperatur von 25°C: Die Innentemperatur des Ofens ist die eingestellte Temperatur.
3) Bei einer Umgebungstemperatur von 35°C: Die Temperatur sollte 20-25°C höher als die gewünschte Temperatur eingestellt werden.

Korrekte Entsorgung dieses Produkts	
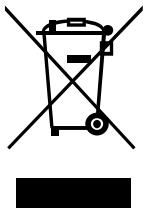	Elektroaltgeräte sollten nicht mit dem Hausmüll entsorgt werden. Bitte recyceln Sie sie dort, wo es entsprechende Einrichtungen gibt. Erkundigen Sie sich bei Ihrer örtlichen Behörde oder Ihrem Händler nach Recycling-Tipps.

Vorsicht! Wenn das Gerät in Betrieb ist, kann die Oberfläche heiß werden - nicht berühren!

US

If you have any questions, please contact our customer care center.
Our contact details are below:

001-877-644-9366

customerservice@aosom.com

Imported by Aosom LLC
27150 SW Kinsman Rd Wilsonville, OR 97070 USA
MADE IN CHINA

CA

If you have any questions, please contact our customer care center.
Our contact details are below:

416-792-6088

customerservice@aosom.ca

Imported by Aosom Canada Inc.
7270 Woodbine Avenue, Unit 307, Markham,
Ontario Canada L3R 4B9
MADE IN CHINA

Si vous avez la moindre question, veuillez contacter notre centre d'assistance à la clientèle.
Nos coordonnées sont les suivantes:

416-792-6088

customerservice@aosom.ca

Importé par Aosom Canada Inc.
7270 Woodbine Avenue, unité 307,
Markham, Ontario Canada L3R 4B9
Fabriqué en Chine

UK

If you have any questions, please contact our customer care center.
Our contact details are below:

0044-800-240-4004

enquiries@mhstar.co.uk

IMPORTER ADDRESS:
MH STAR UK LTD
Unit 27, Perivale Park,
Horsenden lane South
Perivale, UB6 7RH
MADE IN CHINA

ES

Si tiene alguna pregunta, comuníquese con nuestro Centro de Atención al Cliente.
Nuestros datos de contacto son los siguientes:

0034-931294512

atencioncliente@aosom.es

IMPORTADOR:
SPANISH AOSOM, S.L.
C/ ROC GROS, Nº 15. 08550, ELS HOSTALETS DE BALENYÀ, SPAIN.
B66295775
WWW.AOSOM.ES
HECHO EN CHINA

PT

Se tiver alguma dúvida, por favor contacte o nosso Centro de Atendimento ao Cliente.
Os nossos dados de contacto são os seguintes:

0034-931294512 (SEG-SEX DAS 7:30H ÀS 16:30H)

info@aosom.pt.

IMPORTADOR:
SPANISH AOSOM, S.L
C.ROC GROS N.15, 08550. ELS HOSTALETS DE BALENYÀ
WWW.AOSOM.PT

DE

Wenn Sie Fragen haben, wenden Sie sich bitte an unser Kundendienstzentrum.
Unsere Kontaktdaten stehen unten:

0049-0(40)-88307530 service@aosom.de

ADRESSE DES IMPORTEURE:
MH Handel GmbH
Wendenstraße 309
D-20537 Hamburg
Germany
IN CHINA HERGESTELLT

IT

In caso di dubbio, si prega di contattare il nostro centro assistenza clienti.
I nostri dettagli di contatto sono di seguito:

0039-0249471447 clienti@aosom.it

IMPORTATO DA:
AOSOM Italy srl
Centro Direzionale Milanofiori
Strada 1 Palazzo F1
20057 Assago (MI)
P.I.: 08567220960
FATTO IN CINA

FR

Si vous avez la moindre question, veuillez contacter notre centre d'assistance à la clientèle.
Nos coordonnées sont les suivantes:

0033-1-84166106

aosom@mhfrance.fr

Importé par:
MH France
2, rue Maurice Hartmann
92130 Issy-les-Moulineaux
France
Fabriqué en Chine