tineco

iCARPET SPOT SERIES

Spot Cleaner

FR Mode D'emploi

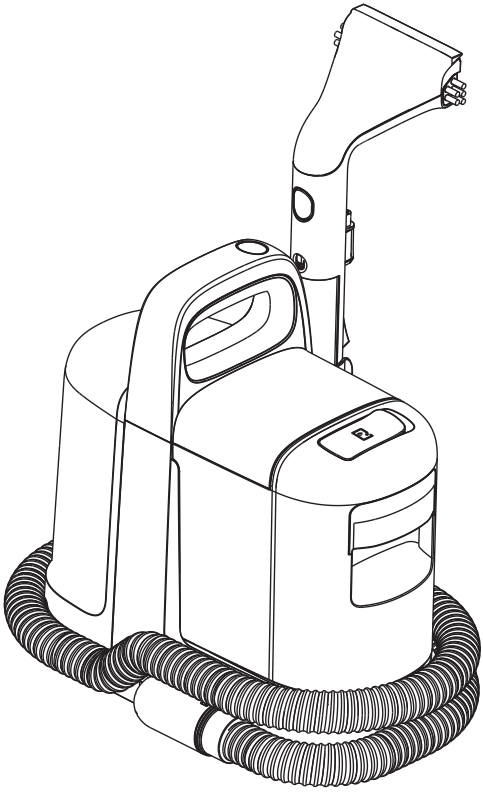

*Actual product may differ from illustration.

TINECO IS HERE TO HELP.

We'll get back to you within 24 hours.

www.tineco.com

A

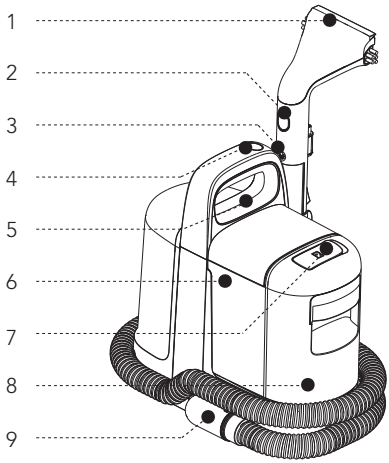

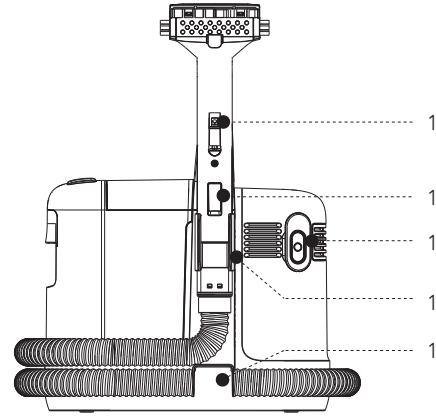



15

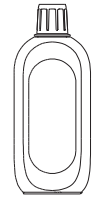

16



17

B-1

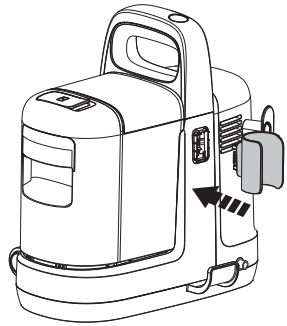

B-2

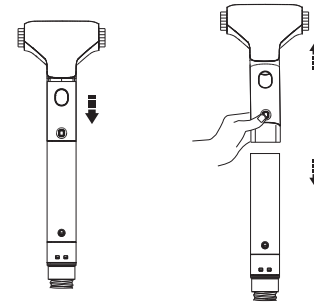

C-1

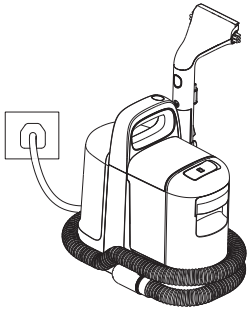

C-2

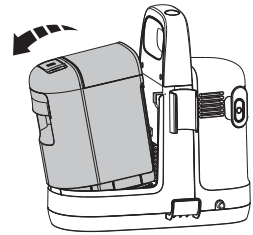

C-3

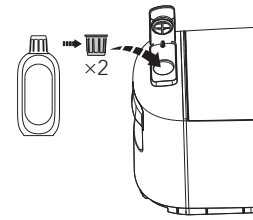

C-4

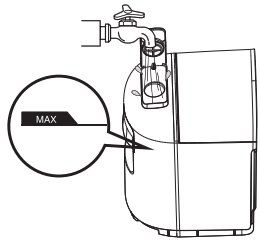

C-5

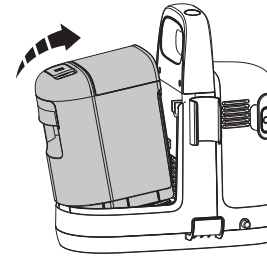

C-6

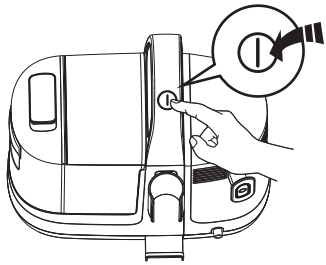

C-7

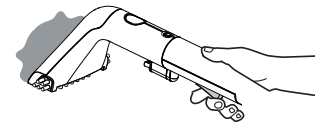

D-1

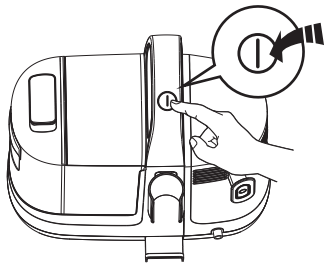

D-2

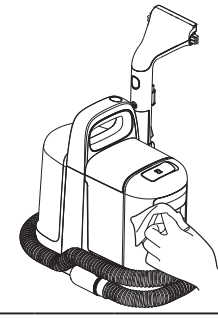

D-3

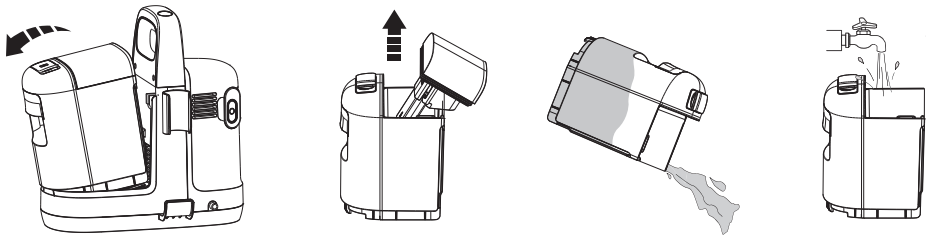

D-4

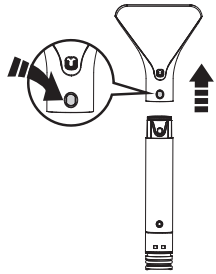

D-5

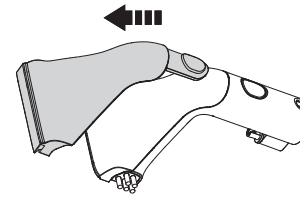

D-6

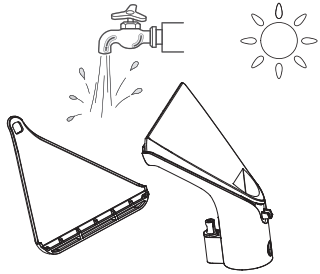

D-7

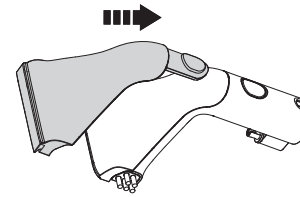

D-8

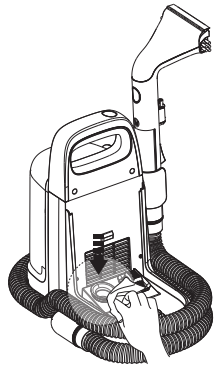

E-1

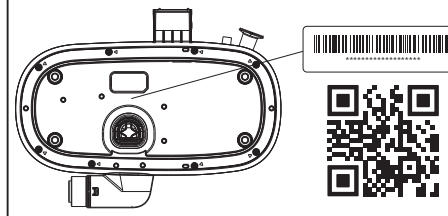

SOMMAIRE

Spécifications 16
Présentation 16
Assemblage 16
Fonctionnement 17
Entretien 17
Guide de dépannage 18
Garantie 18

FR

SPÉCIFICATIONS

Produit	Série iCARPET SPOT
Entrée c.a.	220-240 V 50-60 Hz
Puissance d'alimentation	300 W
Capacité du REP	0,8 L
Capacité du RES	0,6 L
Étanchéité	IPX4

- Toutes les données et instructions techniques de ce manuel sont basées sur les résultats des tests effectués en laboratoire par Tineco ou des tiers désignés. La société se réserve tous les droits pour les explications finales.

PRÉSENTATION

Remarque :
Les accessoires peuvent varier selon les marchés. Si vous avez besoin de plus d'accessoires, veuillez aller sur le site **www.tineco.com** ou **store.tineco.com**.

1 Brosse à tapisserie
2 Bouton de déverrouillage du couvercle de la brosse à tapisserie
3 Bouton de libération de la brosse à tapisserie
4 Bouton d'alimentation
5 Poignée
6 RES (Réservoir d'eau sale)
7 Port de remplissage du REP
8 REP (Réservoir d'eau propre)
9 Tube
10 Buse de pulvérisation d'eau
11 Gâchette de pulvérisation d'eau
12 Crochet de rangement du cordon d'alimentation
13 Socle de rangement de la poignée
14 Socle de rangement de la poignée du tuyau
15 Couvercle en caoutchouc
16 Solution de nettoyage et de désodorisation de tapis
17 Formule de prétraitement

Fig. A

ASSEMBLAGE

Comment assembler/ désassembler l'appareil

Remarque :
Pour l'ensemble constitué du réservoir d'eau, reportez-vous aux sections « Fonctionnement » et « Entretien ».

• Alignez le socle de rangement de la poignée avec la boucle du corps et poussez-le vers l'intérieur pour l'installer.
Fig. B-1
• Appuyez sur le composant vers le bas jusqu'à entendre un clic pour terminer l'installation.
• Appuyez sur le bouton de déverrouillage pour retirer le composant.
Fig. B-2

FONCTIONNEMENT

Préparation à l'utilisation

Remarque :
Prétraitez les taches et les zones à fort passage avec la solution de nettoyage Tineco Pretreat pour obtenir un meilleur effet de nettoyage. Suivez les instructions sur la bouteille.

• Déroulez le cordon d'alimentation et branchez-le dans une prise électrique.
Fig. C-1

Remplissage du réservoir d'eau propre

1.Retirer le réservoir d'eau propre.
Fig. C-2
2.Ouvrez le bouchon du réservoir, ajoutez deux bouchons de solution.
Fig. C-3
3.Remplissez d'eau jusqu'à la ligne MAX et fermez hermétiquement le bouchon.
Fig. C-4
4.Remettez le réservoir d'eau propre dans l'appareil.
Fig. C-5

Utilisation du nettoyeur

1.Appuyez sur le bouton d'alimentation pour allumer le nettoyeur.
Fig. C-6
2.Appuyez sur la gâchette de pulvérisation d'eau pour pulvériser de l'eau.
Fig. C-7

ENTRETIEN

Remarque :
• Pour obtenir des performances optimales et éviter les odeurs, nettoyez et séchez toujours complètement le RES, la brosse à tapisserie et le couvercle de la brosse après chaque utilisation.
• Assurez-vous que chaque pièce est correctement installée, sinon l'appareil peut ne pas fonctionner correctement.
• Après l'entretien, placez l'appareil verticalement sur la station de recharge. N'exposez pas l'appareil à la lumière directe du soleil et rangez-le à l'intérieur dans un endroit sec.

Corps principal

1.Pour réduire le risque de blessure, éteignez l'appareil avant de procéder à l'entretien.
Fig. D-1
2.Utilisez un chiffon pour nettoyer la surface avec un détergent neutre. Le chiffon doit être sec pour éviter que de l'eau ne pénètre dans l'appareil.
Fig. D-2

Réservoir d'eau sale

1.Lorsque l'eau sale atteint la ligne Max, l'appareil émet un son anormal.
2.Tirez le couvercle du réservoir vers le haut pour vider le RES. Rincez l'intérieur du RES et du couvercle et replacez-le dans l'appareil.
Fig. D-3

Brosse à tapisserie

1.Appuyez sur le bouton de déverrouillage et retirez la brosse.
Fig. D-4
2.Retirez le couvercle supérieur et la tête de brosse.
Fig. D-5
3.Rincez à l'eau. Laissez sécher complètement avant de remettre en place.
Fig. D-6
4.Réinstallez.
Fig. D-7

Canal de débris

- Retirez le réservoir d'eau sale, nettoyez l'orifice d'eau sale à l'aide d'un chiffon humide.

Fig. D-8

Scannez le code QR ci-dessous pour accéder à des vidéos sur l'entretien des produits.





FR

GUIDE DE DÉPANNAGE

Problème	Solution
La tête de la brosse ne pulvérise pas d'eau	Remplissez le réservoir d'eau propre avec de l'eau
L'appareil émet un son anormal	Videz le réservoir d'eau sale
Faible puissance d'aspiration	Retirez le couvercle de la brosse, rincez manuellement la tête de la brosse, puis remettez le couvercle en place pour l'utiliser

Remarque :

Si le guide de dépannage ci-dessus ne fournit pas de solution, veuillez consulter notre site Web **www.tineco.com** pour plus d'aide.

GARANTIE

GARANTIE LIMITÉE DE 2 ANS

- Elle s'applique uniquement aux achats effectués auprès des détaillants autorisés de Tineco.
- Elle est soumise au respect des exigences décrites dans ce manuel d'instructions, et est soumise à d'autres conditions décrites ci-dessous.
- Cette garantie est régie et interprétée en vertu des lois du pays dans lequel a eu lieu l'achat. Nous fournissons une garantie de 2 ans ou une période de garantie comme stipulée par le droit local applicable, la période la plus longue étant retenue.

CE QUI EST COUVERT

- Votre appareil Tineco bénéficie d'une garantie de 2 ans contre les défauts d'origine du matériel et de fabrication, lorsqu'il est utilisé à des fins domestiques conformément au manuel d'utilisation de Tineco. Les accessoires motorisés et la batterie achetés séparément sont livrés avec une garantie de 1 an.
- Cette garantie fournit, sans frais supplémentaires, toute la main-d'œuvre et les pièces nécessaires pour assurer que votre appareil est en bon état de fonctionnement pendant la période de garantie.
- Cette garantie n'est valable que pour l'utilisation dans le pays où l'appareil a été vendu.

CE QUI N'EST PAS COUVERT

Tineco ne sera pas responsable des coûts, dommages ou réparations résultant de ce qui suit :

- Appareils achetés auprès d'un revendeur non autorisé.
- Manipulation ou fonctionnement négligent, mauvaise utilisation, abus et/ou manque d'entretien ou utilisation non conforme au manuel d'utilisation Tineco.

- Utilisation de l'appareil autre que pour des usages domestiques normaux, c'est-à-dire, à des fins commerciales ou de location.
- Utilisation de pièces non conformes au manuel d'utilisation Tineco.
- Utilisation de pièces et d'accessoires autres que ceux produits ou recommandés par Tineco.
- Facteurs externes non liés à la qualité et à l'utilisation du produit, tels que la météo, les modifications, les accidents, les pannes électriques, les surtensions ou les catastrophes naturelles.
- Réparations ou modifications effectuées par des parties ou des agents non autorisés.
- Absence de nettoyage des obstructions et autres matières dangereuses de l'appareil.
- Usure normale, y compris l'usure normale des pièces, telles que la poubelle, la ceinture, le filtre, le filtre HEPA, la barre de brosse, le cordon d'alimentation (ou lorsqu'un dommage externe ou un abus est diagnostiqué), les tapis ou planchers endommagés en raison d'une utilisation non conforme aux instructions du fabricant.
- Réduction du temps de décharge de la batterie en raison du vieillissement ou de l'usure de la batterie.

LIMITATIONS DE GARANTIE

- Toute garantie implicite relative à votre appareil, y compris, mais sans s'y limiter, la garantie de qualité marchande ou la garantie d'adéquation à un usage particulier, est limitée à la durée de cette garantie.
- La couverture de la garantie s'applique uniquement au propriétaire d'origine et à la batterie d'origine et n'est pas transférable.
- Cette garantie limitée vous donne des droits légaux spécifiques. Vous pouvez également avoir d'autres droits qui varient selon les régions.
- Les garanties du fabricant peuvent ne pas s'appliquer dans tous les cas, en fonction de facteurs tels que l'utilisation du produit, l'endroit où le produit a été acheté ou la personne à qui vous avez acheté le produit.

Veuillez lire attentivement la garantie et contactez le fabricant si vous avez des questions.

SERVICE DE GARANTIE

Enregistrement :

- Nous vous recommandons vivement, dès l'achat, d'enregistrer votre appareil en vous connectant à notre site officiel (www.tineco.com) ou en scannant le code QR pour bénéficier d'avantages plus exclusifs. Pour vous enregistrer, veuillez saisir le numéro de série dans son entier (figurant au bas de l'appareil).
  Fig. E-1
- Le fait de ne pas enregistrer votre appareil ne diminuera pas vos droits de garantie.

Comment faire une réclamation :

- veuillez conserver votre justificatif d'achat. Pour faire une réclamation dans le cadre de notre garantie limitée, vous devez fournir votre numéro de série et le reçu d'achat original avec la date d'achat et le numéro de commande.
- Tous les travaux seront effectués par Tineco ou ses agences agréées.
- Toute pièce défectueuse remplacée deviendra la propriété de Tineco.
- Le service sous cette garantie ne prolongera pas la période de garantie.

Visitez le site Web de Tineco à l'adresse **www.tineco.com** pour profiter de l'expertise du service après-vente.

tineco

Live Easy.
Enjoy Life.

tinecoglobal

www.tineco.com

Kontaktieren Sie uns. Wir melden uns innerhalb 24 Stunden bei Ihnen.

Contact us - We'll get back to you within 24 hours.

Conéctese con nosotros. Nos pondremos en contacto con usted dentro de 24 horas.

Contactez-nous. Nous vous répondrons dans les 24 heures.

Contattarci - risponderemo entro 24 ore.

Neem contact met ons op - we nemen binnen 24 uur contact met u op.

Skontaktuj się z nami – odpowiemy w ciągu 24 godziny.

Bize ulaşın - 24 saat içinde size geri döneceğiz.