X-Plore Theme

User manual
Gebruikshandleiding
Gebrauchsanweisung
Mode d'emploi
Manual de usuario
Instruzione per l'uso
Brugermanual
Instruktionsbok
使用手册

2/2

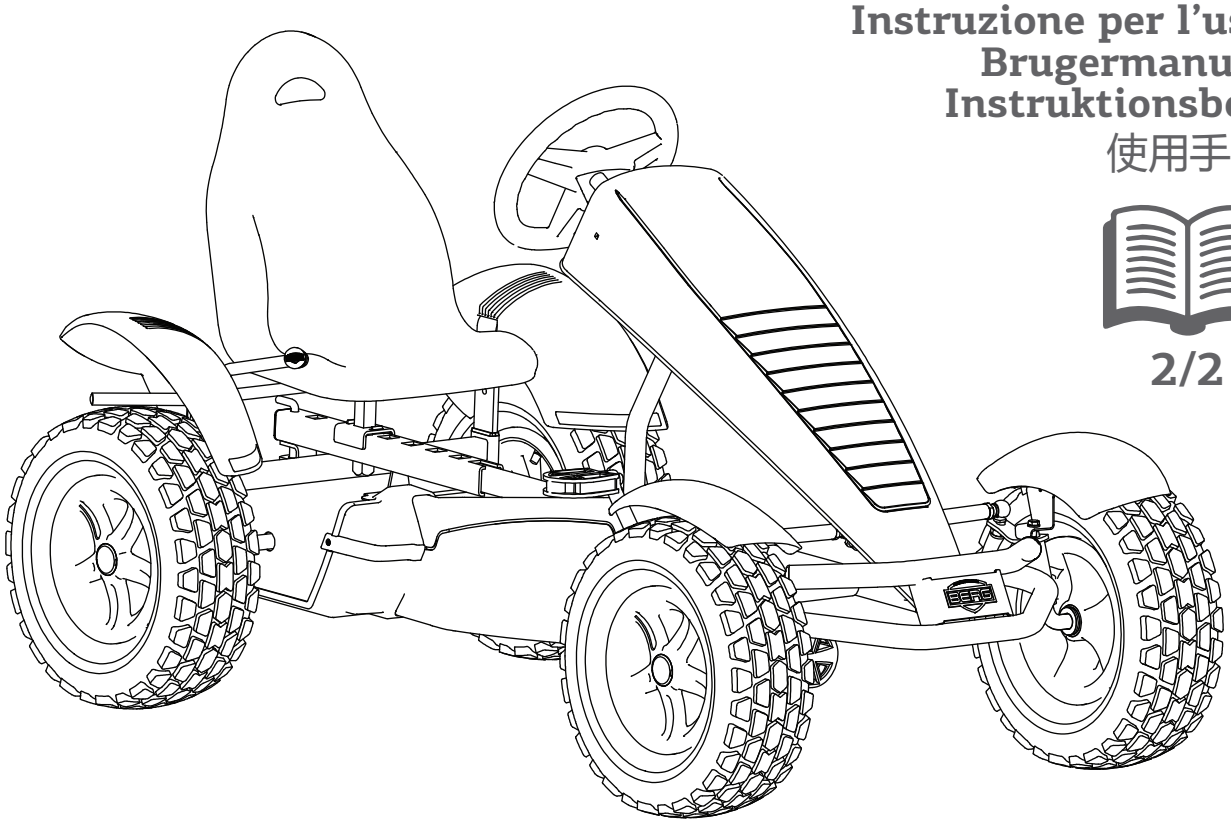

5-99

www.youtube.com/bergtoys



WARNINGS
Adult assembly required
Retain for future reference

WAARSCHUWINGEN
Te monteren door een volwassene
Bewaar de gebruikshandleiding voor toekomstig gebruik

ACHTUNG
Der Zusammenbau ist durch einen Erwachsenen vorzunehmen
Bewahren Sie die Anleitung für die zukünftige Verwendung

ATTENTION
Assemblage par un adulte requis.
Conserver la mode d'emploi pour utilisation future

ADVERTENCIAS
Se requiere ensamblaje por un adulto.
Conservar las instrucciones para uso futuro

ATTENZIONE
Richiesto assemblaggio da parte di un adulto.
Conservare le istruzioni per un uso future.

ADVARSLER
Skal samles af en voksen.
Gem brugervejledningen til fremtidig reference

VARNINGAR
Montering av en vuxen krävs.
Behåll användarmanualen för framtida bruk

警告
需成人装配
内含小零件有窒息风险

Sheetnr.: 49.90.07.29 Rev. 0

X-Plore Theme

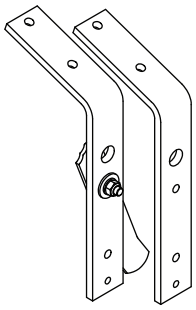

1 1x

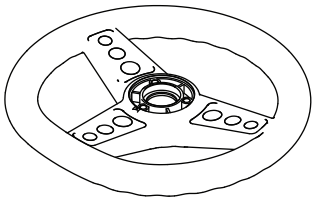

2 1x

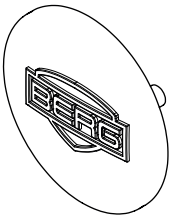

3 1x

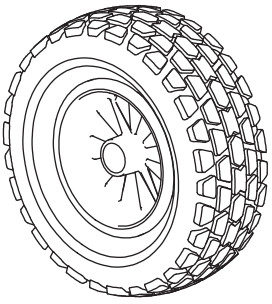

4 4x

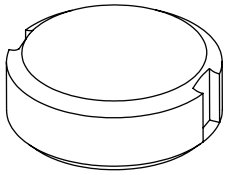

5 4x

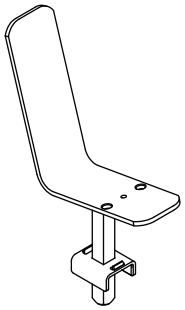

6 1x

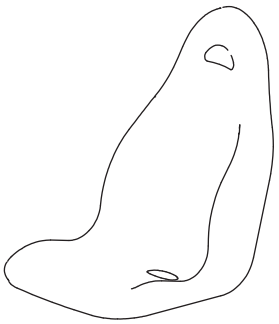

7 1x

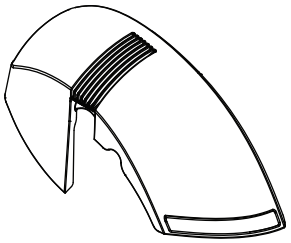

8 2x

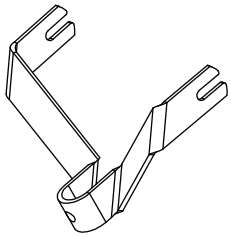

9 1x

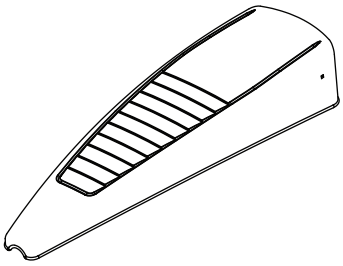

10 1x



11 2x



12 2x

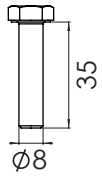

F1 3x

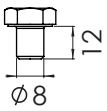

F2 2x

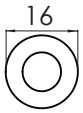

F3 9x

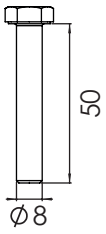

F4 1x



F5 1x

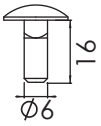

F6 2x



F7 2x



F8 2x

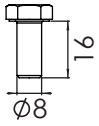

F9 2x

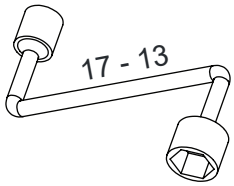

T1 1x

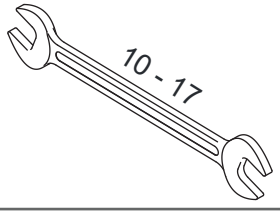

T2 1x

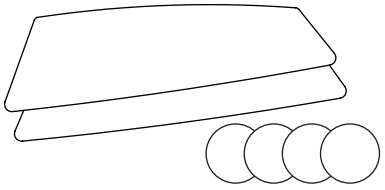

S 1x

1/2

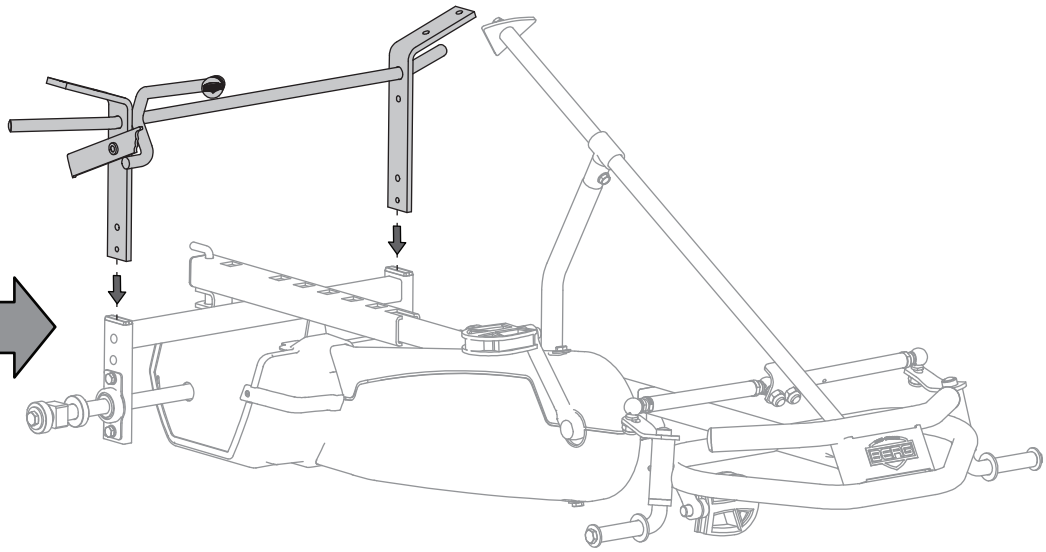

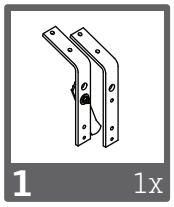

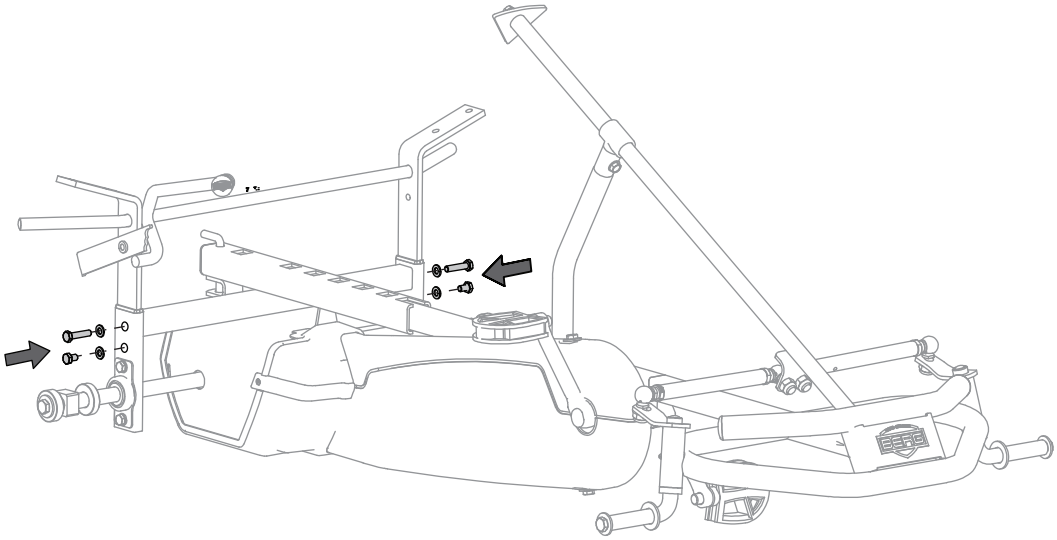

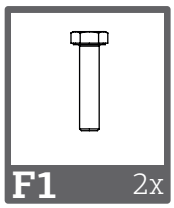

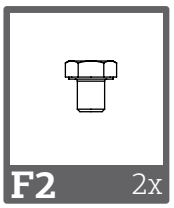

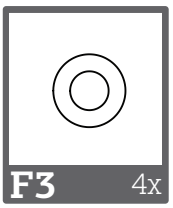

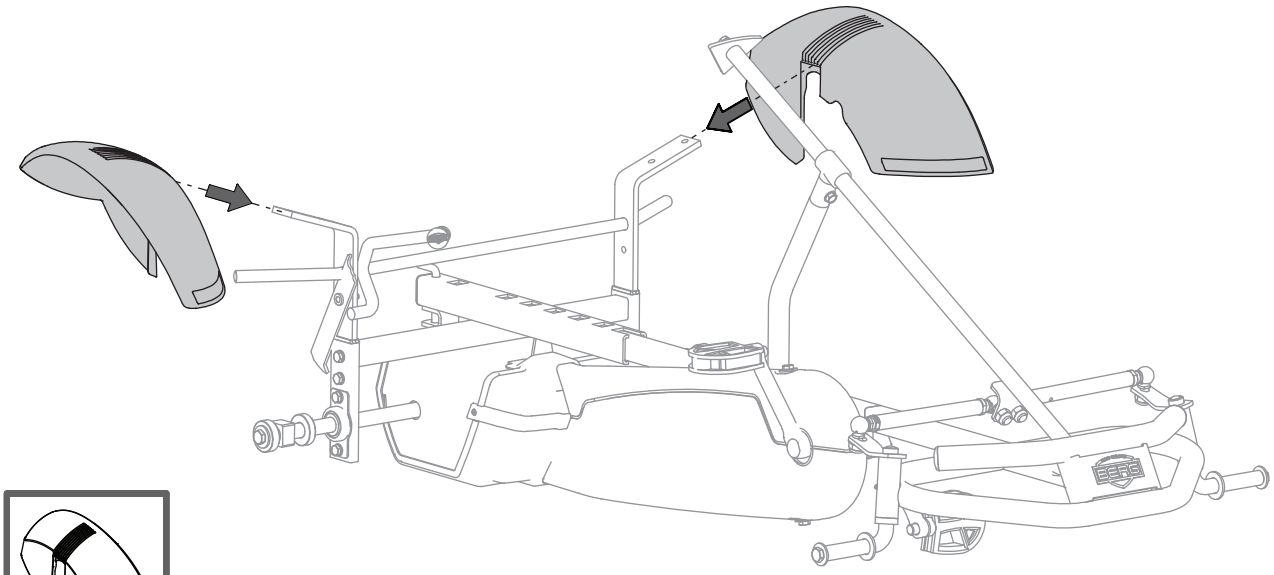

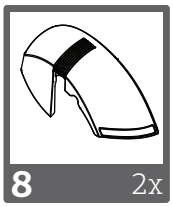

8 2x

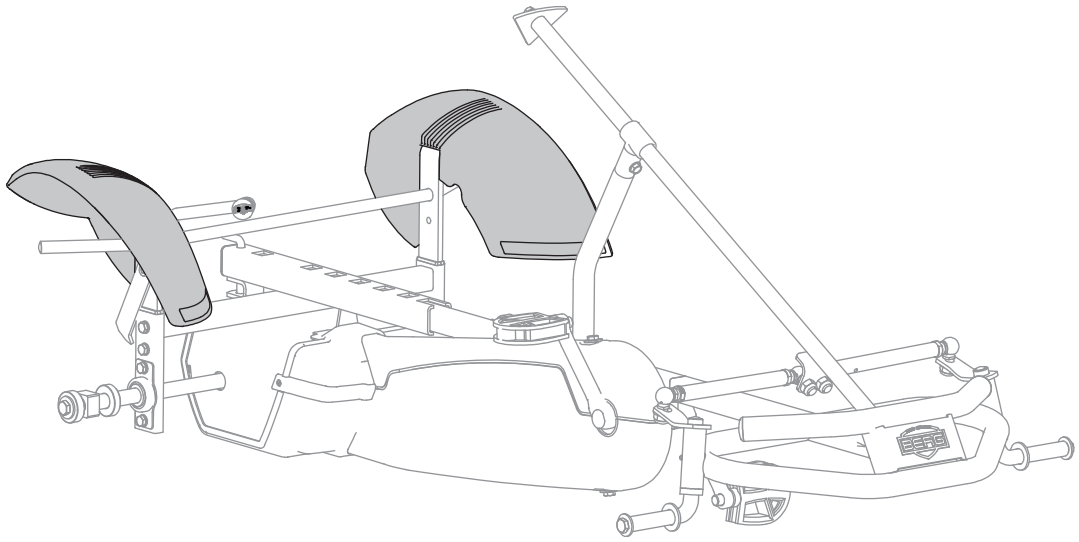

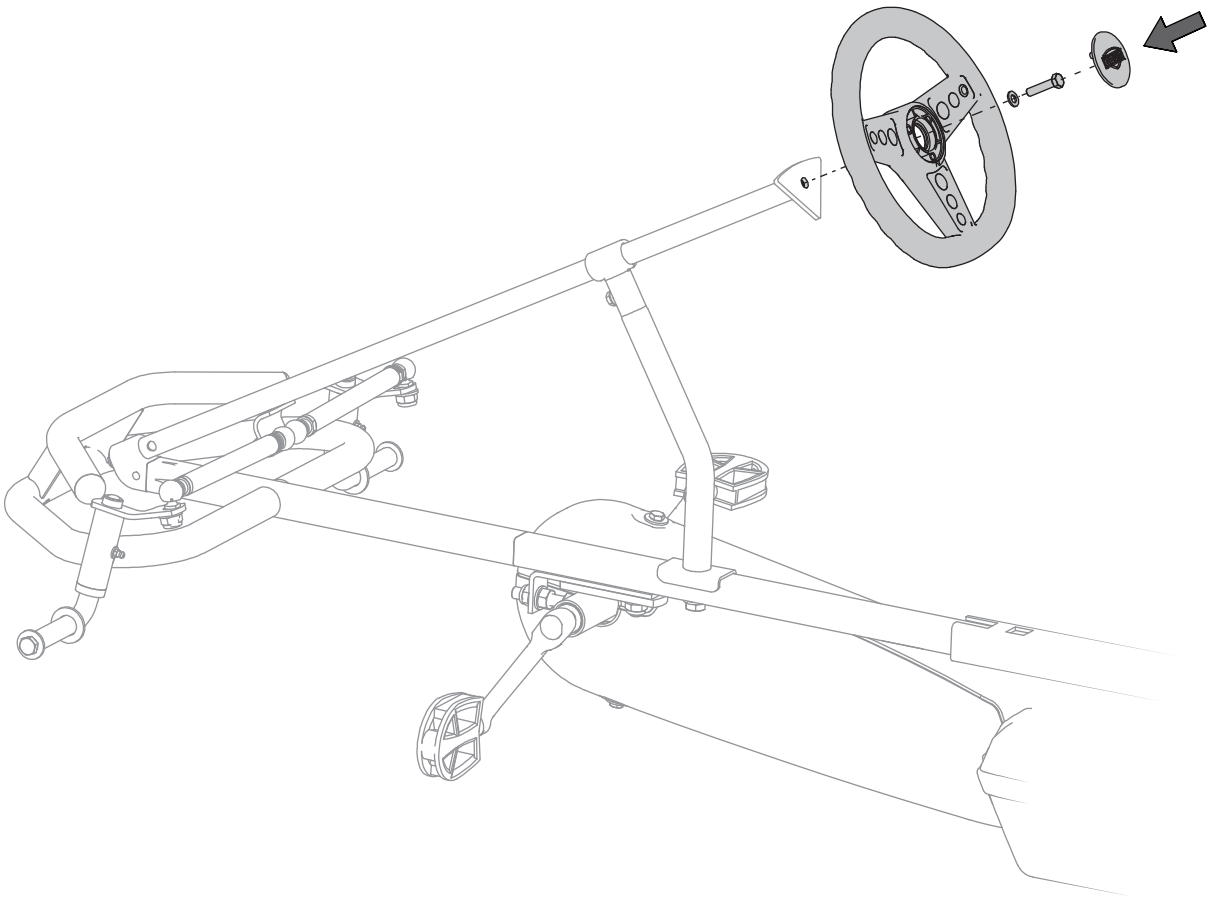

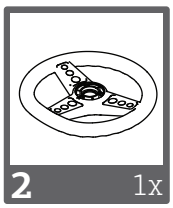
2
1x

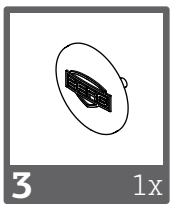
3
1x

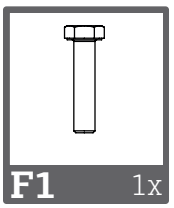
F1
1x

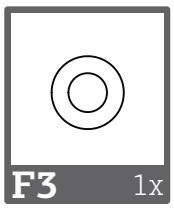
F3
1x

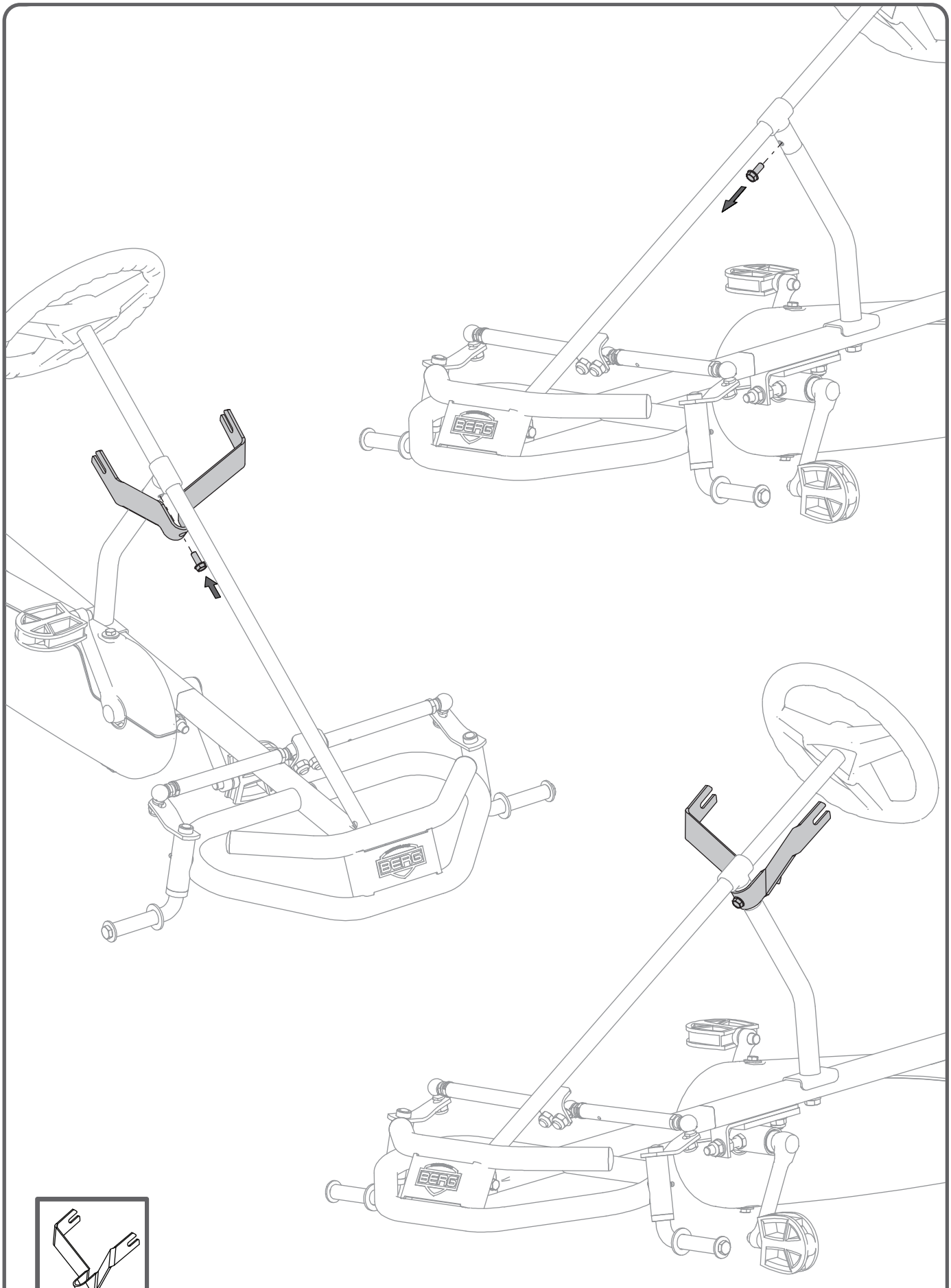

9 1x

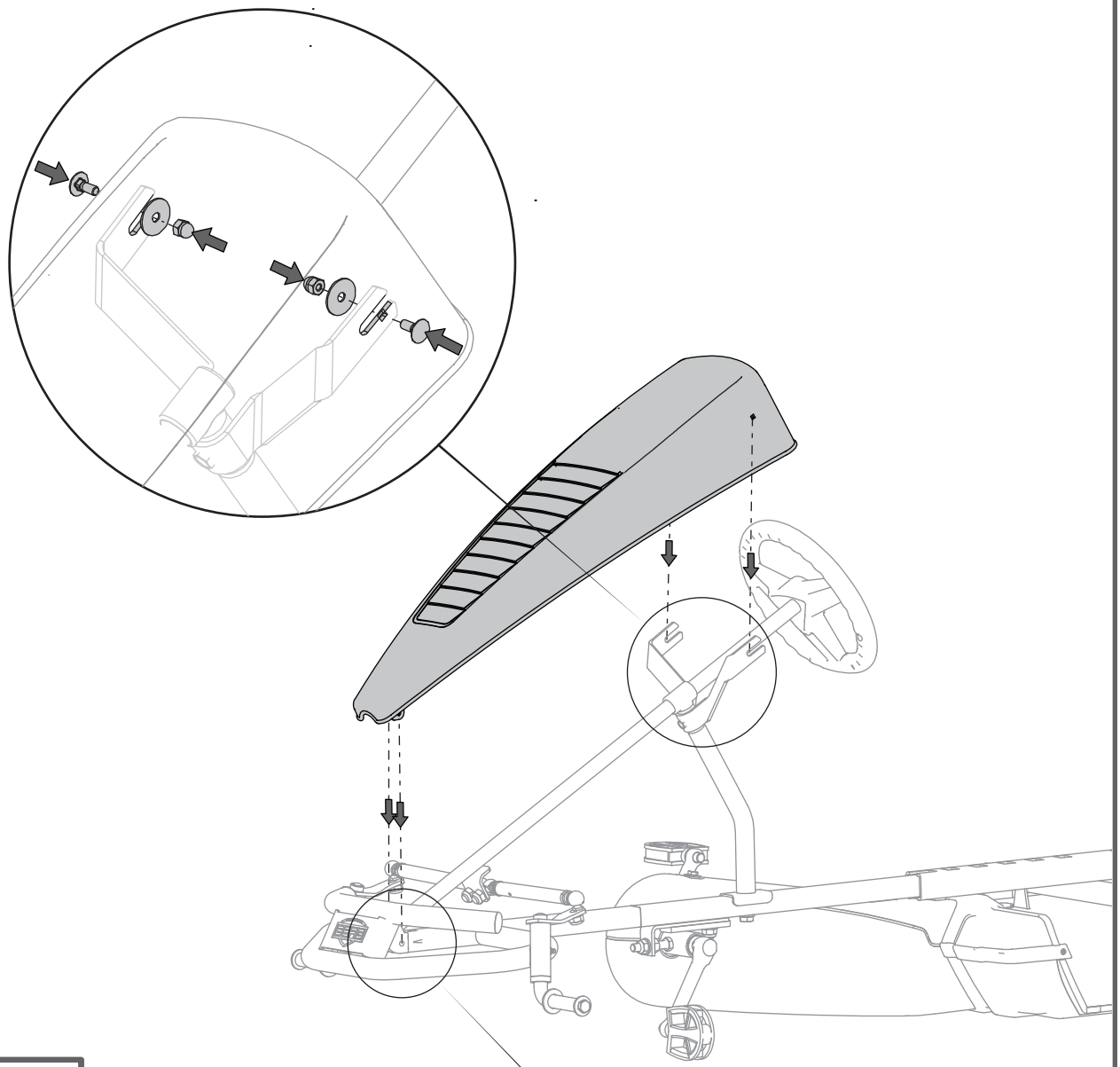

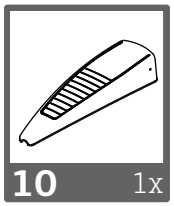

10 1x

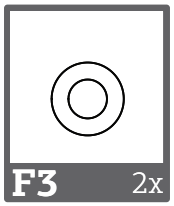

F3 2x

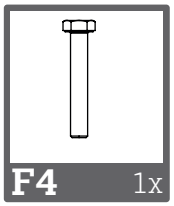

F4 1x

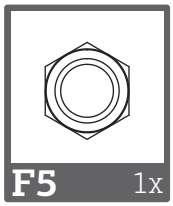

F5 1x

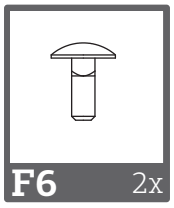

F6 2x

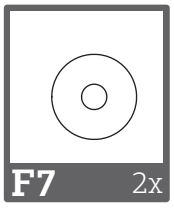

F7 2x

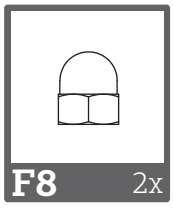

F8 2x

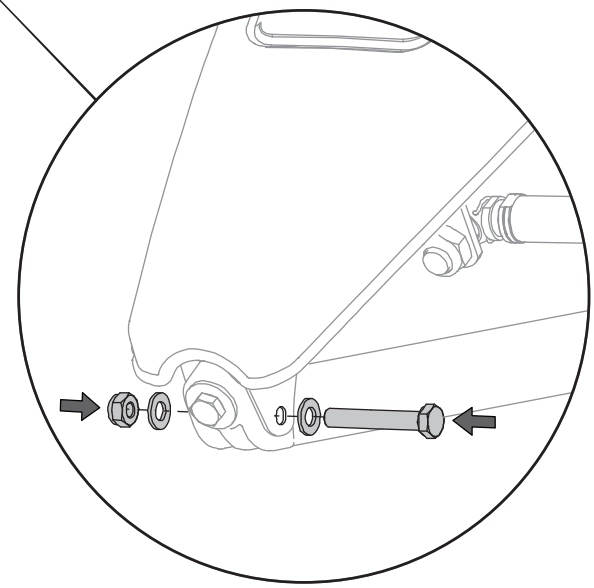

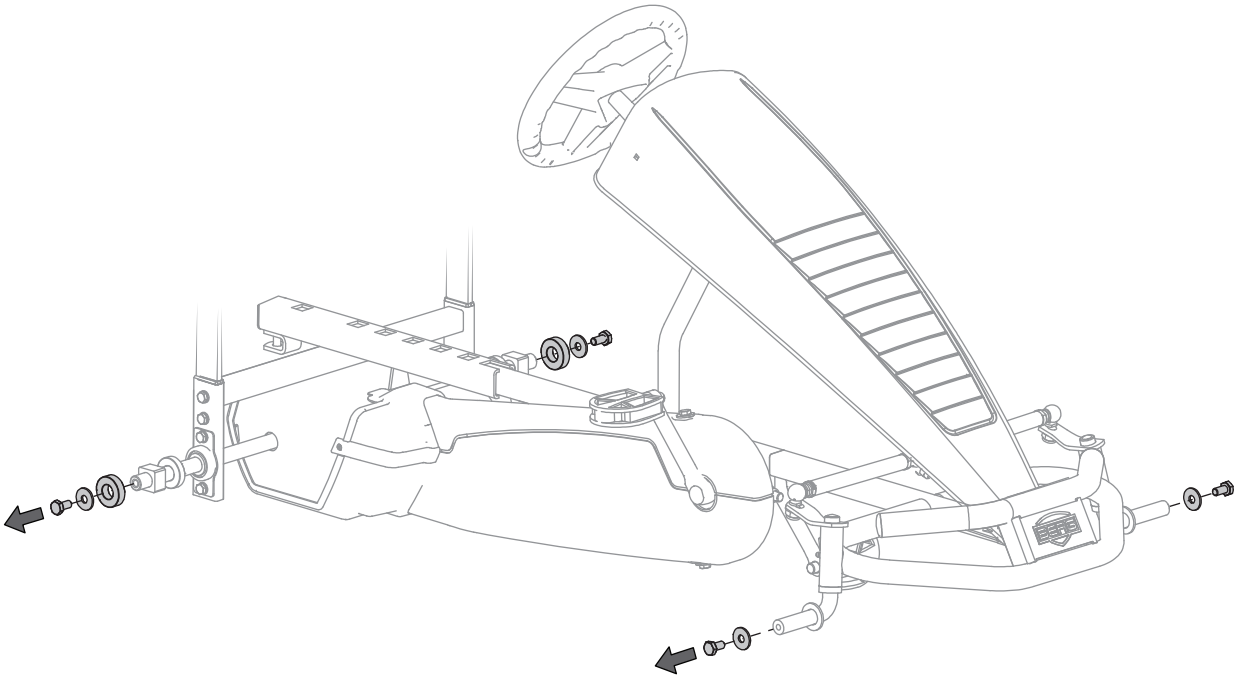

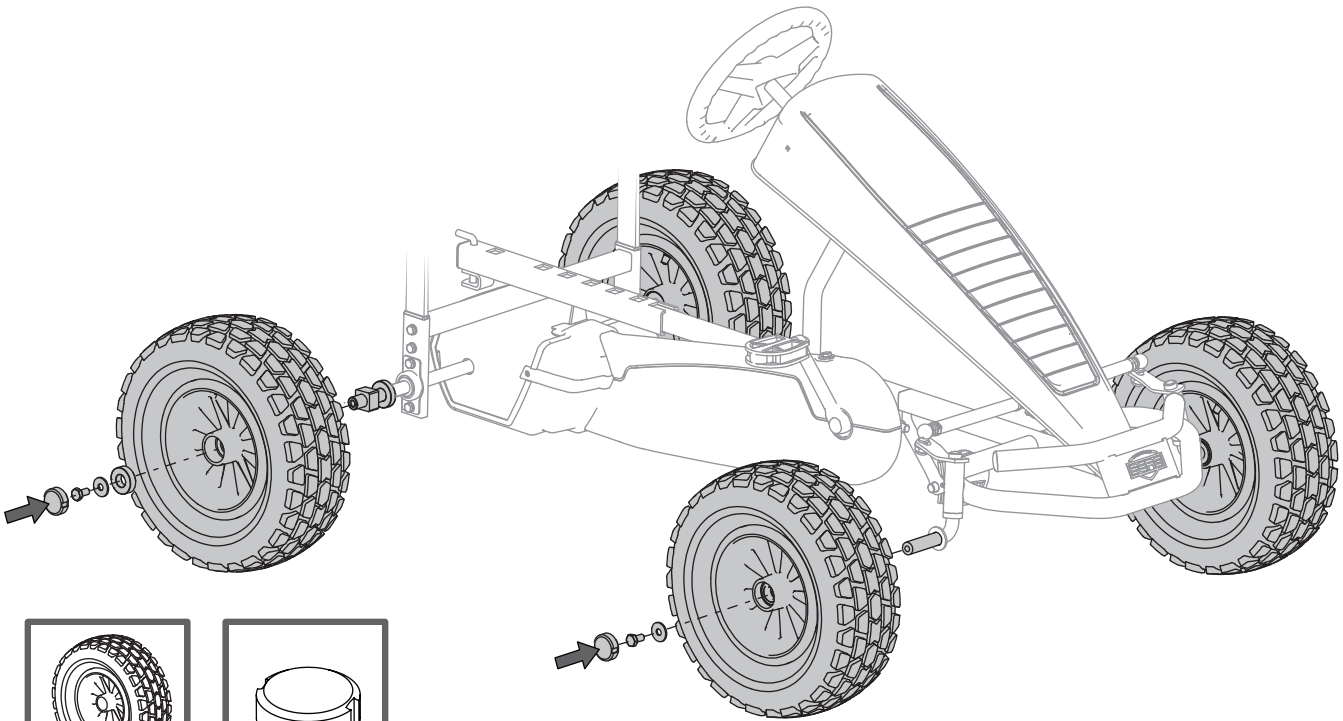

4
4x

5
4x

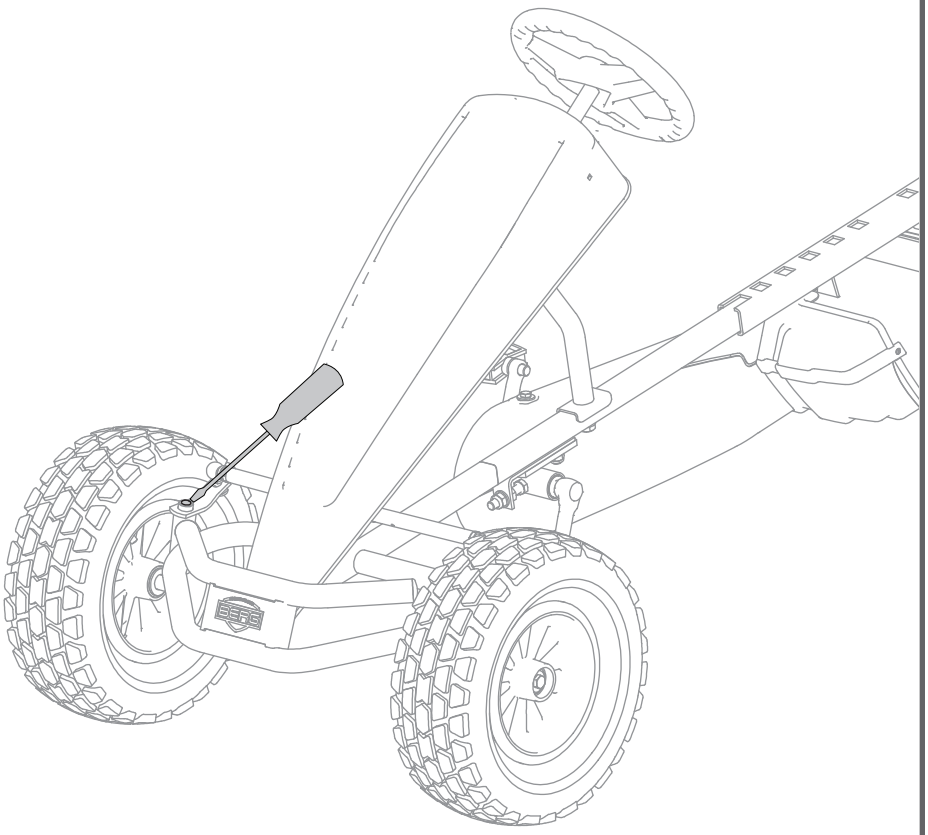

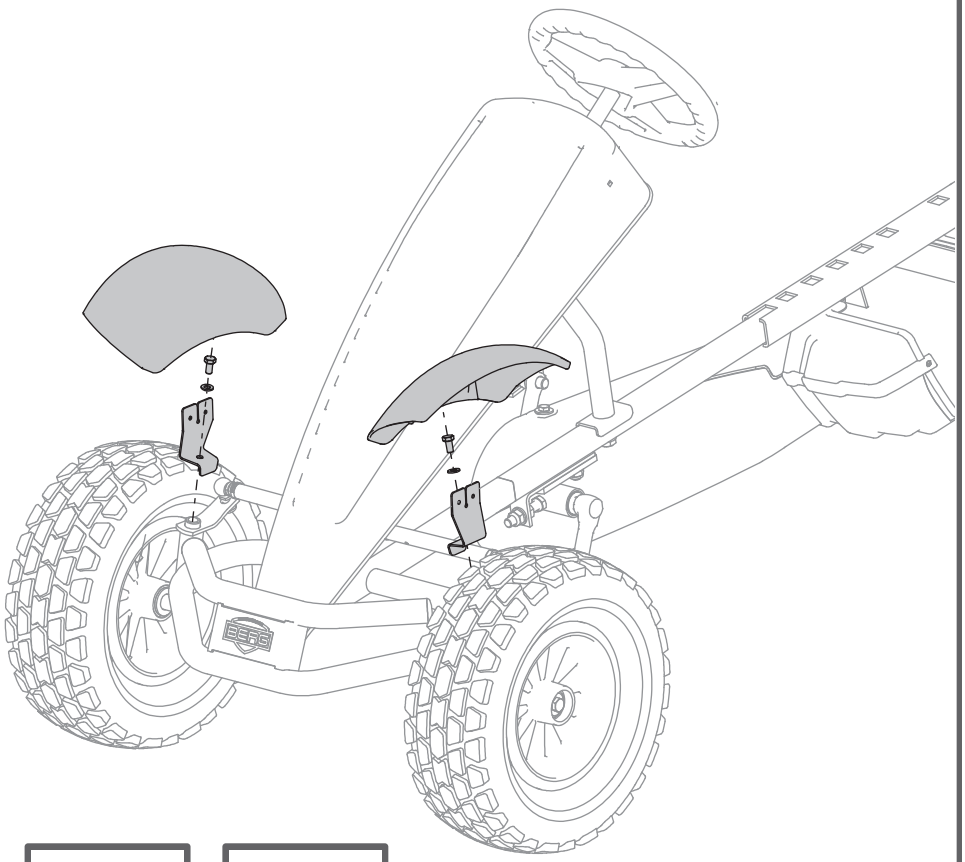

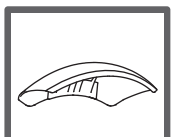

11 2x

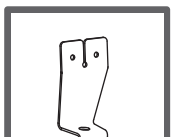

12 2x

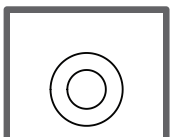

F3 2x

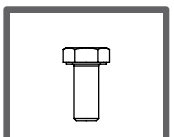

F9 2x

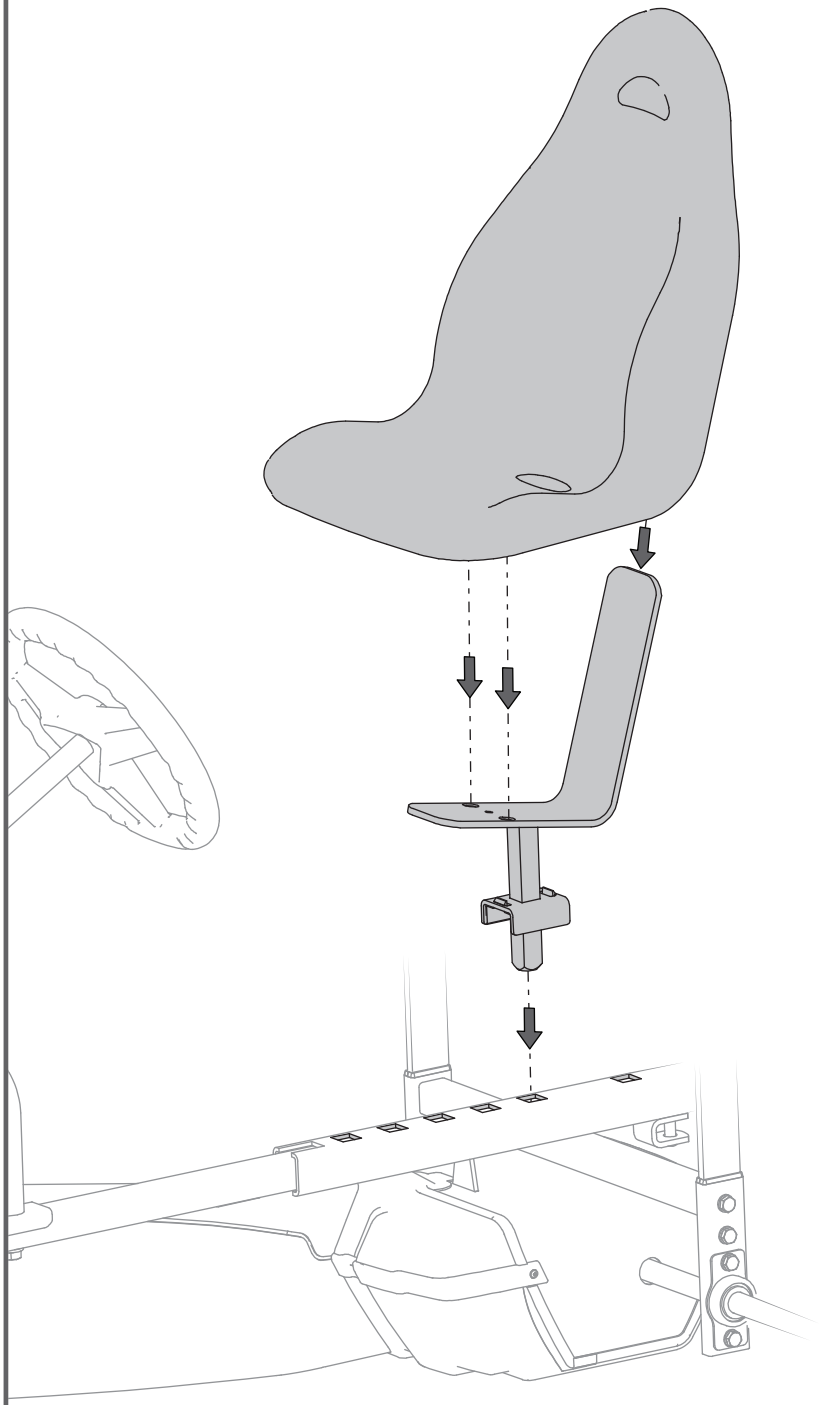

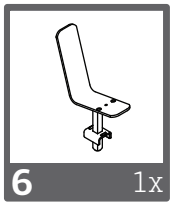
6
1x

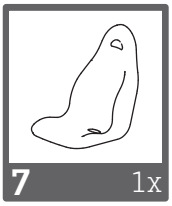
7
1x

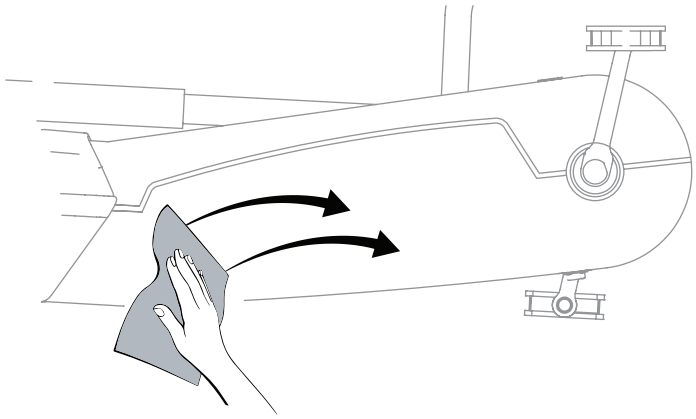

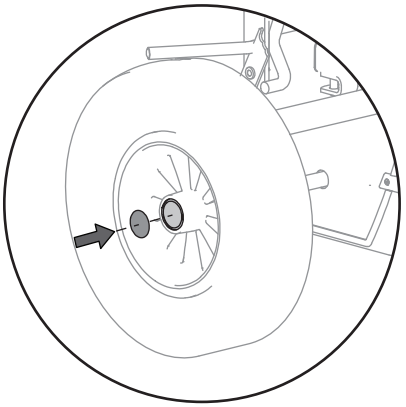

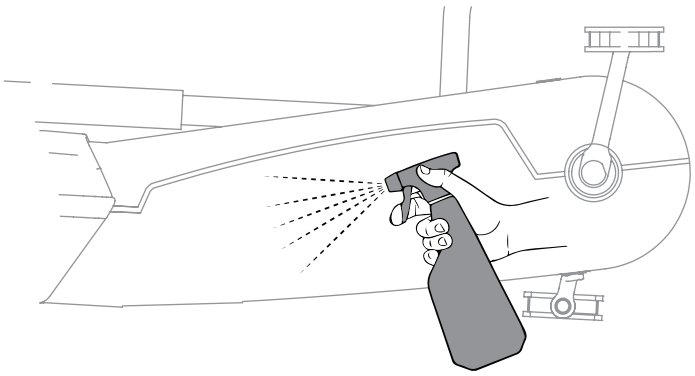

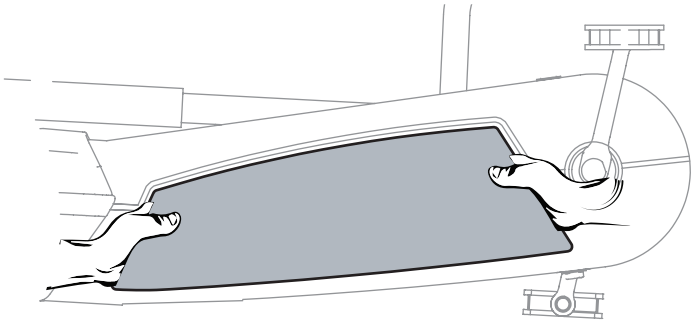

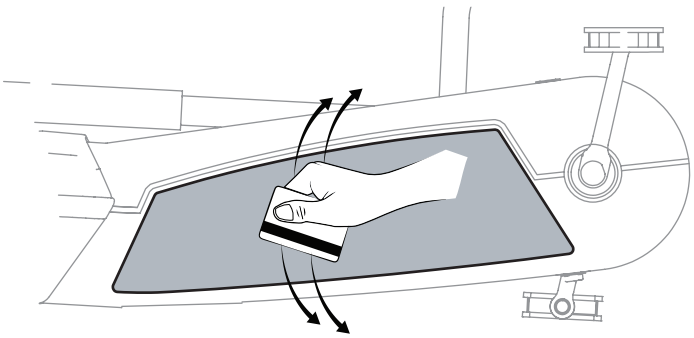

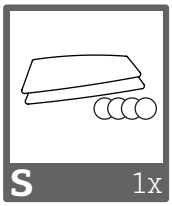
S
1x



www.bergtoys.com