MAL SERT 12

Les platines sont conçues spécialement pour la fixation et le raccordement de vos sanitaires sur une cloison en placo. Ce kit propose une solution de raccordement pour PER 12 mm.

ZIP003F

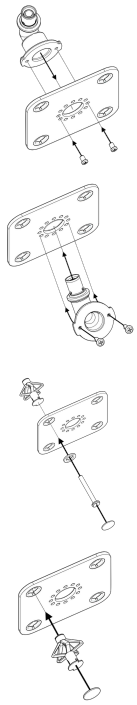

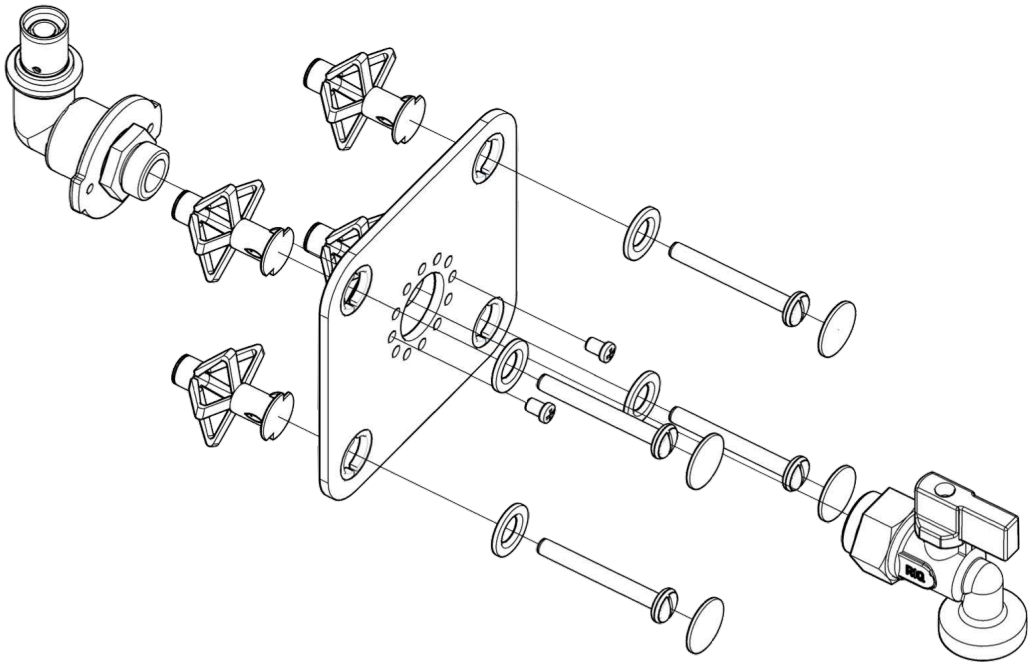

100% DEMONTABLE

RAPIDITE DE POSE

DESCRIPTION CCTP

Le kit de fixation et de raccordement des sanitaires sur une cloison en plaque de plâtre ou alvéolaire est composé de :
- 1 plaque Speedypop
- 1 coude 1/2F
- 4 chevilles Molly (fixation pop) et leurs caches
- 1 robinet de machine à laver

Il convient aux revêtements muraux en faïence, en marbre, en pierre naturelle ou en PVC.
Démontable et visitable, il permet à l'installateur de passer d'une garantie décennale à une biennale.
Il est livré dans un seul carton comprenant tous les éléments du kit.

ATOLE