GRANDS BOULEVARDS - Pack douche encastrée thermostatique tout-en-1, design carré

E38446-9

Collection : GRANDS BOULEVARDS

Couleur* :

2MB - Laiton brossé

Principaux atouts :

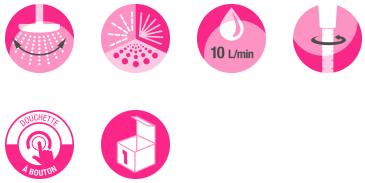

Caractéristiques techniques

- **MATÉRIAU :** Métal
- **DÉBIT (L/MN SOUS 3 BARS) :** 30 l/mn
- **MITIGEUR :** Thermostatique
- **TEMPÉRATURE MAXI :** 50°C
- **DÉBIT DOUCHETTE :** 10 l/mn
- **NOMBRE DE JETS :** 2
- **TYPE D'INSTALLATION :** Encastré
- **TYPE :** Mitigeur
- **BUTÉE DE SÉCURITÉ :** 37°C
- **CLAPET ANTI-RETOUR :** Oui
- **TYPE DE FLEXIBLE :** Lisse, anti-torsion
- **DURÉE GARANTIE (ANNÉES) :** 5

Bénéfices consommateurs

• UNE INSTALLATION PARFAITE POUR LE QUOTIDIEN : Sa large pomme de tête de 30 cm vous enveloppe d'une pluie d'eau relaxante, idéale pour un moment de détente ou se rincer efficacement les cheveux. Douche également équipée d'une douchette à main multi jets, plus pratique pour les douches du quotidien.

• UNE DOUCHE A TEMPÉRATURE CONSTANTE SANS RISQUE DE BRÛLURE : Cartouche thermostatique haute précision qui évite les variations de température trop grandes qui sont désagréables sous la douche. Température bridée à 50°C. Arrêt automatique de l'eau en cas de coupure d'eau froide pour pallier à tout risque de brûlure.

• DESIGN : Un thermostatique encastré alliant modernité et innovation, au design atypique

• INTUITIF : Sélection de l'accessoire à utiliser simplifié grâce au "1 bouton-1 fonction". Bouton moleté pop-up qui permet le réglage du débit. Réglage de la température par un large bouton.

• CONFORT : Le moletage permet un réglage facile du débit, même avec les mains savonneuses

Bénéfices installateurs

• KIT TOUT-EN-UN : Composer une douche encastrée sans rien oublier, c'est possible ! Grâce à ce pack tout-en-un, vous avez tout le nécessaire livré en 1 seul colis pour installer une douche encastrée fonctionnelle. Contenu du pack : Façade thermostatique, pomme de tête Ø300 mm et bras de raccordement au mur, douchette avec 2 jets, flexible anti-torsion, coude de sortie 2-en-1 avec support de douchette, boîtier d'encastrement, notice d'installation pas à pas.

Dessin technique

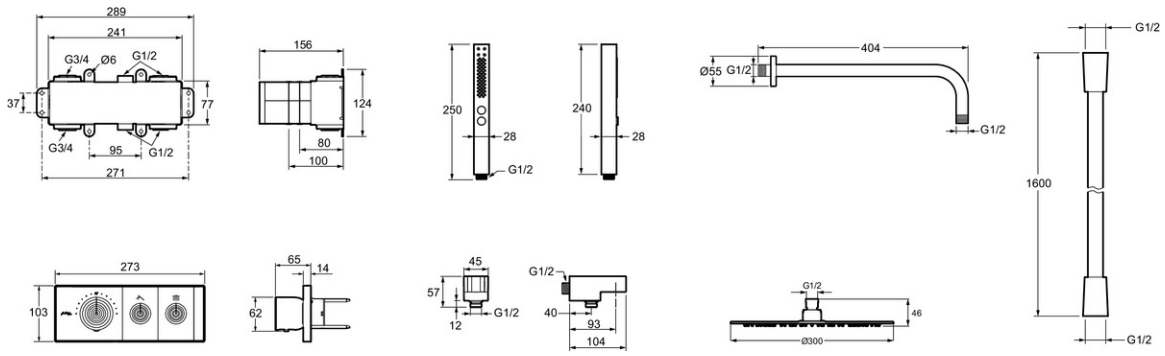

Descriptif CCTP : Pack douche encastrée thermostatique tout-en-1, design carré. E38446-9. Collection : GRANDS BOULEVARDS. MATÉRIAU : Métal. TYPE D'INSTALLATION : Encastré. DÉBIT (L/MN SOUS 3 BARS) : 30 l/mn. TYPE : Mitigeur. MITIGEUR : Thermostatique. BUTÉE DE SÉCURITÉ : 37°C. TEMPÉRATURE MAXI : 50°C. CLAPET ANTI-RETOUR : Oui. DÉBIT DOUCHETTE : 10 l/mn. TYPE DE FLEXIBLE : Lisse, anti-torsion. NOMBRE DE JETS : 2. DURÉE GARANTIE (ANNÉES) : 5.

En raison des variations possibles dans le réglage de votre ordinateur et de votre imprimante, de facteurs techniques et des caractéristiques particulières de certaines de nos finitions, les couleurs ne sont pas représentatives de la réalité mais sont seulement une indication.

KOHLER France 330 339 144 RSC Bobigny – SAS au capital de 50 000 000 euros – Locataire-gérant de la société SANIJURA – Ce document n'est pas contractuel.