MODE D'EMPLOI
CONDITIONNEUSE SOUS VIDE D'AIR
Référence VS5160



Tension d'utilisation, fréquence, puissance nominale	230V~, 50/60Hz, 130W
Puissance consommée à l'arrêt ; veille	0,33W ; N/A
Dépression maximale, niveau sonore	0,85 bar / 15L. minute / 74 décibels
Dimensions (cm)	Largeur 40 x profondeur 20,5 x hauteur 14,5
Poids (kg)	3.8kg

POUR UN USAGE DOMESTIQUE EXCLUSIVEMENT

Lire ce mode d'emploi attentivement pour vous familiariser avec l'appareil. Conserver ce mode d'emploi pour le relire plus tard. Remettez-le également en même temps que l'appareil si vous le confiez à une autre personne

CONSIGNES DE SECURITE GENERALES

Lorsqu'on utilise des appareils électriques, certaines consignes élémentaires de sécurité doivent impérativement être respectées afin de réduire les risques d'électrocution, de brûlure ou d'incendie.

1. Cet appareil peut être utilisé par des enfants de 8 ans et plus et par des personnes ayant des capacités physiques, sensorielles ou mentales réduites ou un manque d'expérience et de connaissances à condition qu'elles aient reçu une supervision ou des instructions concernant l'utilisation de l'appareil en toute sécurité et qu'elles comprennent les dangers encourus. Maintenir l'appareil et son cordon hors de portée des enfants de moins de 8 ans. Le nettoyage et l'entretien par l'usager ne doivent pas être effectués par des enfants sauf s'ils ont 8 ans ou plus et qu'ils sont surveillés.
2. Les enfants ne doivent pas jouer avec l'appareil
3. **Cordon d'alimentation** : La longueur du cordon de cet appareil a été définie pour éviter les risques d'accidents. S' il est trop court, il faut utiliser une rallonge en veillant à ne pas la laisser pendre hors du plan de travail et prendre toutes les précautions pour qu'on ne puisse se prendre les pieds dedans ou la tirer accidentellement. Ne jamais tirer sur le cordon d'alimentation de l'appareil. Pour le débrancher ou le déplacer il convient de débrancher délicatement la prise murale avant de déconnecter l'appareil. Pour la mise sous tension de l'appareil, il faut que le cordon d'alimentation soit d'abord connecté à l'appareil et seulement ensuite le brancher à la prise murale. Ne pas utiliser un appareil électrique dont le cordon ou la fiche est endommagé ni un appareil défectueux ou endommagé d'une quelconque façon. On doit le faire examiner, réparer ou faire faire un ajustement mécanique ou électrique par un technicien qualifié afin d'éviter tout danger. Vérifier régulièrement l'état du cordon d'alimentation. Afin de prévenir de tout risque d'électrocution, ne pas immerger le cordon, la fiche ou l'appareil dans l'eau, ou dans tout autre liquide. Ne pas laisser le cordon d'alimentation en contact avec une surface chaude ou coupante
4. L'appareil n'est pas destiné à être mis en fonctionnement au moyen d'une minuterie ou par un système de commande à distance séparé
5. L'utilisation d'équipements ou d'accessoires non recommandés par le fabricant peut entrainer un incendie, une électrocution, des blessures. N'utilisez que les accessoires fournis

5. Ne pas utiliser à l'extérieur

6. Ne jamais utiliser ou laisser votre appareil dans un endroit exposé aux intempéries et à l'humidité

7. **ATTENTION : risque d'électrocution**. Ne pas utiliser avec les mains

et, ou les pieds mouillés ou humides
8. Si l'appareil montre des signes de défectuosité avant ou durant l'utilisation, le débrancher immédiatement. Ne pas utiliser un appareil défectueux ou tenter de le réparer.
9. Avant chaque utilisation, vérifiez que l'appareil n'est pas endommagé. Il ne contient pas de pièce réparable par l'utilisateur. Les réparations ne doivent être effectuées que par notre service après-vente ou un technicien qualifié et agréé. Ne pas tenter de démonter l'appareil, vous perdriez le bénéfice de la garantie
10. **ATTENTION : risque d'électrocution**. Si cet appareil tombe ou qu'il est accidentellement immergé dans l'eau ou dans tout autre liquide, le débrancher immédiatement. Ne pas tenter de sortir l'appareil de l'eau ! Et ne plus l'utiliser...contacter le service après-vente.
11. **Alimentation électrique** : Vérifiez que la tension de votre appareil correspond à celle de votre installation électrique. La fiche du cordon d'alimentation est à brancher sur une prise murale avec mise à la terre alimentée en 220-240 volts. Branchez toujours la prise secteur avant d'appuyer sur l'interrupteur de mise en fonctionnement de votre appareil. Et positionnez l'interrupteur de mise en fonctionnement sur la position arrêt avant de débrancher la prise secteur. Si le circuit électrique est surchargé parce qu'il doit alimenter d'autres appareils en plus du nouvel appareil, ce dernier ne fonctionnera pas correctement. Il est conseillé de faire fonctionner l'appareil sur un circuit électrique distinct. Dans le cas d'utilisation d'un cordon de rallonge, la puissance électrique du cordon doit être au moins égale à celle de l'appareil.
12. Ne jamais laisser l'appareil sans surveillance lorsqu'il est en fonctionnement. Gardez toujours l'appareil sous surveillance lorsqu'il est en fonctionnement
13. Toujours déconnecter l'appareil de l'alimentation électrique si on le laisse sans surveillance et avant montage, démontage ou nettoyage
14. L'appareil doit être réparé par une personne qualifiée.
15. Ne pas utiliser l'appareil à des fins autres que celles pour lesquelles il a été conçu… faire le vide et souder des sacs prévus à cet effet.
16. Utilisez uniquement des sacs et des rouleaux adaptés et préconisés par le fabricant
17. Débranchez l'appareil en cas d'erreur pendant l'usage, avant chaque nettoyage, avant maintenance et après chaque emploi

CONSIGNES de SECURITE ADDITIONNELLES SPECIFIQUES

1. Installation de l'appareil dans la cuisine:
Laissez un espace libre d'au moins 30 centimètres autour et au-dessus de l'appareil. La surface sur laquelle l'appareil est posé, doit être parfaitement plane, non inclinée, propre, stable et le support sur lequel il

est posé doit supporter son poids et n'est pas chaud. Positionnez l'appareil à l'écart des rayons directs du soleil, à l'écart de l'humidité, du gel et d'une source de chaleur. Ne pas positionner l'appareil et ses accessoires à proximité immédiate de source de chaleur, à proximité immédiate d'un réchaud (gaz ou électrique), d'un four, d'un four micro-ondes, de tous produits inflammables. Ne pas utiliser à proximité d'un point d'eau, ni vers des rideaux

2. Ne pas tenter de déplacer l'appareil en fonctionnement et lorsqu'il est chaud et plein, il faut le vider complètement et le laisser refroidir avant de le déplacer ou de le ranger

3. Avant de brancher l'appareil à la prise murale, vérifiez que le couvercle de l'appareil n'est pas verrouillé

Précautions d'utilisation

1. **ATTENTION** : Risque de brûlures si :
    - vous mettez sous vide et si vous soudez des sacs contenant des aliments chauds
    - si vous touchez la bande de soudure après utilisation : la bande peut rester chaude pendant un certain temps.
2. **ATTENTION :** risque de pincement en fermant le couvercle.
3. **MISE EN GARDE**: Risque de blessures en cas de mauvaise utilisation
4. **Utilisation de l'appareil** :
    - Ne pas aspirer directement de liquide.
    - Ne pas aspirer de poussières ou de particules fines.
    - Ne pas faire fonctionner sans sac en place/ boite.
    - Utiliser uniquement les sacs alimentaires associés à ce produit.
5. Toujours vérifier que le connecteur du cordon situé à l'arrière de l'appareil soit bien sec avant branchement dans la prise murale, risque de choc électrique
6. Toujours déconnecter l'appareil de la prise murale en fin d'utilisation et avant de retirer les accessoires et avant de le déplacer
7. En fin d'utilisation, débranchez la fiche de la prise murale pour mettre l'appareil hors tension. Attendre qu'il refroidisse complètement avant de le nettoyer et de le ranger.

DESCRIPTION



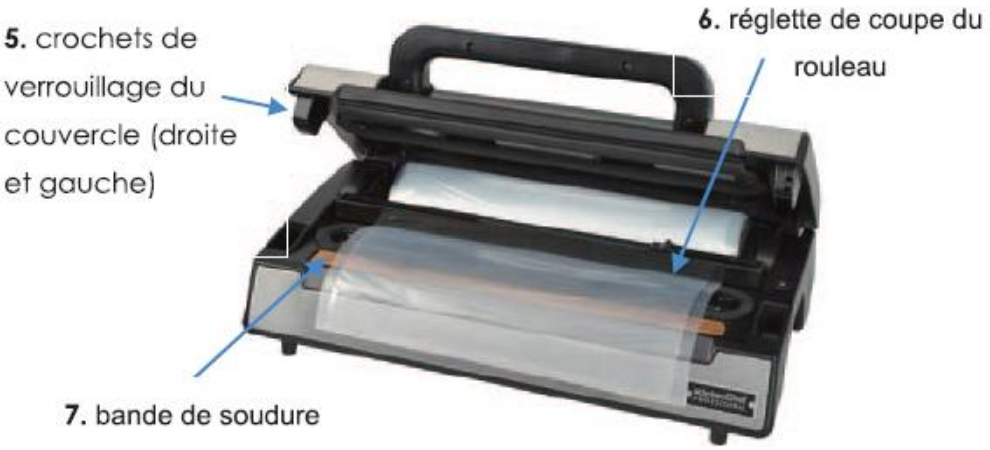

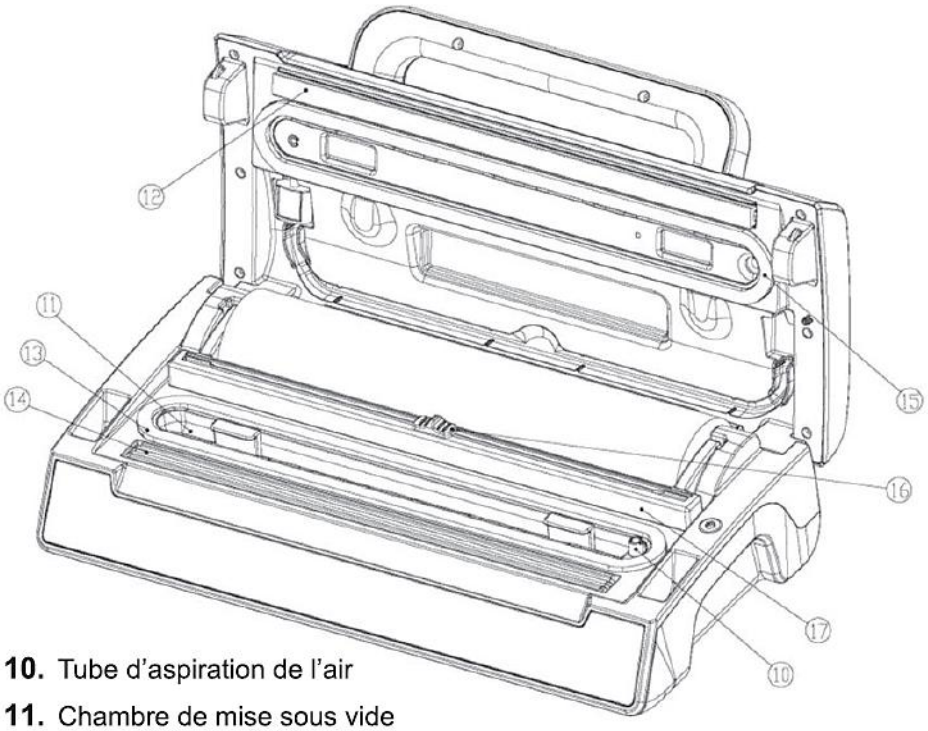

10. Tube d'aspiration de l'air
11. Chambre de mise sous vide
12. Joint de compression de la bande de soudure
13. Joint inférieur d'étanchéité de la chambre de mise sous vide
14. Bande de soudure
15. Joint supérieur d'étanchéité de la chambre de mise sous vide
16. Couteau pour couper le rouleau
17. Réglette de coupe

Remarque importante : le couvercle ne doit jamais être fermé « cliqu » lorsque l'appareil n'est pas utilisé…. Au risque d'endommager les joints d'étanchéité.

DESCRIPTION ET UTILISATION

Panneau de commandes



SOUDURE
Cette touche vous permet de faire le choix entre 3 niveaux de soudure

en fonction de la nature des aliments.
N°1 = temps de soudure plus courts pour des aliments et un sac secs.
N°2 = allongement du temps de soudure pour un sac et des aliments légèrement humides
N°3 = temps de soudurep lus long pour un sac et des aliments humides.

ASPIRATION
Cette fonction permet de faire le choix entre une aspiration à vitesse élevée (normale) ou réduite. Le témoin lumineux de vitesse sélectionnée s'illuminera lors du choix (opération préalable à la mise sous vide automatique)
Le choix du type de soudure (1 à 3) et du type d'aspiration est à effectuer avant d'engager le processus de mise sous vide et de soudage. Par défaut, l'appareil se positionne sur « 1 » et « normale ».

ECRAN DE COMPTAGE
Cette touche permet de vérifier le bon fonctionnement du couvercle : le chiffre « 0 » apparait lorsque l'on verrouille le couvercle. En fonctionnement et après une mise sous vide, le couvercle ne peut s'ouvrir que lorsque le chiffre est égal à 0.

Vide & Soud / ANNULER
Ce bouton à une double fonction :
1) Un bref appui sur cette touche permet à l'appareil de faire le vide dans un premier temps puis de souder en une seule opération.
2) **ANNULER :** cette fonction permet d'arrêter à tout moment l'opération en cours d'exécution.

SOUDURE MANUELLE
Lorsque vous n'avez pas besoin de faire le vide dans un sac, ou lorsque vous souhaitez dimensionner un sac à la demande, vous pouvez souder le sac à l'aide de cette touche (durée d'environ 20 s… le sac est soudé lorsque le compteur tombe à zéro).
Vous pouvez également appuyer sur ce bouton lors de la mise sous vide automatique, ce qui arrêtera automatiquement la pompe et démarrera le soudage du sac pour permettre de contrôler la pression dans le sac.

BOITES (option)
Après avoir connecté un embout sur la boîte et l'autre dans le trou situé à droite du panneau, un bref appui sur cette touche vous permet de réaliser le vide d'air dans la boîte (boites ref VC8100 + tuyau + connecteurs en option).

MARINADE
Cette fonction utilise également une boîte de mise sous vide. Même processus que pour le chapitre précédent. Lorsque vous appuyez sur le bouton « MARINADE » l'appareil fera le vide et relachera le vide 5 fois dans la boite : l'opération dure environ 6 min.

ASPIRATION par à-coup
Cette touche permet de faire le vide dans un sac, à la demande et de manière manuelle. Très pratique pour les aliments sensibles à l'écrasement tels que les gâteaux secs.

Comment faire un sac avec un rouleau ?


Fig.1 Fig.2 Fig.3

1. Ouvrir le couvercle (Fig. 1)
2. Lever la réglette de coupe (Fig. 2)
3. Dérouler le rouleau à la longueur désiré puis baisser la réglette de coupe (Fig. 3) en vous assurant que le couteau soit positionné complètement à droite ou à gauche.

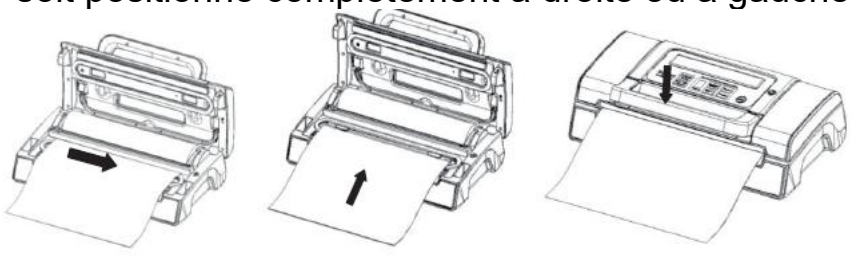
Fig.4 Fig.5 Fig.6

4. Fermer le couvercle en le verrouillant… les voyants de **Soudure** et **Aspiration** s'illuminent en rouge et le compteur s'illumine en bleu.
5. Appuyer sur la touche désirée en fonction de l'opération attendue (mode automatique ou soudure seule)
6. Le cycle est terminée lorsque le compteur indique « 0 ». Lors de la mise sous vide, si le compteur n'indique pas « 0 », vous ne pourrez pas ouvrir le couvercle.

Comment faire le vide dans un sac ?

1. Brancher l'appareil dans la prise murale
2. Insérer les aliments dans le sac.
3. Ouvrir le couvercle et positionner le sac jusqu'à toucher les 2 butées dans la chambre de mise sous vide. Attention à ne pas obstruer le tube de mise sous vide situé à droite de la chambre et bien nettoyer, bien tendre l'extrémité du sac afin d'obtenir une surface plane et sèche à souder. La largeur du sac ne doit pas excéder 30 cm.

Fig.1

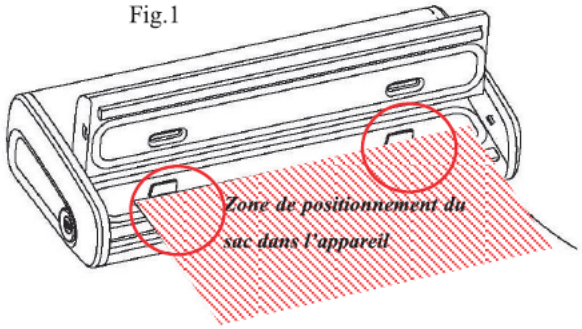



Tube d'aspiration de l'air: Il est très important de laisser bien dégagerl'orifice de ce tube. Le sac ne doit pas le boucher sinon il n'y aura pas d'aspiration de l'air

MISE EN GARDE / CONSEILS

NE JAMAIS VERROUILLER LE COUVERCLE LORSQUE VOUS N'UTILISEZ PAS L'APPAREIL OU LORSQUE VOUS LE RANGEZ. CELA ENDOMMAGERAIT LES JOINTS SUPERIEUR ET INFERIEUR QUI PERMETTENT D'OBTENIR UNE ETANCHEITE DE LA CHAMBRE DE MISE SOUS VIDE (les joints sont des pièces d'usures non prises sous garantie)

FAIRE BIEN ATTENTION DE NE PAS BOUCHER LE TUBE D'ASPIRATION (N°10) SITUE A GAUCHE DE LA CHAMBRE DE MISE SOUS VIDE

IL EST RECOMMANDE DE CONGELER PENDANT 24 HEURES LES ALIMENTS LIQUIDES DANS UNE BOITE AVANT DE LES METTRE SOUS VIDE

LAISSEZ L'APPAREIL REFROIDIR 1 MINUTE ENTRE CHAQUE OPERATION DE SOUDAGE… SINON IL Y A UN RISQUE DE SURCHAUFFE QUI ENDOMAGERAIT L'APPAREIL… SI VOTRE APPAREIL NE FONCTIONNE PLUS SUITE A UNE SURCHAUFFE, LE LAISSER REFROIDIR 15 A 20 MINUTES AVANT REEMPLOI.

UTILISEZ UNIQUEMENT DES ROULEAUX ET DES SACS ADAPTES A CE TYPE D'APPAREIL (consommables dits ''toilés'' ou ''renforcés''). Vous rapprochez de votre revendeur qui saura vous renseigner ou téléphoner chez Kitchen chef

---

NE REMPLISSEZ LE SAC QU'A MOITIE POUR GARANTIR UNE BONNE SOUDURE

CONSERVEZ VOS SACS DANS UN ENDROIT PARFAITEMENT DESINFECTE POUR EVITER LES RISQUES DE CONTAMINATION (VOUS POUVEZ LES FAIRE BOUILLIR AVANT UTILISATION)

POUR EVITER TOUT RISQUE DE CONTAMINATION OU DE MALADIE, NE PAS REUTILISER UN SAC DANS LEQUEL VOUS AVEZ STOCKE DE LA VIANDE OU DU POISSON NON PREPARES. DE MEME SI LE SAC A ETE UTILISE AU MICRO-ONDE OU AU BAIN-MARIE

INSTRUCTIONS D''ENTRETIEN ET NETTOYAGE

1. Débranchez l'appareil de la prise murale
2. Débranchez le cordon de l'appareil
3. S'assurer que l'appareil est vide
4. Votre appareil **doit être nettoyé** avant de le ranger
5. Nettoyez le corps de l'appareil à l'aide d'un linge légèrement humide et doux
6. Le joint supérieur et le joint inférieur sont à nettoyer de manière très attentive. Aucun résidu ne doit rester dessus cela endommagerait les joints et ne permettrait plus une bonne étanchéité de la chambre de mise sous vide

7. Bien veiller à ce que la bande de soudure soit également propre
8. Séchez l'appareil
9. Ne pas immerger dans l'eau afin de prévenir tout risque d'électrocution.
10. Ne pas nettoyer l'appareil avec un matériel abrasif ou tranchant
11. Ranger l'appareil dans sa boite et le conserver dans un endroit frais et sec

Mise au rebut :







UTILISATION DOMESTIQUE et ANALOGUE

Cet appareil est destiné à être utilisé dans des applications domestiques et analogues telles que :

- Des coins cuisines réservés au personnel dans des magasins, bureaux et autres environnements professionnels
- Des fermes
- par les clients des hôtels, motels et autres environnements à caractère résidentiel
- dans des environnements du type chambres d'hôtes

GARANTIE

Cet appareil est garanti 2 ans à partir de la date d'achat, contre tout défaut ou vice de fabrication. Garantie pièces et main d'œuvre, la garantie concerne le remplacement de toute pièce défectueuse mais **ne saurait couvrir l'usure normale de l'appareil (joints et boudin par exemple), le manque d'entretien** ni les détériorations qui pourraient survenir à la suite d'une surtension ou d'un mauvais emploi. Toute modification apportée par l'utilisateur à l'appareil ou à ses accessoires d'origine entraîne la suppression du bénéfice de la garantie.

COMMENT FAIRE REPARER VOTRE APPAREIL ?

Si cet appareil ne fonctionne plus normalement, s'adresser à votre revendeur qui le plus souvent pourra résoudre le problème, ou téléphoner au **N° 04.42.63.15.33.**
Un 1er diagnostic sera fait par téléphone et nous vous indiquerons la procédure à suivre pour la réparation de votre appareil**. Votre appareil ne peut pas nous être retourné sans notre accord préalable.** Un N° de retour vous sera communiqué. **Ce N° est à indiquer en gros de manière très lisible sur le carton de retour. Sans ce N°, le colis sera refusé.** Prendre toutes les précautions nécessaires pour que l'appareil soit bien emballé (nous vous préconisons de conserver votre emballage d'origine et surtout les cales prévues à cet effet). **Tout appareil ou accessoire retourné mal emballé et arrivant détérioré ne sera pas couvert par la garantie**. Il vous sera rendu dans les 3 semaines maximum à dater de la réception de votre colis. Les appareils envoyés seront réexpédiés port payé. **Ne pas oublier de placer une copie de votre facture d'achat dans le colis ainsi qu'un descriptif précis de la panne. Votre appareil doit être impérativement nettoyé**.



Ce symbole, figurant sur l'étiquette signalétique signifie que cet article, lorsqu'il est usagé, fait l'objet d'une collecte sélective, (pour les modalités de cette collecte, se renseigner auprès de votre commune) où d'une reprise à titre gratuit par le distributeur pour l'acquisition d'un article similaire (port à vos frais). Compte tenu des effets sur l'environnement et la santé humaine, en raison de la présence de substances dangereuses dans les équipements électriques et électroniques, CET ARTICLE NE DOIT PAS ETRE JETE AVEC LES DECHETS MUNICIPAUX NON TRIES