VITO

AGRO



VIRL7B

PT RACHADOR LENHA
ES ASTILLADORA DE LEÑA HORIZONTAL
EN HORIZONTAL LOG SPLITTER
FR FENDEUR DE BÛCHES HORIZONTAL
DE LIEGENDER HOLZSPALTER

MANUAL DE INSTRUÇÕES

-VERSÃO ORIGINAL

MANUAL DE INSTRUCCIONES
INSTRUCTION MANUAL
MODE D'EMPLOI
GEBRAUCHSANWEISUNG

ÍNDICE

PT

DESCRIÇÃO DA FERRAMENTA E CONTEÚDO DA EMBALAGEM 4

INSTRUÇÕES GERAIS DE SEGURANÇA e utilização 6

- Geral 6
- Vestuário e equipamento 6
- Transporte da máquina 6
- Antes dos trabalhos 7
- Durante o trabalho 7
- Manutenção e limpeza 7
- Armazenamento no caso de períodos de paragem mais longos 8
- Assistência Técnica 8

INSTRUÇÕES DE MONTAGEM 8

- Montagem da pega de transporte 8
- Montagem da proteção 8

INSTRUÇÕES DE FUNCIONAMENTO 9

- Rachar lenha 9

INSTRUÇÕES DE MANUTENÇÃO 10

- Verificação/mudança do óleo hidráulico 10
- Armazenamento e limpeza 10

proteção do meio ambiente 10

Apoio ao Cliente 10

CERTIFICADO DE GARANTIA 10

PERGUNTAS FREQUENTES / RESOLUÇÃO DE PROBLEMAS 11

ES

DESCRIPCIÓN DE LA HERRAMIENTA Y CONTENIDO DEL EMBALAJE 12

INSTRUCCIONES GENERALES DE SEGURIDAD Y USO 14

- General 14
- Ropa y equipo 14
- Transporte de la máquina 14
- Antes de empezar a trabajar 15
- Durante el trabajo 15
- Mantenimiento y limpieza 15
- Almacenamiento en caso de períodos de parada más largos 16
- Asistencia Técnica 16

INSTRUCCIONES DE MONTAJE 16

- Montaje de la empuñadura de transporte 16
- Montaje de la protección 16

INSTRUCCIONES DE FUNCIONAMIENTO 17

- Cortar leña 17

INSTRUCCIONES DE MANTENIMIENTO 18

- Comprobación/cambio del aceite hidráulico 18
- Almacenamiento y limpieza 18

PROTECCIÓN DEL MEDIO AMBIENTE 18

ATENCIÓN AL CLIENTE 18

CERTIFICADO DE GARANTÍA 18

PREGUNTAS FRECUENTES/RESOLUCIÓN DE PROBLEMAS .19

EN

TOOL DESCRIPTION AND PACKAGING CONTENT 20

GENERAL SAFETY AND USE INSTRUCTIONS 22

- General 22
- Clothing and equipment 22
- Machine transport 22
- Before you start working 23
- While working 23
- Maintenance and cleaning 23
- Long-term storage 24
- Technical Assistance 24

ASSEMBLY INSTRUCTIONS 24

- Assembling the transport handle 24
- Assembling the guard 24

OPERATING INSTRUCTIONS 25

- Splitting firewood 25

MAINTENANCE INSTRUCTIONS 26

- Checking/changing the hydraulic oil 26
- Storage and cleaning 26

ENVIRONMENTAL POLICY 26
CUSTOMER SERVICE 26
WARRANTY CERTIFICATE 26
FREQUENTLY ASKED QUESTIONS/TROUBLESHOOTING 27

FR

DESCRIPTION DE L'OUTIL ET CONTENU DE L'EMBALLAGE 28
INSTRUCTIONS GÉNÉRALES DE SÉCURITÉ ET D'UTILISATION 30
Général 30
Vêtements et équipements 30
Transport de la machine 30
Avant de commencer à travailler 31
Au cours du travail 31
Entretien et nettoyage 31
Stockage en cas d'arrêt prolongé 32
Assistance Technique 32
INSTRUCTIONS DE MONTAGE 32
Montage de la poignée de transport 32
Montage de la protection 32
INSTRUCTIONS DE FONCTIONNEMENT 33
Fendre du bois 33
INSTRUCTIONS D'ENTRETIEN 34
Contrôle/vidange de l'huile hydraulique 34
Stockage et nettoyage 34
PROTECTION DE L'ENVIRONNEMENT 34
SERVICE CLIENT 34
CERTIFICAT DE GARANTIE 34
FOIRE AUX QUESTIONS/DÉPANNAGE 35
DECLARAÇÃO DE CONFORMIDADE/ DECLARACIÓN DE CONFORMIDAD/ DECLARATION OF CONFORMITY/ DÉCLARATION DE CONFORMITÉ/ KONFORMITÄTSERKLÄRUNG 36

DESCRIÇÃO DA FERRAMENTA E CONTEÚDO DA EMBALAGEM

RACHADOR DE LENHA 7 TON – VIRL7B



Lista de Componentes	
1	Coluna
2	Pega
3	Extensão da mesa de trabalho
4	Cunha
5	Proteção
6	Motor
7	Rodas

Conteúdo da Embalagem	
1	Rachador VIRL7B
1	Proteção
1	Conjunto de parafusos, porcas e anilhas
1	Alavanca de controlo
1	Manual de instruções

Especificações Técnicas	
Força máxima [Ton]:	7
Potencia nominal [W]:	2300
Comprimento máx. de corte [mm]:	520
Diâmetro máx. de corte [mm]:	200
Ciclo de trabalho:	S6 – 40%
Tensão de alimentação:	230V 50Hz
Temperatura [°C]:	5 – 40
Lubrificação:	Óleo ISO VG22
Depósito óleo hidráulico [L]:	3.5
Pressão hidráulica [MPa]:	24.2
Nível de proteção:	IP54
Nível de potência sonora (L_{WA}) [dB]:	96
Peso do produto [Kg]:	60
Dimensões do produto [mm]:	610 x 425 x 1160

Simbologia


Alerta de segurança ou chamada de atenção.


Para reduzir o risco de lesões, o utilizador deve ler o manual de instruções.


Proibição de fazer lume e de fumar.


Perigo de fogo ou explosão.


Respeite a distância de segurança.


Perigo de esmagamento.


Perigo de queimadura


Embalagem de material reciclado.


Recolha separada de baterias e/ou ferramentas elétricas.

INSTRUÇÕES GERAIS DE SEGURANÇA E UTILIZAÇÃO

Ao utilizar máquinas e equipamentos agrícolas deve considerar determinadas medidas básicas de segurança, de modo a evitar o risco de incêndio, choques elétricos e acidentes pessoais.

Leia sempre as instruções de segurança, funcionamento e manutenção antes de começar a utilizar a sua máquina ou ferramenta agrícola. Guarde o manual de instruções para futuras consultas.

Geral

Estas medidas preventivas são imprescindíveis para a sua segurança, utilize a máquina sempre com cuidado, consciente da responsabilidade e tendo em consideração que o utilizador é responsável por eventuais acidentes causados a terceiros ou aos seus bens.

A máquina, incluindo todos os acessórios acopláveis, só pode ser utilizada por pessoas que tenham lido o manual de instruções e estejam familiarizadas com o manuseamento. Antes da primeira utilização, o utilizador deve obter instruções adequadas e práticas. O utilizador deve ser instruído pelo vendedor ou por outra pessoa competente sobre a utilização da máquina. O manual de instruções é parte integrante na máquina e tem de ser sempre fornecido.

Familiarize-se com os dispositivos de comando, assim como a utilização da máquina. O utilizador tem de saber, nomeadamente, como parar rapidamente a máquina.

Utilize a máquina agrícola só se estiver em boas condições físicas e psíquicas. Não utilize máquinas agrícolas se estiver cansado ou sob o efeito de álcool, drogas ou medicamentos. Se sofrer de algum problema de saúde, informe-se junto do seu médico sobre a possibilidade de trabalhar com a máquina.

Nunca permita a utilização da máquina por crianças, pessoas com capacidades físicas, sensoriais ou mentais limitadas, pessoas com falta de experiência e conhecimento da máquina ou outras pessoas que não esteja familiarizada com as instruções de utilização.

A máquina apenas pode ser utilizada conforme descrito neste manual de instruções. Não é permitida qualquer outra utilização, que possa ser perigosa e provoque ferimentos no utilizador ou danos na máquina.

Por motivos se segurança, é proibida qualquer alteração à máquina além da montagem de acessórios autorizados pelo fabricante. Qualquer alteração efetuada anula o direito à garantia.

Poderá obter informações sobre os acessórios autorizados junto do seu distribuidor oficial VITO.

Vestuário e equipamento

Durante o trabalho, utilize sempre calçado resistente com sola antiderrapante e que cubra totalmente o pé.

Em trabalhos de manutenção e limpeza, troca de acessórios bem como no transporte da máquina, utilize sempre luvas justas.

Não use roupa larga nem bijuteria. A roupa usada durante a utilização da máquina, deve ser adequada e justa, por exemplo, um fato combinado. Não utilize cachecóis, gravatas, faixas, cordas penduradas ou outras peças de roupa largas semelhantes.

Mantenha o cabelo, a roupa e as luvas afastados das peças móveis. As peças rotativas podem tocar ou arrastar o cabelo ou roupa. Pode causar ferimentos graves.

Transporte da máquina

Não transporte o equipamento com o motor em funcionamento. Transporte a máquina apenas com o motor frio.

A máquina deverá ser sempre carregada por duas pessoas, respeite os pontos de transporte. Utilize auxílios de carga adequados (rampas de carga, dispositivos de elevação).

Proteja a máquina e as respetivas peças transportadas na superfície de carga com meios de fixação (cintas, cabos, etc.) suficientemente dimensionados. Nunca transporte a máquina solta.

Transporte a máquina com um reboque adequado ou numa superfície de carga adequada, e não no habitáculo (por exemplo, porta-bagagem) de um veículo.

No transporte da máquina, deve ser respeitada a legislação regional em vigor, em particular a que diz respeito à proteção das cargas e ao transporte de objetos em superfícies de carga.

Antes dos trabalhos

Certifique-se de que a máquina apenas é utilizada por pessoas familiarizadas com o manual de utilização.

Antes de colocar a máquina em funcionamento, verifique a estanquidade do sistema hidráulico, particularmente as peças visíveis como mangueiras hidráulicas e acoplamentos. Em caso de fugas ou danos, não ligue a máquina e solicite a reparação a um distribuidor oficial.

Antes da utilização da máquina, substitua as peças avariadas, bem como todas as restantes peças usadas e danificadas.

Verifique se todas as porcas e parafusos estão convenientemente apertados. É importante uma revisão regular de modo a garantir as questões de segurança e o rendimento da máquina.

Realize todos os ajustes e trabalhos necessários à correta montagem da máquina, caso tenha dúvidas ou dificuldades dirija-se ao seu distribuidor oficial.

Antes da colocação em funcionamento, retire todos os objetos que se encontrem em cima da máquina (ferramentas, acessórios, panos, etc.).

Durante o trabalho

Mantenha terceiros afastados da zona de risco. Nunca trabalhe enquanto estiverem animais ou pessoas, em particular crianças, na zona de risco. Durante o trabalho, é projetada lenha para os lados.

Coloque a máquina sempre num piso firme e plano de modo a evitar a queda ou deslizamento do rachador.

Trabalhe apenas à luz do dia ou com boa iluminação artificial e não trabalhe com a máquina à chuva, trovoada e, em particular, sob o perigo de relâmpagos.


Mantenha ambas as mãos nos manípulos de comando. Desta forma evita esmagamentos durante a utilização da máquina.

Os dispositivos de comando e de segurança instalados na máquina não podem ser retirados nem inibidos.


Em caso de enjoos, dores de cabeça, problemas de visão (por exemplo, redução do campo de visão), problemas de audição, tonturas, redução da capacidade de concentração, pare imediatamente o trabalho.

Colocação em funcionamento:

Ligue o rachador com cuidado seguindo as indicações de funcionamento do manual de instruções. A utilização da máquina de acordo com estas instruções diminui o risco de ferimentos.

Manutenção e limpeza

Durante a realização de trabalhos de limpeza, ajuste, reparação ou manutenção, utilize sempre luvas e coloque o rachador num piso firme e plano.


Deixe o rachador arrefecer.

Verifique frequentemente o rachador, especialmente antes do armazenamento (por exemplo, antes do período de inverno), quanto a desgaste e danos.

Substitua imediatamente as peças gastas ou danificadas, por motivos de segurança, de modo que a máquina esteja sempre em condições de funcionamento seguro.

Limpeza:

Não utilize produtos de limpeza agressivos. Estes produtos podem danificar plásticos e metais, prejudicando o funcionamento seguro da sua máquina.

Trabalhos de manutenção:

Apenas podem ser realizados trabalhos de manutenção descritos neste manual de instruções, todos os restantes trabalhos deverão ser executados por um distribuidor oficial.

Utilize apenas acessórios autorizados pela VITO ou peças tecnicamente idênticas. Caso contrário, poderão ocorrer ferimentos ou danos no rachador.

Por motivos de segurança, os componentes do circuito hidráulico (mangueira, torneira, tampa do depósito e ligações) devem ser verificados regularmente, de forma a detetar danos e locais com fugas. Se necessário, deverão ser substituídos por distribuidor oficial.

Mantenha os autocolantes de advertência e de indicação sempre limpos e legíveis.

Mantenha todas as porcas, cavilhas e parafusos bem apertados, para que a máquina esteja em condições de funcionar com segurança.

Se retirar componentes ou dispositivos de segurança para efetuar trabalhos de manutenção, estes deverão ser imediatamente recolocados de forma correta.

Se lhe faltarem os conhecimentos e os meios necessários, dirija-se sempre a um distribuidor oficial.

Armazenamento no caso de períodos de paragem mais longos

Deixe o motor arrefecer antes de colocar a máquina num compartimento fechado.

Guarde a máquina num local seco, num compartimento bem fechado e bem ventilado.

Limpe minuciosamente a máquina antes do armazenamento, nomeadamente, no período de inverno. Armazene a máquina em estado operacional.

Certifique-se de que a máquina está protegida contra uma utilização indevida (por exemplo, por crianças).

Assistência Técnica

A sua máquina deve ser reparada apenas pelo serviço de assistência técnica ou por pessoal qualificado, e apenas com peças de substituição originais.

INSTRUÇÕES DE MONTAGEM

Montagem da pega de transporte

Fixe a pega de transporte ao suporte em U com dois parafusos.

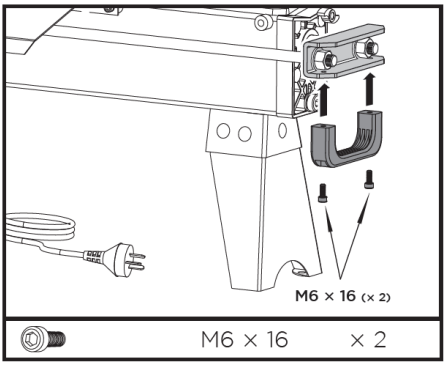

Montagem da proteção

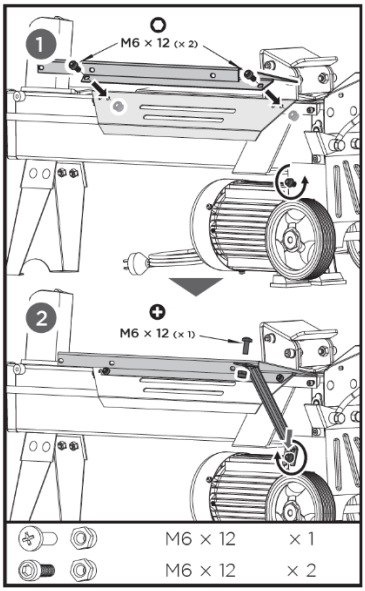

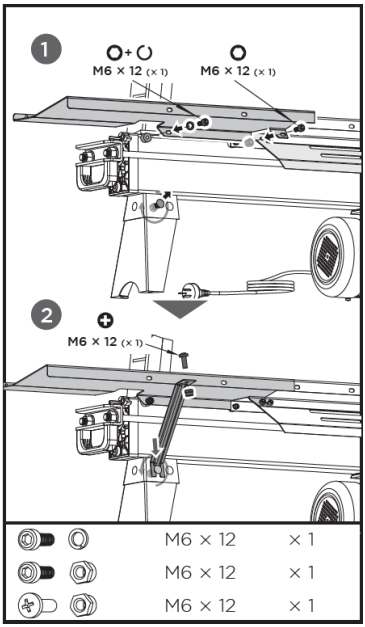

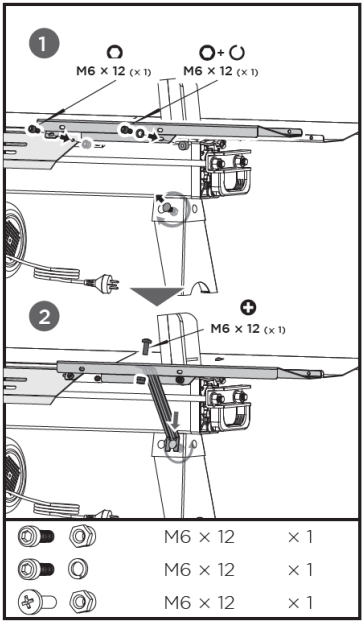

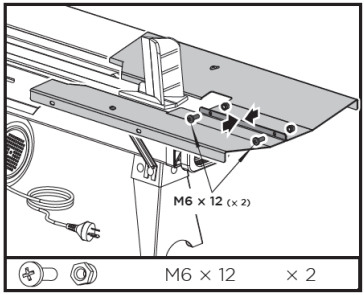

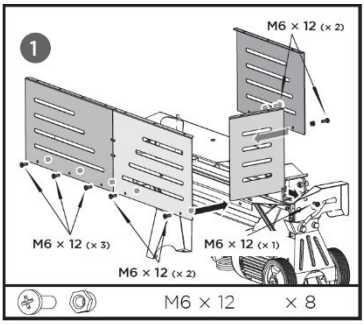

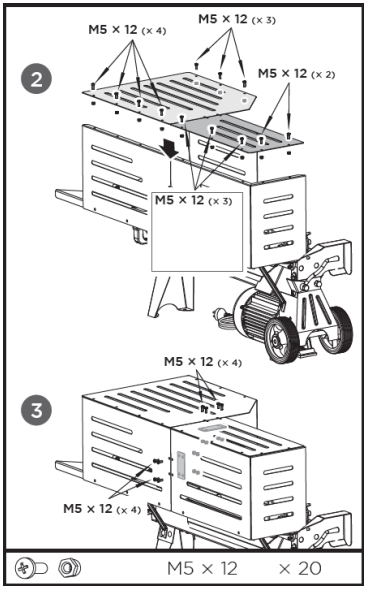

INSTRUÇÕES DE FUNCIONAMENTO

Rachar lenha

⚠ Em trabalho abrir ligeiramente o parafuso da purga.

1. Ligar o rachador à corrente elétrica.
2. Colocar o tronco sobre o suporte de troncos, no interior das proteções;
3. Pressione a alavanca de controlo com a mão esquerda, e simultaneamente, pressione o interruptor “ON/OFF” com a mão direita;
4. Retire qualquer uma das mãos para parar a cunha;
5. Após rachar o tronco, retire ambas as mãos, para efetuar o recuo da cunha.

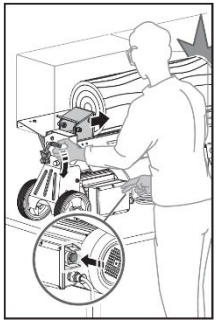

INSTRUÇÕES DE MANUTENÇÃO

Verificação/mudança do óleo hidráulico

Antes de qualquer utilização, verifique sempre o nível do óleo hidráulico.

1. Levante o rachador pela pega de transporte e mantenha-o na posição vertical;

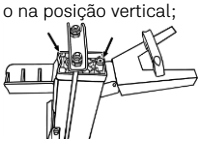

2. Retire o parafuso de purgar e a vareta do óleo;
3. Se desejar mudar o óleo, drene primeiro o depósito. Coloque a parte frontal do rachador dentro de um recipiente e eleve a parte traseira;

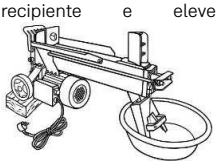

4. Volte a colocar o rachador na posição vertical;
5. Encha o tanque até o óleo aparecer no meio das marcas da vareta. Após abastecer, insira e aperte a vareta.
6. Ligue o rachador e trabalhe em vazio para retirar o ar do sistema hidráulico;
7. Quando o nível estiver correto e não existir ar no sistema, insira o parafuso de purgar.

Armazenamento e limpeza

Limpeza

Limpe a máquina a fundo após cada utilização. O manuseamento cuidado protege a máquina e aumenta a vida útil.

Antes da limpeza, deixe a máquina arrefecer por completo.

Armazenamento

Armazene o rachador desligado. Deixe arrefecer durante 5 minutos antes de armazenar.

Sempre que não estiver em uso, guarde o rachador num local seco, limpo, livre de vapores corrosivos e fora do alcance das crianças.

PROTEÇÃO DO MEIO AMBIENTE

A embalagem é composta por materiais recicláveis, que pode eliminar através dos pontos de reciclagem locais.

Nunca coloque máquinas elétricas no lixo doméstico.

Os lixos como o óleo antigo, combustível, lubrificante, filtros e peças de desgaste podem prejudicar os seres humanos, os animais e o meio ambiente e, como tal, têm de ser devidamente eliminados.

Certifique-se de que uma máquina já desativada é encaminhada para ser eliminada de maneira tecnicamente correta.

Pode obter informações relativas à eliminação da máquina usado através dos responsáveis legais pela reciclagem no seu município.

APOIO AO CLIENTE

WhatsApp: +351 967 817 569

E-mail: support@vito-tools.com

CERTIFICADO DE GARANTIA

A garantia deste produto está de acordo com a lei em vigor a partir da data de compra. Deverá, pois, guardar a prova de compra durante esse período de tempo. A garantia engloba qualquer defeito de fabrico, de material ou de funcionamento, assim como os sobressalentes e trabalhos necessários para a sua recuperação.
Excluem-se da garantia a má utilização do produto, eventuais reparações efetuadas por pessoas não autorizadas (fora da assistência da marca VITO), assim como qualquer estrago causado pela utilização da mesma.

PERGUNTAS FREQUENTES / RESOLUÇÃO DE PROBLEMAS

Pergunta/Problema - Causa	Solução
O motor não arranca: • Cabo de alimentação desligado ou danificado; • O interruptor “ON/OFF”, não está pressionado;	• Ligar ou reparar o cabo de alimentação; • Pressionar o interruptor “ON/OFF”;
O veio do cilindro hidráulico não se move quando acionados os manípulos de comando: • Não estão pressionados os dois manípulos; • Baixo nível de óleo hidráulico;	• Pressionar os dois manípulos de comando em simultâneo; • Reajustar o nível de óleo hidráulico;
Fortes vibrações durante o funcionamento: • Fixação do motor solta;	• Apertar os parafusos de fixação do motor;

DESCRIPCIÓN DE LA HERRAMIENTA Y CONTENIDO DEL EMBALAJE

ASTILLADORA DE LEÑA HORIZONTAL 7 TON – VIRL7B



Lista de Componentes	
1	Columna
2	Empuñadura
3	Extensión de la mesa de trabajo
4	Cuña
5	Protección
6	Motor
7	Ruedas

Contenido del embalaje	
1	Astilladora VIRL7B
1	Protección
1	Juego de tornillos, tuercas y arandelas
1	Palanca de control
1	Manual de instrucciones

Datos Técnicos	
Fuerza máxima [Ton]:	7
Potencia nominal [W]:	2300
Longitud máx. de corte [mm]:	520
Diámetro máx. de corte [mm]:	200
Ciclo de trabajo:	S6 – 40%
Tensión de alimentación:	230V 50Hz
Temperatura [°C]:	5 – 40
Lubricación:	Aceite ISO VG22
Depósito de aceite hidráulico [L]:	3,5
Presión hidráulica [MPa]:	24,2
Grado de protección:	IP54
Nivel de potencia acústica (L_{WA}) [dB]:	96
Peso del producto [Kg]:	60
Dimensiones del producto [mm]:	610 x 425 x 1160

Simbología


Alerta de seguridad o llamada de atención.


Para reducir el riesgo de lesiones, el usuario debe leer el manual de instrucciones.


Prohibido fumar y hacer fuego.


Peligro de incendio o explosión.


Respete la distancia de seguridad.


Peligro de aplastamiento.


Peligro de quemadura.


Embalaje de material reciclado.


Recogida separada de baterías y/o herramientas eléctricas.

INSTRUCCIONES GENERALES DE SEGURIDAD Y USO

Al utilizar máquinas y equipos agrícolas, se deben tener en cuenta determinadas medidas básicas de seguridad para evitar el riesgo de incendios, descargas eléctricas y accidentes personales.

Lea siempre las instrucciones de seguridad, funcionamiento y mantenimiento antes de comenzar a utilizar su máquina o herramienta agrícola. Guarde el manual de instrucciones para futuras consultas.

General

Estas medidas preventivas son imprescindibles para su seguridad. Utilice siempre la máquina con cuidado, siendo consciente de su responsabilidad y teniendo en cuenta que el usuario es responsable de los posibles accidentes causados a terceros o a sus bienes.

La máquina, incluidos todos los accesorios acoplables, solo puede ser utilizada por personas que hayan leído el manual de instrucciones y estén familiarizadas con su manejo. Antes de utilizarla por primera vez, el usuario debe recibir instrucciones adecuadas y prácticas. El usuario debe recibir instrucciones del vendedor u otra persona competente sobre el uso de la máquina. El manual de instrucciones es parte integrante de la máquina y tiene que ser siempre suministrado.

Familiarícese con los dispositivos de mando, así como con el uso de la máquina. El usuario debe saber, en particular, cómo detener la máquina rápidamente.

Utilice la máquina solo si usted se encuentra en buenas condiciones físicas y mentales. No utilice maquinaria agrícola si está cansado o bajo los efectos del alcohol, las drogas o los medicamentos. Si sufre algún problema de salud, consulte a su médico sobre la posibilidad de trabajar con la máquina.

Nunca permita que la máquina sea utilizada por niños, personas con capacidades físicas, sensoriales o mentales limitadas, personas con falta de experiencia y conocimiento de la máquina u otras personas que no estén familiarizadas con las instrucciones de uso.

La máquina solamente debe ser utilizada como detallado en esto manual de instrucciones. No son permitidas otras utilizaciones que puedan ser peligrosas y que provoquen lesiones al utilizador o daños a la máquina.

Por motivos de seguridad, se prohíbe cualquier cambio en la máquina además del montaje de accesorios autorizados por el fabricante. Cualquier cambio efectuado anula el derecho a la garantía.

Puede obtener información sobre los accesorios autorizados en su distribuidor oficial VITO.

Ropa y equipo

Durante el trabajo, utilice siempre calzado resistente con suela antideslizante que cubra completamente el pie.

En trabajos de mantenimiento y limpieza, cambio de accesorios y transporte de la máquina, utilice siempre guantes ajustados.

No utilice ropa larga ni bisutería. La ropa usada durante la utilización de la máquina debe ser adecuada, justa y cerrada, por ejemplo, mono de trabajo. No utilice bufandas, corbatas, bandas, cuerdas colgantes u otras prendas de vestir similares.

Mantenga el pelo, la ropa y los guantes alejados de las piezas móviles. Las piezas giratorias pueden tocar o arrastrar el cabello o la ropa. Puede causar lesiones graves.

Transporte de la máquina

No transporte el equipo con el motor en marcha. Transporte la máquina solo con el motor frío.

La máquina siempre debe ser transportada por dos personas. Respete las instrucciones de transporte. Utilice medios auxiliares de carga adecuados (rampas de carga, dispositivos de elevación).

Proteja la máquina y las piezas transportadas en la superficie de carga con medios de fijación (correas, cables, etc.) de dimensiones suficientes. Nunca transporte la máquina suelta.

Transporte la máquina con un remolque adecuado o en una superficie de carga adecuada, y no en el habitáculo (por ejemplo, el maletero) de un vehículo.

Durante el transporte de la máquina, se debe respetar la legislación regional vigente, en particular la relativa a la protección de las cargas y al transporte de objetos en superficies de carga.

Antes de empezar a trabajar

Asegúrese de que la máquina sólo sea utilizada por personas familiarizadas con el manual de instrucciones.

Antes de poner en marcha la máquina, compruebe la estanqueidad del sistema hidráulico, especialmente en las piezas visibles, como las mangueras hidráulicas y los acoplamientos. En caso de fugas o daños, no encienda la máquina y solicite la reparación a un distribuidor oficial.

Antes de utilizar la máquina, sustituya las piezas defectuosas y todas las demás piezas desgastadas y dañadas.

Asegúrese de que todas las tuercas y tornillos estén bien apretados. Las inspecciones periódicas son importantes para garantizar la seguridad y el rendimiento de la máquina.

Realice todos los ajustes y trabajos necesarios para el correcto montaje de la máquina, si tiene dudas o dificultades diríjase a su distribuidor oficial.

Antes de ponerla en funcionamiento, retire todos los objetos que se encuentren sobre la máquina (herramientas, accesorios, paños, etc.).

Durante el trabajo

Mantenga a terceros alejados de la zona de riesgo. Nunca trabaje mientras estén animales o personas, en particular niños, en la zona de riesgo. Durante el trabajo, la leña sale disparada hacia los lados.

Coloque siempre la máquina sobre una superficie firme y plana para evitar que se caiga o se deslice.

Trabaje solo con luz natural o con buena iluminación artificial y no utilice la máquina bajo la lluvia, tormentas eléctricas y, en particular, bajo el peligro de rayos.


Mantenga ambas manos en las palancas de mando. De esta forma se evitan aplastamientos durante el uso de la máquina.

Los dispositivos de mando y seguridad instalados en la máquina no deben retirarse ni bloquearse.


En caso de náuseas, dolores de cabeza, problemas de visión (por ejemplo, reducción del campo de visión), problemas de audición, mareos, reducción de la capacidad de concentración, interrumpa el trabajo inmediatamente.

Puesta en marcha:

Encienda la astilladora con cuidado, siguiendo las instrucciones de funcionamiento del manual. El uso de la máquina de acuerdo con estas instrucciones reduce el riesgo de lesiones.

Mantenimiento y limpieza

Cuando realice tareas de limpieza, ajuste, reparación o mantenimiento, utilice siempre guantes y coloque la astilladora sobre una superficie firme y nivelada.


Deje que la astilladora se enfríe.

Compruebe con frecuencia la astilladora, especialmente antes de guardarla (por ejemplo, antes del invierno), para detectar posibles signos de desgaste o daños.

Por motivos de seguridad, sustituya inmediatamente las piezas desgastadas o dañadas, de modo que la máquina esté siempre en condiciones de funcionamiento seguro.

Limpieza:

No utilice productos de limpieza agresivos. Estos productos pueden dañar plásticos y metales, perjudicando el funcionamiento seguro de su máquina.

Mantenimiento:

Solo se pueden realizar trabajos de mantenimiento descritos en este manual de instrucciones, todos los demás trabajos deberán ser ejecutados por un distribuidor oficial.

Utilice únicamente accesorios autorizados por VITO o piezas técnicamente idénticas. De lo contrario, podrían producirse lesiones o daños en la astilladora.

Por motivos de seguridad, los componentes del circuito hidráulico (mangueras, grifos, tapa del depósito y conexiones) deben revisarse periódicamente para detectar posibles daños y fugas. Si es necesario, deben ser cambiados por un distribuidor oficial.

Mantenga siempre las etiquetas de advertencia e indicación limpias y legibles.

Mantenga todas las tuercas, pernos y tornillos bien apretados, para que la máquina esté en condiciones de funcionar con seguridad.

Si se desmontan componentes o dispositivos de seguridad para realizar trabajos de mantenimiento, deben volver a colocarse correctamente de inmediato.

En caso de dudas o si le faltan los conocimientos y medios necesarios, deberá dirigirse a un distribuidor oficial.

Almacenamiento en caso de períodos de parada más largos

Deje enfriar el motor de combustión antes de guardar la máquina en un compartimento cerrado.

Guarde la máquina en un lugar seco, en un compartimento bien cerrado y bien ventilado.

Limpie minuciosamente la máquina antes de guardarla, especialmente durante el invierno. Guarde la máquina en estado operativo.

Asegúrese de que la máquina esté protegida contra el mal uso (por ejemplo, por los niños).

Asistencia Técnica

La máquina sólo debe ser reparada por el servicio de asistencia técnica o por personal cualificado, utilizando exclusivamente piezas de recambio originales.

INSTRUCCIONES DE MONTAJE

Montaje de la empuñadura de transporte

Fije la empuñadura de transporte al soporte en forma de U con dos tornillos.

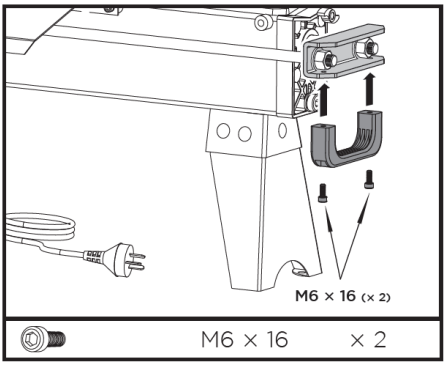

Montaje de la protección

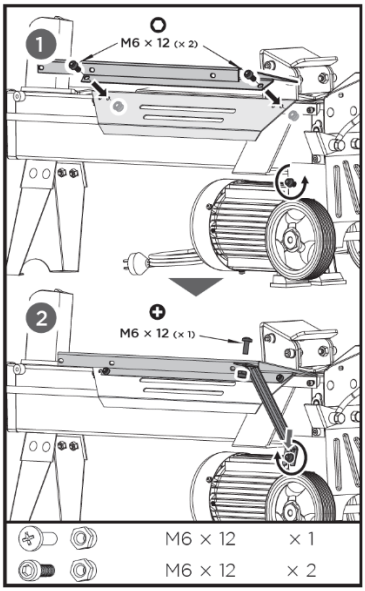

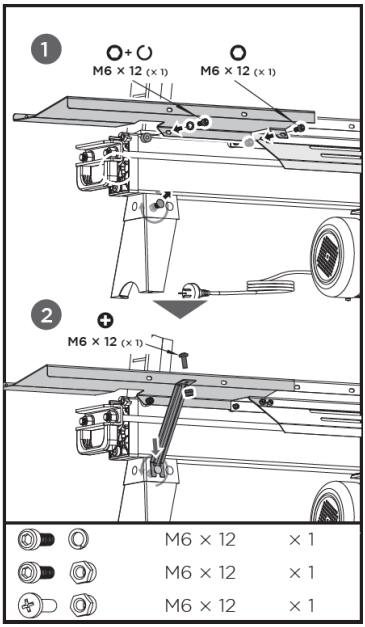

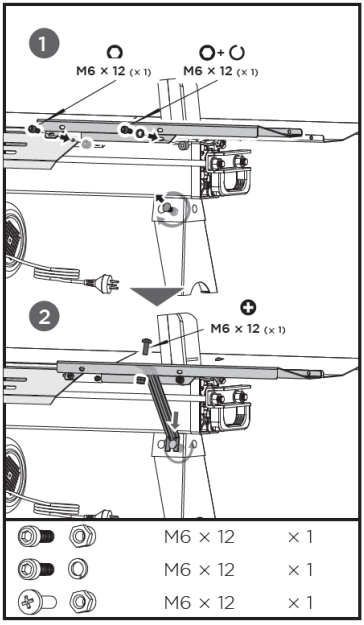

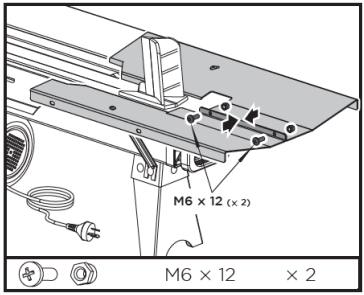

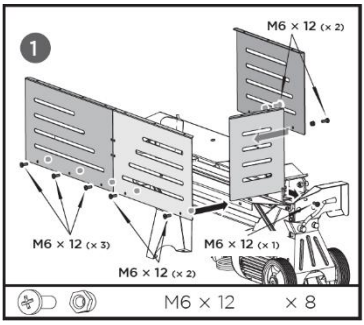

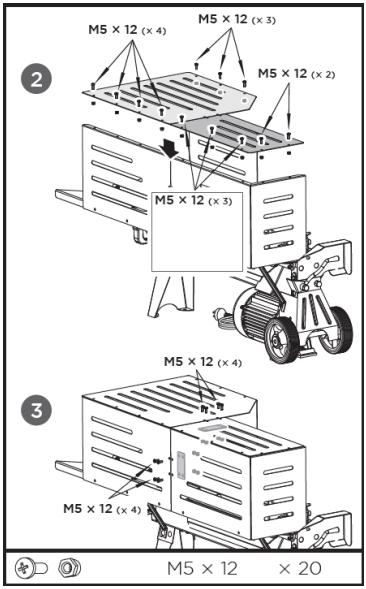

INSTRUCCIONES DE FUNCIONAMIENTO

Cortar leña

Durante el trabajo, afloje ligeramente el tornillo de drenaje.

1. Conecte la astilladora a la red eléctrica;
2. Coloque el tronco sobre el soporte para troncos, dentro de las protecciones;
3. Presione la palanca de control con la mano izquierda y, al mismo tiempo, pulse el interruptor “ON/OFF” con la mano derecha;
4. Retire cualquiera de las manos para detener la cuña;
5. Después de partir el tronco, retira ambas manos para hacer retroceder la cuña.

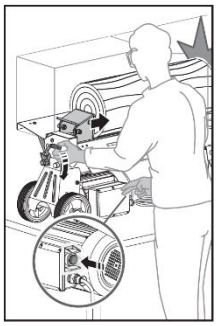

INSTRUCCIONES DE MANTENIMIENTO

Comprobación/cambio del aceite hidráulico

Antes de cada uso, compruebe siempre el nivel de aceite hidráulico.

1. Levante la astilladora por la empuñadura de transporte y manténgala en posición vertical;

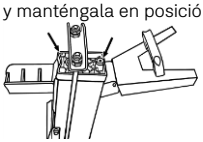

2. Retire el tornillo de drenaje y la varilla de nivel de aceite;
3. Si desea cambiar el aceite, vacíe primero el depósito. Coloque la parte delantera de la astilladora dentro de un recipiente y levante la parte trasera;

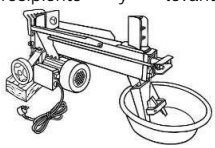

4. Vuelva a colocar la astilladora en posición vertical;
5. Llene el depósito hasta que el nivel de aceite llegue a la mitad de las marcas de la varilla. Después de repostar, inserte y apriete la varilla;
6. Encienda la astilladora y trabaje en vacío para purgar el aire del sistema hidráulico;
7. Cuando el nivel sea el correcto y no haya aire en el sistema, coloque el tornillo de drenaje.

Almacenamiento y limpieza

Limpieza

Limpie la máquina a fondo después de cada uso. Un manejo cuidadoso protege la máquina y prolonga su vida útil.

Antes de limpiarla, deje que la máquina se enfríe por completo.

Almacenamiento

Guarde la astilladora apagada. Déjela enfriar durante 5 minutos antes de guardarla.

Cuando no la utilice, guarde la astilladora en un lugar seco, limpio, libre de vapores corrosivos y fuera del alcance de los niños.

PROTECCIÓN DEL MEDIO AMBIENTE

El embalaje está compuesto por materiales reciclables, que puede desechar en los puntos de reciclaje locales.

Nunca deseche aparatos eléctricos en la basura doméstica.

Los residuos como el aceite usado, el combustible, los lubricantes, los filtros y las piezas de desgaste pueden ser perjudiciales para los seres humanos, los animales y el medio ambiente, por lo que deben eliminarse o reciclarse adecuadamente.

Asegúrese de que una máquina ya desactivada se envíe para su eliminación de manera técnicamente correcta.

Puede obtener información sobre la eliminación de la máquina usada en las entidades locales responsables por el reciclaje.

ATENCIÓN AL CLIENTE

WhatsApp: +351 967 817 569

E-mail: support@vito-tools.com

CERTIFICADO DE GARANTÍA

La garantía de este producto está en conformidad con la ley vigente a partir de la fecha de compra. Por lo tanto, debe guardar el comprobante de compra durante ese período de tiempo. La garantía cubre cualquier defecto de fabricación, material o funcionamiento, así como los repuestos y el trabajo necesario para su reparación.
Se excluyen de la garantía el mal uso del producto, las reparaciones efectuadas por personas no autorizadas (ajenas al servicio de asistencia técnica de la marca VITO), así como los daños causados por el uso del producto.

PREGUNTAS FRECUENTES/RESOLUCIÓN DE PROBLEMAS

Pregunta/Problema — Causa	Solución
El motor no arranca: • El cable de alimentación está desenchufado o dañado; • El interruptor “ON/OFF” no está pulsado;	 • Enchufar o reparar el cable de alimentación; • Pulsar el interruptor “ON/OFF”;
El vástago del cilindro hidráulico no se mueve al accionar las palancas de mando: • No se han pulsado las dos palancas; • Nivel bajo de aceite hidráulico;	 • Presionar simultáneamente las dos palancas de mando; • Rellenar el nivel de aceite hidráulico;
Fuertes vibraciones durante el funcionamiento: • La fijación del motor está suelta;	 • Apretar los tornillos de fijación del motor;

TOOL DESCRIPTION AND PACKAGING CONTENT

HORIZONTAL LOG SPLITTER 7 TON – VIRL7B



List of Components	
1	Jack stand
2	Handle
3	Log catcher
4	Wedge
5	Guard
6	Engine
7	Wheels

Packaging Content	
1	Log splitter VIRL7B
1	Guard
1	Set of screws, nuts, and washers
1	Control lever
1	Instruction manual

Technical Data	
Maximum force [ton]:	7
Rated power [W]:	2300
Max. cutting length [mm]:	520
Max. cutting diameter [mm]:	200
Duty cycle:	S6 – 40%
Supply voltage:	230V 50Hz
Temperature [°C]:	5 – 40
Lubrication:	ISO VG22 oil
Hydraulic oil tank [L]:	3.5
Hydraulic pressure [MPa]:	24.2
IP rating:	IP54
Sound power level (L_{WA}) [dB]:	96
Product weight [Kg]:	60
Product dimensions [mm]:	610 x 425 x 1160

Symbols


Security alert or warning.


To reduce the risk of injury, the user must read the instruction manual.


No smoking or open flames.


Fire or explosion hazard.


Respect the safety distance.


Risk of crushing.


Burn hazard.


Packaging made from recycled materials.


Separate collection and recycling of batteries and/or power tools.

GENERAL SAFETY AND USE INSTRUCTIONS

When using machines and agricultural equipment, you should consider certain basic safety measures to avoid the risk of fire, electric shock, and personal injury.

Always read the safety, operating, and maintenance instructions before starting to use your agricultural machine or tool. Keep this instruction manual for future reference.

General

These preventive measures are essential for your safety. Always use the machine with care, aware of your responsibility and bearing in mind that the user is responsible for any accidents caused to third parties or their property.

The machine, including all attachable accessories, may only be used by people who have read the instruction manual and are familiar with its handling. Before the first use, the user must obtain adequate and practical instructions. The user must be instructed by the seller or another competent person on how to use the machine. The instruction manual is an integral part of the machine and must always be supplied.

Familiarise yourself with the control devices and handling of the machine. In particular, the user must know how to quickly stop the machine.

Only use the agricultural machine if you are in good physical and mental condition. Do not use the machine if you are tired or under the influence of alcohol, drugs, or medication. If you suffer from any health problems, ask your doctor about the possibility of working with the machine.

Never allow the machine to be used by children, individuals with limited physical, sensory, or mental abilities, individuals with lack of experience and knowledge of the machine, or others unfamiliar with the use instructions.

The machine may only be used as described in this instruction manual. Any other use that could be dangerous and cause injury to the user or damage to the machine is not permitted.

For safety reasons, any alteration to the machine other than the assembly of accessories authorised by the manufacturer is prohibited. The warranty will be voided if you alter it in any way.

You can get more information on authorised accessories from your official VITO dealer.

Clothing and equipment

When working, always wear sturdy footwear with non-slip soles that completely cover the foot.

When performing maintenance and cleaning work, changing accessories, and transporting the machine, always wear tight-fitting gloves.

Do not wear loose clothing or jewellery. The clothing worn while using the power tool must be suitable, tight, and closed, for example, a boiler suit. Do not wear scarves, ties, sashes, hanging cords, or other similar loose items of clothing.

Keep hair, clothing, and gloves away from moving parts. Rotating parts may touch or drag hair or clothing. It may cause severe injury.

Machine transport

Do not move the equipment whilst the engine is running. Only transport the machine when the engine is cold.

The machine should always be carried by two people, respecting the transport instructions. Use suitable loading devices (loading ramps, lifting devices).

Secure the machine and its parts transported on the loading surface with sufficiently dimensioned fastening devices (straps, cables, etc.). Never transport the machine loose.

Transport the machine on a suitable trailer or on a suitable loading surface, and not in the interior (e.g. boot) of a vehicle.

The transport of the machine must comply with local legislation in force, in particular laws relating to the protection of loads and the transport of objects on loading surfaces.

Before you start working

Make sure the machine is only used by people who are familiar with the instruction manual.

Before starting the machine, make sure the hydraulic system is leak-free, paying particular attention to visible parts such as hydraulic hoses and couplings. In the event of leaks or damage, do not switch on the machine and have it repaired by an authorised dealer.

Before using the machine, replace any defective parts as well as all other worn out and damaged parts.

Make sure all nuts and screws are properly tightened. Regular servicing is important to ensure the safety and performance of the machine.

Make all adjustments and work necessary for the correct assembly of the machine, if you have any questions or difficulties, contact your official dealer.

Before starting the machine, remove all objects that might have been left on top of it (tools, accessories, cloths, etc.).

While working

Keep third parties away from the danger zone. Never start working while animals or people, especially children, are in the danger zone. Whilst the machine is running, firewood is flung out to the sides.

Always place the machine on a firm, level surface to prevent it from falling over or slipping.

Only work in daylight or with good artificial lighting, and do not operate the machine in rain, thunderstorms, or, in particular, when there is a risk of lightning.


Keep both hands on the control levers. This prevents crushing while the machine is in use.

The control and safety devices installed on the machine may not be removed or inhibited.


In the event of nausea, headaches, vision problems (e.g. reduced field of vision), hearing problems, dizziness, reduced ability to concentrate, stop work immediately.

Start-up:

Switch the log splitter on carefully, following the operating instructions in this manual. Following these instructions when using the machine reduces the risk of injury.

Maintenance and cleaning

When carrying out cleaning, adjustment, repair, or maintenance work, always wear gloves and place the log splitter on a firm, level surface.


Let the log splitter cool down.

Check the log splitter frequently, especially before storage (e.g. before the winter period), for any signs of wear and damage.

Replace worn or damaged parts immediately for safety reasons, so that the machine is always in safe working condition.

Cleaning:

Do not use aggressive cleaning products. These products may damage plastics and metals, compromising the safe operation of the machine.

Maintenance:

Only maintenance work described in this instruction manual may be carried out; all other work must be conducted by an official dealer.

Use only accessories approved by VITO or parts that are technically identical. Otherwise, it may result in injury or damage to the log splitter.

For safety reasons, the components of the hydraulic system (hoses, valves, reservoir cap, and connections) should be checked regularly to detect any damage or leaks. If necessary, they should be replaced by an official dealer.

Keep warning and information stickers always clean and legible.

Keep all nuts, bolts, and screws tight so that the machine is in a condition to operate safely.

If any components or safety devices are removed for maintenance work, they must be repositioned immediately and correctly.

If in doubt or if you lack knowledge or resources, you should contact an official dealer.

Long-term storage

Allow the engine to cool down before storing the machine in an enclosed space.

Store the machine in a dry place, in a well-sealed and well-ventilated compartment.

Clean the machine thoroughly before storing it, particularly during the winter period. Store the machine in operational condition.

Make sure the machine is protected against misuse (for example, by children).

Technical Assistance

The machine should only be repaired by the technical assistance service, or by qualified personnel, using only original spare parts.

ASSEMBLY INSTRUCTIONS

Assembling the transport handle

Secure the handle to the U-shaped bracket using two screws.

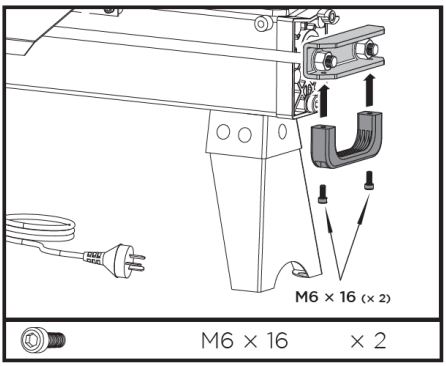

Assembling the guard

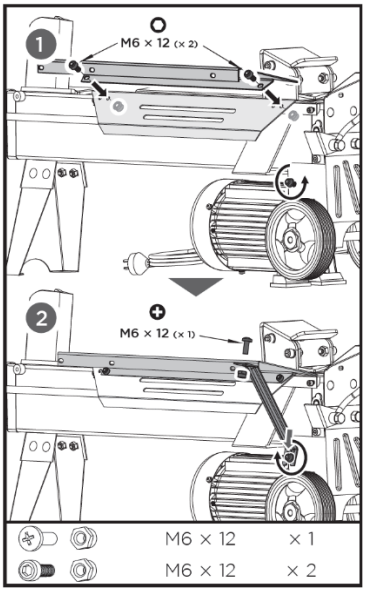

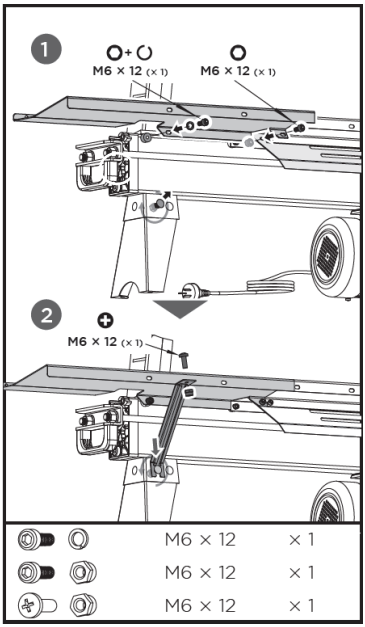

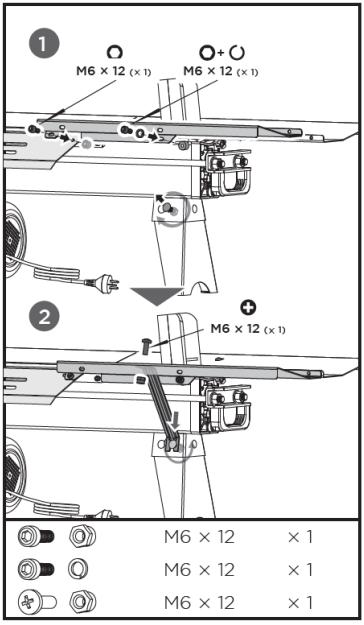

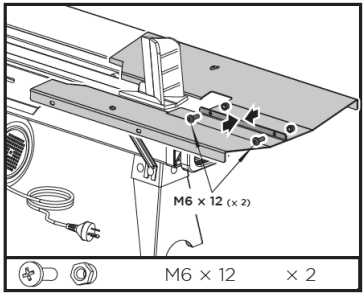

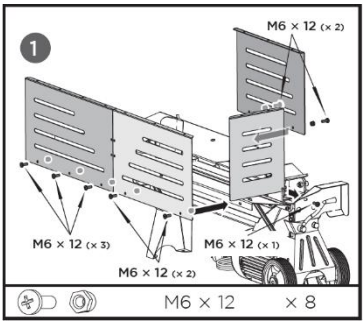

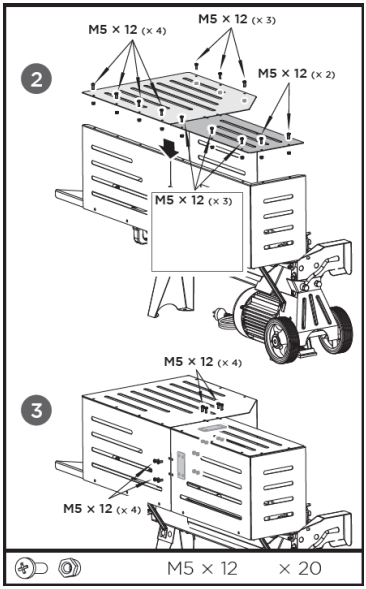

OPERATING INSTRUCTIONS

Splitting firewood

When working, open the drain plug slightly.

1. Connect the log splitter to the mains;
2. Place the log on the log rest, inside the guardrails;
3. Press the control lever with your left hand and, at the same time, press the “ON/OFF” switch with your right hand;
4. Remove either hand to stop the wedge;
5. After splitting the log, remove both hands to allow the wedge to retract.

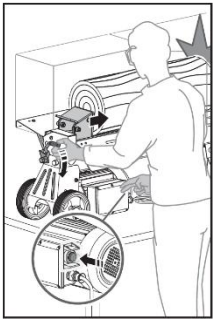

MAINTENANCE INSTRUCTIONS

Checking/changing the hydraulic oil

Always check the hydraulic oil level before use.

1. Lift the log splitter by the handle and hold it upright;

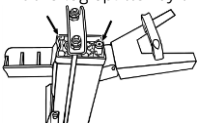

2. Remove the drain plug and the dipstick;
3. If you wish to change the oil, drain the tank first. Place the front of the log splitter inside a container and raise the rear;

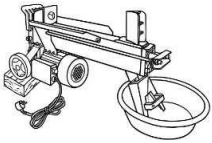

4. Return the log splitter to the upright position;
5. Fill the tank until the oil reaches the middle of the dipstick markings. After refuelling, insert and tighten the dipstick;
6. Switch on the log splitter and run it without a load to bleed the air from the hydraulic system;
7. Once the level is correct and there is no air in the system, insert the drain plug.

Storage and cleaning

Cleaning

The machine must be thoroughly cleaned after each use. Careful handling protects the machine and extends its service life.

Before cleaning, allow the machine to cool down completely.

Storage

Store the log splitter when it is switched off. Leave to cool for 5 minutes before storing.

When not in use, store the log splitter in a dry, clean place, free from corrosive vapours and out of the reach of children.

ENVIRONMENTAL POLICY

The packaging is made up of recyclable materials, which you can dispose on local recycling points.

Never dispose of power tools with your household waste.

Waste such as old oil, fuel, lubricant, filters, and worn-out parts can harm humans, animals, and the environment, therefore they must be properly disposed of or recycled.

Make sure that a machine that has already been deactivated is sent for disposal in a technically correct manner.

You can obtain the necessary information on the disposal of the used machine from your local entity in charge of recycling.

CUSTOMER SERVICE

WhatsApp: +351 967 817 569

E-mail: support@vito-tools.com

WARRANTY CERTIFICATE

The warranty for this product is in accordance with the law in force from the date of purchase. You should, therefore, keep your proof of purchase during this period. The warranty covers any manufacturing defect in material or operation, as well as the spare parts and work needed for its repairing.
Excluded from the warranty are the misuse of the product, any repairs conducted by unauthorised individuals (outside the technical assistance service of the brand VITO) as well as any damage caused by its use.

FREQUENTLY ASKED QUESTIONS/TROUBLESHOOTING

Question/Problem — Cause	Solution
The motor does not start: • The power cord is unplugged or damaged; • The ON/OFF switch is not pressed;	• Plug in or repair the power cord; • Press the ON/OFF switch;
The hydraulic cylinder rod does not move when the control levers are operated: • Neither of the two levers is pressed; • Low hydraulic oil level;	• Press both control levers simultaneously; • Top up the hydraulic oil level;
Strong vibrations during operation: • Loose engine housing;	• Tighten the engine fixing screws;

DESCRIPTION DE L'OUTIL ET CONTENU DE L'EMBALLAGE

FENDEUR DE BÛCHES HORIZONTAL 7 TON – VIRL7B



Liste de Composants	
1	Colonne
2	Poignée
3	Extension du plateau de travail
4	Coin
5	Protection
6	Moteur
7	Roues

Contenu de l'emballage	
1	Fendeur VIRL7B
1	Protection
1	Jeu de vis, écrous et rondelles
1	Levier de commande
1	Mode d'emploi

Données Techniques	
Force maximale [tonnes] :	7
Puissance nominale [W] :	2300
Longueur max. de coupe [mm] :	520
Diamètre de coupe max. [mm] :	200
Mode de fonctionnement :	S6 – 40%
Tension d'alimentation :	230V 50Hz
Température [°C] :	5 – 40
Lubrification :	Huile ISO VG22
Réservoir d'huile hydraulique [L]	3,5
Pression hydraulique [MPa] :	24,2
Indice de protection :	IP54
Niveau de puissance acoustique (L_{WA}) [dB] :	96
Poids du produit [Kg] :	60
Dimensions du produit [mm] :	610 x 425 x 1160

Symboles


Avertissements liés à la sécurité ou remarques importantes.


Pour éviter tout risque de dommage, l'utilisateur est prié de lire le mode d'emploi.


Interdiction de fumer ou d'allumer un feu.


Risque d'incendie ou d'explosion.


Respectez la distance de sécurité.


Risque d'écrasement.


Risque de brûlures.


Emballage fabriqué à partir de matériaux recyclés.


Collecte séparée des batteries et/ou des outils électriques.

INSTRUCTIONS GÉNÉRALES DE SÉCURITÉ ET D'UTILISATION

Lorsque vous utilisez des machines et des équipements agricoles, vous devez respecter certaines mesures de sécurité de base afin d'éviter les risques d'incendie, d'électrocution et de blessures.

Lisez toujours les instructions de sécurité, d'utilisation et d'entretien avant de commencer à utiliser votre machine ou votre outil agricole. Veillez à conserver ce mode d'emploi pour toute référence ultérieure.

Général

Ces mesures préventives sont essentielles pour votre sécurité. Utilisez toujours la machine avec prudence, de manière responsable et en tenant compte du fait que l'utilisateur est responsable des éventuels accidents causés à des tiers ou à leurs biens.

La machine, y compris tous ses accessoires, ne doit être utilisée que par des personnes qui ont lu le mode d'emploi et qui sont familiarisées avec son maniement. Avant la première utilisation, l'utilisateur doit obtenir des instructions appropriées et pratiques. L'utilisateur doit être instruit par le revendeur ou une autre personne compétente sur l'utilisation de la machine. Le mode d'emploi fait partie intégrante de la machine et doit toujours être fourni.

Familiarisez-vous avec les dispositifs de commande et l'utilisation de la machine. En particulier, l'utilisateur doit savoir comment arrêter rapidement la machine.

N'utilisez la machine que si vous vous trouvez en bonne condition physique et mentale. N'utilisez pas des machines agricoles si vous êtes fatigué ou sous l'influence de l'alcool, de drogues ou de médicaments. Si vous souffrez d'un problème de santé, demandez l'avis à votre médecin avant d'utiliser cette machine.

Ne laissez jamais des enfants, des personnes aux capacités physiques, sensorielles ou mentales limitées, des personnes manquant d'expérience et de connaissance de la machine ou d'autres personnes qui ne se sont pas familiarisées avec les instructions utiliser la machine.

La machine ne doit être utilisée que de la façon décrite dans ce mode d'emploi. Toute autre utilisation pouvant être dangereuse et pouvant causer des blessures à l'utilisateur ou endommager la machine n'est pas autorisée.

Pour des raisons de sécurité, toute modification de la machine autre que le montage des accessoires autorisés par le fabricant est interdit. Toute modification effectuée annulera le droit à la garantie.

Vous pourrez obtenir des informations sur les accessoires autorisés auprès de votre distributeur officiel VITO.

Vêtements et équipements

Lorsque vous travaillez, portez toujours des chaussures résistantes avec une semelle anti-glissante qui couvre entièrement le pied.

Pour les travaux d'entretien et de nettoyage, le remplacement d'accessoires ainsi que le transport de la machine, utilisez toujours des gants ajustés.

Ne portez pas de vêtements amples ou de bijoux. Les vêtements utilisés pendant l'utilisation de la machine doivent être adéquats, serrés et fermés, par exemple, une combinaison de travail. Ne portez pas d'écharpes, de cravates, de bandes, de cordes pendantes ou d'autres vêtements amples similaires.

Tenez les cheveux, les vêtements et les gants à l'écart des pièces mobiles. Les pièces rotatives peuvent toucher ou entraîner les cheveux ou les vêtements. Cela peut causer des blessures graves.

Transport de la machine

Ne transportez pas l'appareil lorsque le moteur est en marche. Ne transportez la machine que lorsque le moteur est froid.

La machine doit toujours être transportée par deux personnes, respectez les points de transport. Utilisez des dispositifs de chargement appropriés (rampes de chargement, dispositifs de levage).

Protégez la machine et les pièces transportées sur la surface de chargement à l'aide de moyens de fixation (sangles, câbles, etc.) suffisamment dimensionnés. Ne transportez jamais la machine sans la fixer.

Transportez la machine à l'aide d'une remorque appropriée ou sur une surface de chargement adaptée, et non à l'intérieur (par exemple, dans le coffre) d'un véhicule.

Lors du transport de la machine, la législation régionale en vigueur doit être respectée, en particulier celle relative à la protection des charges et au transport d'objets sur des surfaces de chargement.

Avant de commencer à travailler

Veillez à ce que la machine ne soit utilisé que par des personnes familiarisées avec le mode d'emploi.

Avant de mettre la machine en service, vérifiez l'étanchéité du circuit hydraulique, en particulier au niveau des éléments visibles tels que les flexibles hydrauliques et les raccords. En cas de fuite ou de dommage, ne mettez pas la machine en marche et faites-la réparer par un revendeur agréé.

Avant d'utiliser la machine, remplacez les pièces défectueuses et toutes les autres pièces usées ou endommagées.

Vérifiez si tous les écrous et boulons sont correctement serrés. Un entretien régulier est important pour garantir la sécurité et les performances de la machine.

Réalisez tous les réglages et les travaux nécessaires au montage correct de la machine, si vous avez des questions ou des difficultés, contactez votre distributeur officiel.

Avant la mise en service, retirez tous les objets qui se trouvent sur la machine (outils, accessoires, chiffons, etc.).

Au cours du travail

Tenez les tiers éloignés de la zone à risque. Ne travaillez jamais lorsque des animaux ou des personnes, en particulier des enfants, se trouvent dans la zone de danger. Pendant le travail, des morceaux de bois sont projetés sur les côtés.

Placez toujours la machine sur un sol stable et plat afin d'éviter que le fendeur ne tombe ou ne glisse.

Travaillez uniquement à la lumière du jour ou sous un bon éclairage artificiel et ne travaillez pas avec la machine sous la pluie, pendant un orage et, en particulier, en cas de risque de foudre.


Gardez les deux mains sur les leviers de commande. Cela permet d'éviter tout risque d'écrasement lors de l'utilisation de la machine.

Les dispositifs de commande et de sécurité montés sur la machine ne doivent pas être enlevés ou bloqués.


En cas de nausées, de maux de tête, de problèmes de vision (par exemple, réduction du champ de vision), de problèmes d'audition, de vertiges, de diminution de la capacité de concentration, arrêtez immédiatement le travail.

Mise en marche :

Mettez le fendeur en marche avec précaution, en suivant les consignes du mode d'emploi. L'utilisation de la machine conformément à ces instructions réduit le risque de blessure.

Entretien et nettoyage

Pour les travaux de nettoyage, de réglage, de réparation ou d'entretien, portez toujours des gants et posez le fendeur sur une surface stable et plat.


Laissez refroidir le fendeur.

Vérifiez régulièrement l'état du fendeur, en particulier avant de le remiser (par exemple, avant l'hiver), afin de détecter toute trace d'usure ou de détérioration.

Pour des raisons de sécurité, remplacez immédiatement les pièces usées ou endommagées afin que la machine soit toujours en état de fonctionner en toute sécurité.

Nettoyage :

N'utilisez pas de produits de nettoyage agressifs. Ces produits peuvent endommager les plastiques et les métaux et compromettre la sécurité lors de l'utilisation de votre machine.

Entretien :

Seuls les travaux d'entretien décrits dans le présent mode d'emploi peuvent être effectués, tous les autres travaux doivent être effectués par un distributeur officiel.

N'utilisez que des accessoires agréés par VITO ou des pièces techniquement identiques. Sinon, vous risquez de vous blesser ou d'endommager le fendeur.

Pour des raisons de sécurité, les composants du circuit hydraulique (flexible, robinet, bouchon du réservoir et raccords) doivent être contrôlés régulièrement afin de détecter d'éventuels dommages et fuites. Si nécessaire, ils doivent être remplacés par un distributeur officiel.

Gardez toujours les autocollants d'alerte et d'avertissement propres et lisibles.

Maintenez tous les écrous, boulons et vis bien serrés afin que la machine puisse fonctionner en toute sécurité.

Si vous retirez des composants ou des dispositifs de sécurité pour effectuer des travaux d'entretien, ils doivent être immédiatement remis en place correctement.

En cas de doute ou si vous n'avez pas les connaissances et les moyens nécessaires, vous devez contacter un distributeur officiel.

Stockage en cas d'arrêt prolongé

Laissez refroidir le moteur avant de placer la machine dans un compartiment fermé.

Rangez la machine dans un endroit sec, avec le réservoir vide et la réserve de carburant dans un compartiment bien fermé et bien ventilé.

Nettoyez soigneusement la machine avant de la ranger, en particulier pendant l'hiver. Rangez la machine en bon état de fonctionnement.

Assurez-vous que la machine est protégée contre toute utilisation abusive (par exemple par des enfants).

Assistance Technique

Votre machine ne doit être réparée que par le service d'assistance technique ou par du personnel qualifié, et uniquement avec des pièces de rechange d'origine.

INSTRUCTIONS DE MONTAGE

Montage de la poignée de transport

Fixez la poignée de transport au support en U à l'aide de deux vis.

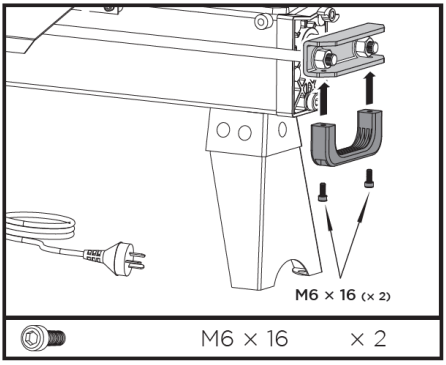

Montage de la protection

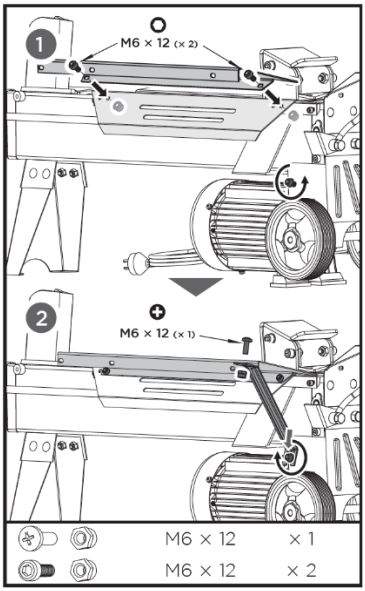

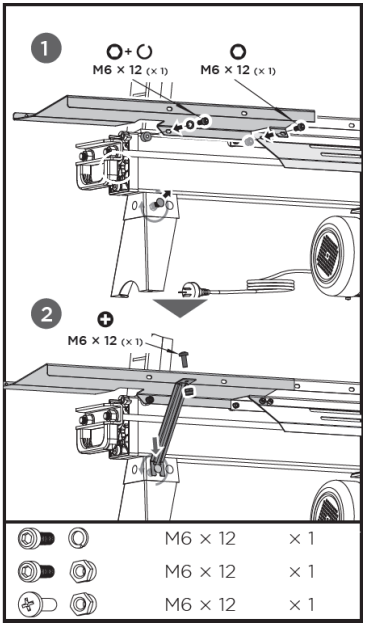

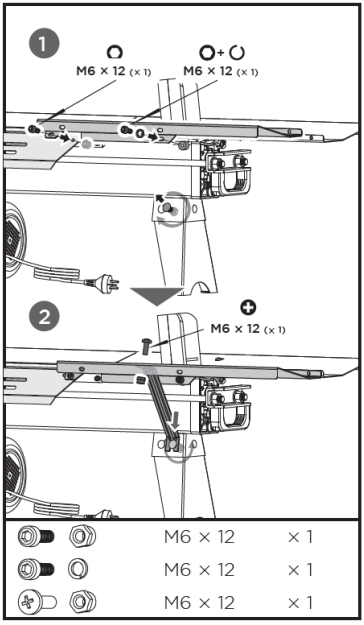

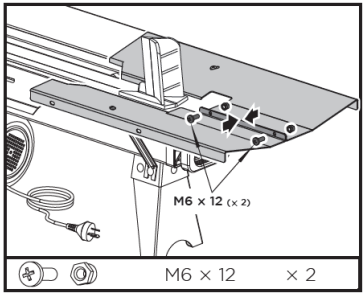

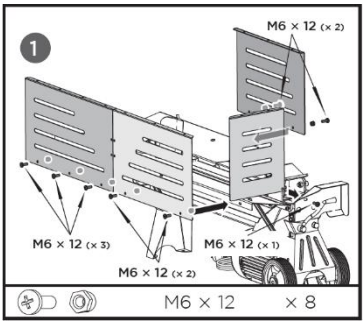

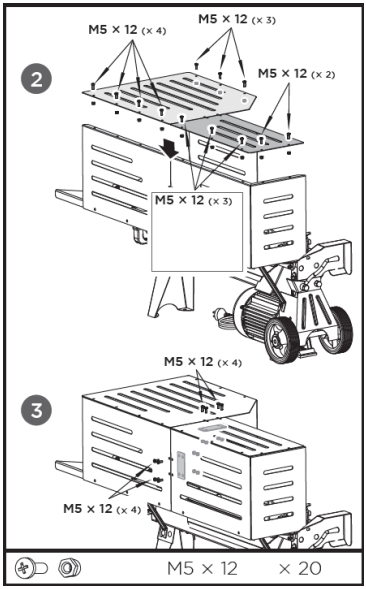

INSTRUCTIONS DE FONCTIONNEMENT

Fendre du bois

Pendant l'opération, desserrez légèrement le bouchon de vidange.

1. Branchez le fendeur de bûches au secteur ;
2. Placez le tronc sur le support à troncs, à l'intérieur des protections ;
3. Appuyez sur le levier de commande avec la main gauche, tout en appuyant sur l'interrupteur « ON/OFF » avec la main droite ;
4. Retirez l'une de vos mains pour arrêter le coin ;
5. Après avoir fendu le tronc, retirez vos deux mains pour faire reculer le coin.

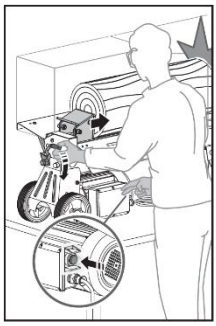

INSTRUCTIONS D'ENTRETIEN

Contrôle/vidange de l'huile hydraulique

Avant toute utilisation, vérifiez toujours le niveau d'huile hydraulique.

1. Soulevez le fendeur par la poignée de transport et maintenez-le en position verticale ;

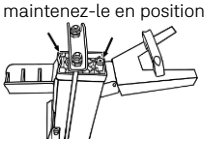

2. Retirez le bouchon de vidange et la jauge d'huile ;
3. Si vous souhaitez changer l'huile, vidangez d'abord le réservoir. Placez la partie avant du fendeur dans un récipient et soulevez la partie arrière ;

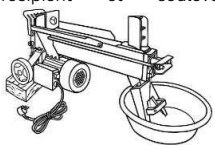

4. Remettez le fendeur en position verticale ;
5. Remplissez le réservoir jusqu'à ce que le niveau d'huile atteigne le milieu des repères de la jauge. Une fois le réservoir rempli, insérez la jauge et appuyez dessus ;
6. Mettez le fendeur en marche et faites-le tourner à vide pour purger l'air du circuit hydraulique ;
7. Une fois que le niveau est correct et qu'il n'y a plus d'air dans le système, revissez le bouchon de vidange.

Stockage et nettoyage

Nettoyage

Nettoyez soigneusement la machine après chaque utilisation. Une manipulation soigneuse protège la machine et augmente sa durée de vie utile.

Avant de procéder au nettoyage, laissez la machine refroidir complètement.

Stockage

Rangez le fendeur lorsqu'il est éteint. Laissez refroidir pendant 5 minutes avant de le ranger.

Lorsque vous ne l'utilisez pas, rangez le fendeur dans un endroit sec, propre, à l'abri des vapeurs corrosives et hors de portée des enfants.

PROTECTION DE L'ENVIRONNEMENT

L'emballage a été fabriqué à partir de matières recyclables. Vous pouvez le jeter dans un point de collecte locale.

Ne jetez jamais les appareils électriques avec les ordures ménagères.

Les déchets tels que l'huile usagée, le carburant, le lubrifiant, les filtres et les pièces d'usure peuvent être nocifs pour les humains, les animaux et l'environnement, ils doivent donc être éliminés ou recyclés de manière appropriée.

Assurez-vous qu'une machine déjà mise hors service est envoyée pour être éliminée de manière techniquement correcte.

Vous pouvez obtenir des informations sur l'élimination de la machine auprès des autorités locales chargées du recyclage.

SERVICE CLIENT

WhatsApp : +351 967 817 569

Courriel : support@vito-tools.com

CERTIFICAT DE GARANTIE

La garantie de ce produit est conforme à la loi en vigueur à partir de la date d'achat. Vous devrez, pourtant, garder la preuve d'achat pendant cette période. La garantie englobe n'importe quel défaut de fabrication, du matériau ou de fonctionnement, ainsi que les pièces de rechange et les travaux nécessaires à sa réparation.
Sont exclus de la garantie toute mauvaise utilisation du produit, toute réparation effectuée par des personnes non autorisées (en dehors du service d'assistance technique de la marque VITO), ainsi que tout dommage causé pendant l'utilisation.

FOIRE AUX QUESTIONS/DÉPANNAGE

Question/Problème — Cause	Solution
Le moteur ne démarre pas : • Le câble d'alimentation est débranché ou endommagé ; • L'interrupteur « ON/OFF » n'est pas enfoncé ;	• Brancher ou réparer le câble d'alimentation ; • Appuyer sur l'interrupteur « ON/OFF » ;
L'arbre du vérin hydraulique ne bouge pas lorsque l'on actionne les leviers de commande : • Les deux leviers ne sont pas enfoncés ; • Niveau d'huile hydraulique insuffisant ;	• Appuyer simultanément sur les deux leviers de commande ; • Régler le niveau d'huile hydraulique ;
Fortes vibrations pendant le fonctionnement : • Fixation du moteur desserrée ;	• Serrer les boulons de fixation du moteur ;

DECLARAÇÃO UE
DE CONFORMIDADE

CENTRAL LOBÃO S.A.
RUA DA GÂNDARA, 664
4520-606 S. JOÃO DE VER VFR

PT: Declara para os devidos efeitos que o artigo a seguir descrito:
ES: Declara para todos los efectos que el artículo siguiente:
EN: Declares for all due effects the product described below:
FR: Déclare que l'article décrit ci-dessous :
DE: Erklärt hiermit, dass das folgende Produkt:

PT: **Rachador Lenha 7 Ton** ES: **Astilladora De Leña Horizontal 7 Ton** EN: **Horizontal Log Splitter 7 Ton** FR: **Fendeur De Bûches Horizontal 7 Ton** DE: **Liegender Holzspalter 7 Ton**	**VIRL7B**

PT: Está de acordo com as seguintes normas ou documentos normativos (1) e conforme as diretivas (2):

ES: Cumple las siguientes normas o documentos normativos (1) y según las determinaciones de las directivas (2):

EN: Complies with the following standards or normative documents (1) and as defined by (2):

FR: Est conforme aux normes ou documents normatifs (1) suivants et selon les dispositions des directives (2) :

DE: Den folgenden Normen oder normativen Dokumenten (1) entspricht, in Übereinstimmung mit den Richtlinien (2):

(1) EN IEC 55014-2:2021; EN IEC 61000-3-2:2019+A1:2021; EN IEC 61000-3-11:2019; EN IEC 60204-1:2018; EN IEC 609-1:2017; EN IEC 62321-3-1:2013; EN IEC 62321-4: 2013+AMD1; EN IEC 62321-7-1-2: 2015; EN IEC 62321-6: 2015

(2) 2014/30/EU; 2006/42/EU; 2011/65/EU; 2015/863/EU

S. João de Ver, 19/05/2026
Processo técnico compilado por; Proceso técnico compilado por; Technical file compiled by; Dossier technique compilé par; Technische Dokumentation erstellt von:

Central Lobão S.A.
Responsável CQSA
Isabel Correia

O Técnico Responsável
Hugo Santos

VITO

TOOLS FOR THE BRAVE

vito-tools.com





THE PORTUGUESE 1988 LEADER OF THE PACK

CENTRAL LOBAO
THE WOLFPACK LEADERS

RUA DA GÂNDARA, 664
4520-606 S. JOÃO DE VER
STA. MARIA DA FEIRA - PORTUGAL

VIRL7B_REV00_MAI26