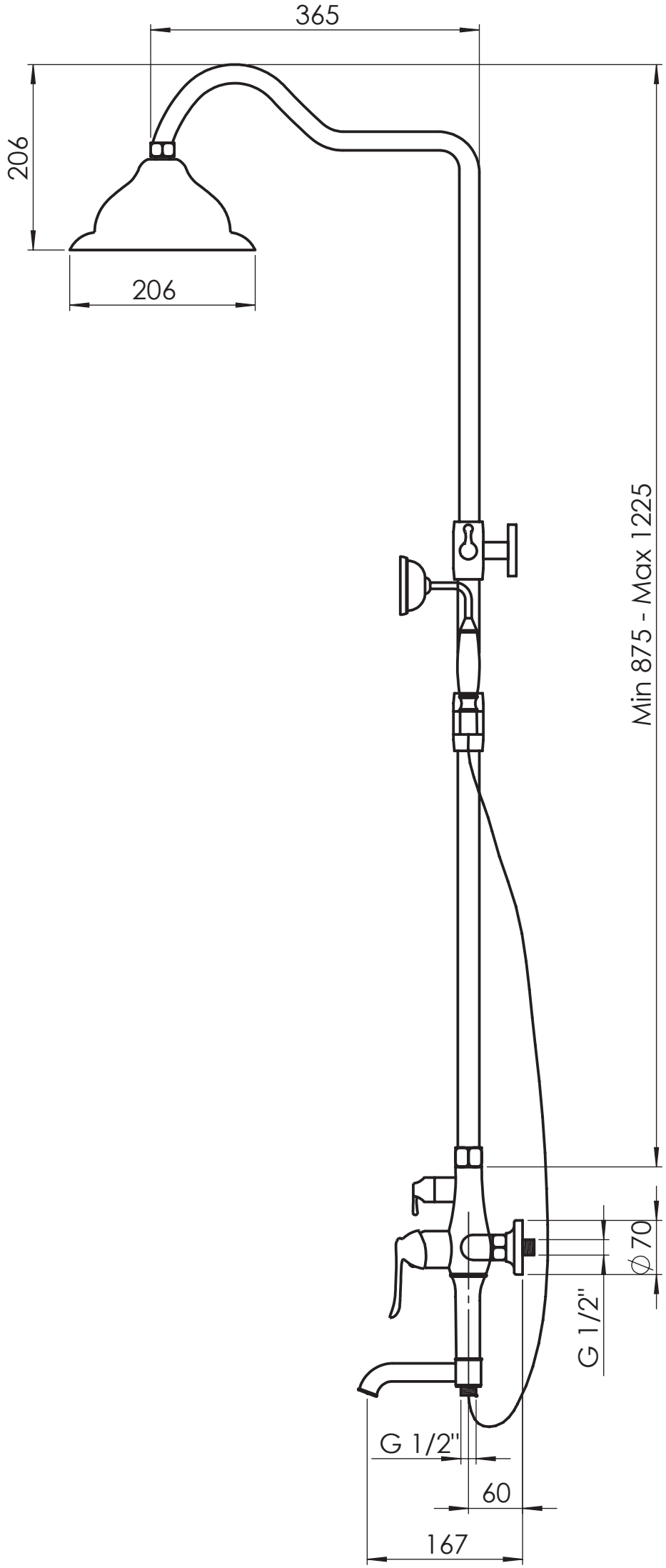
365
206
206
Min 875 - Max 1225
ϕ70
G 1/2"
G 1/2"
60
167

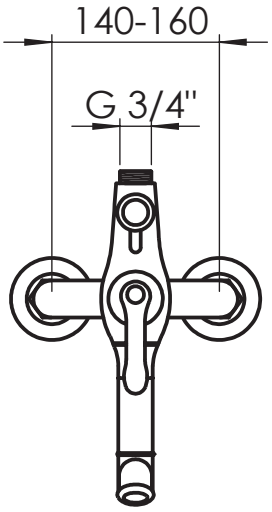
140-160
G 3/4"